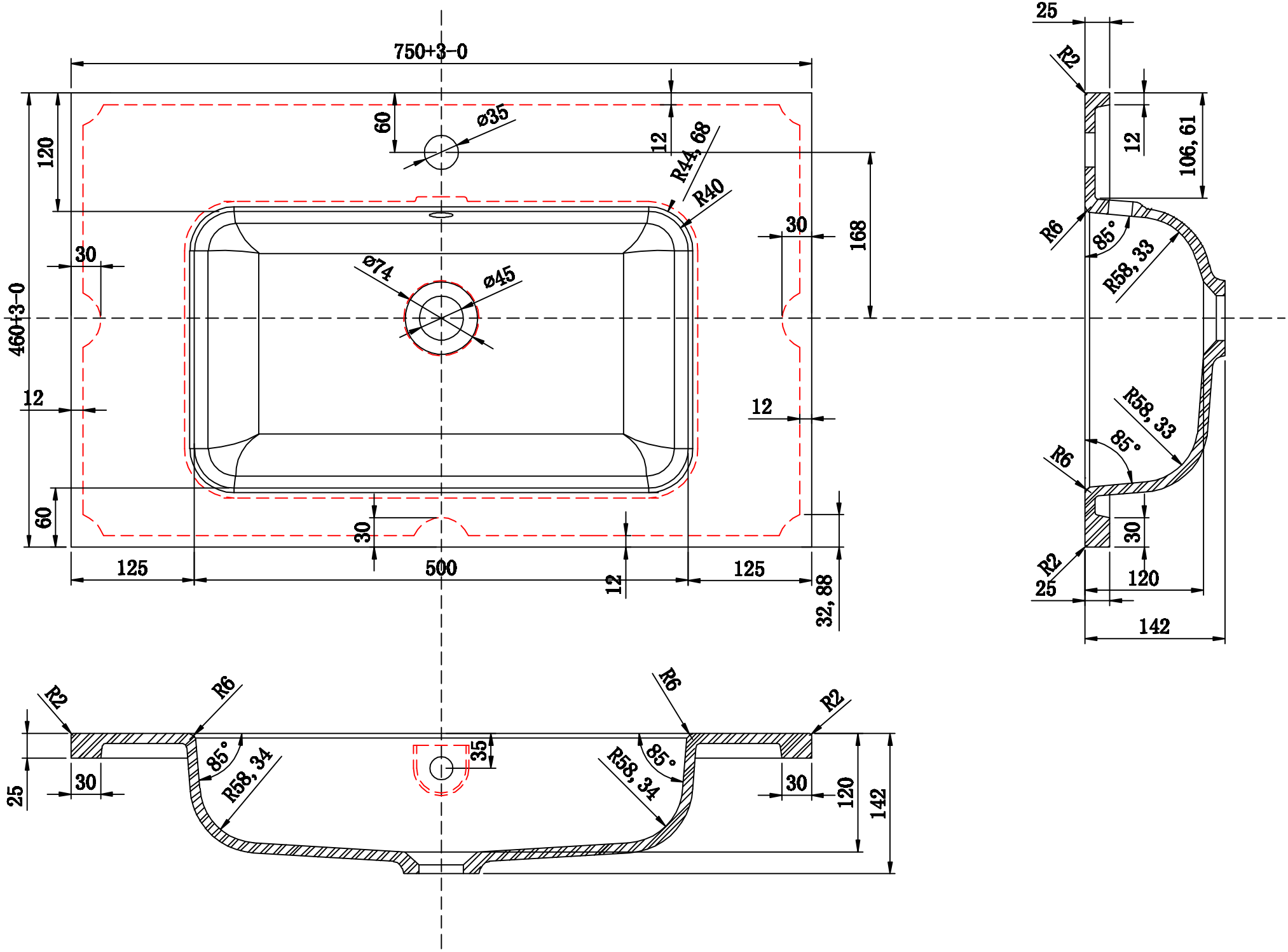
750+3-0
460+3-0
120
60
ø35
12
R44,68
R40
30
168
ø74
ø45
12
12
60
30
125
500
12
125
32,88
25
R2
12
106,61
R6
85°
R58,33
R58,33
85°
R6
30
R2
25
120
142
R2
R6
R6
R2
85°
R58,34
35
85°
R58,34
25
30
30
120
142