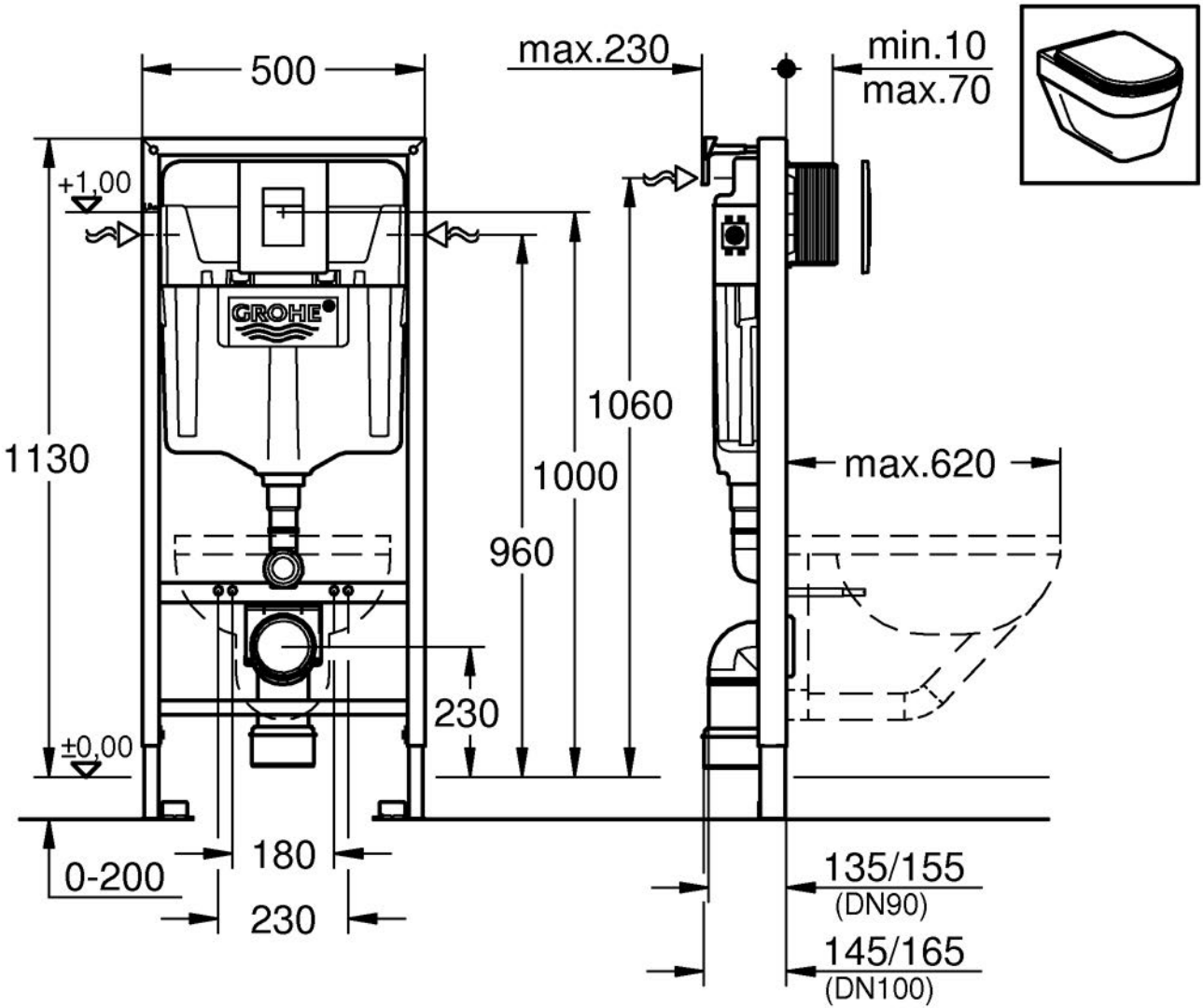
500
max.230
min.10
max.70
+1,00
GROHE
1130
1060
1000
960
max.620
230
±0,00
0-200
180
230
135/155
(DN90)
145/165
(DN100)