Inhalt:

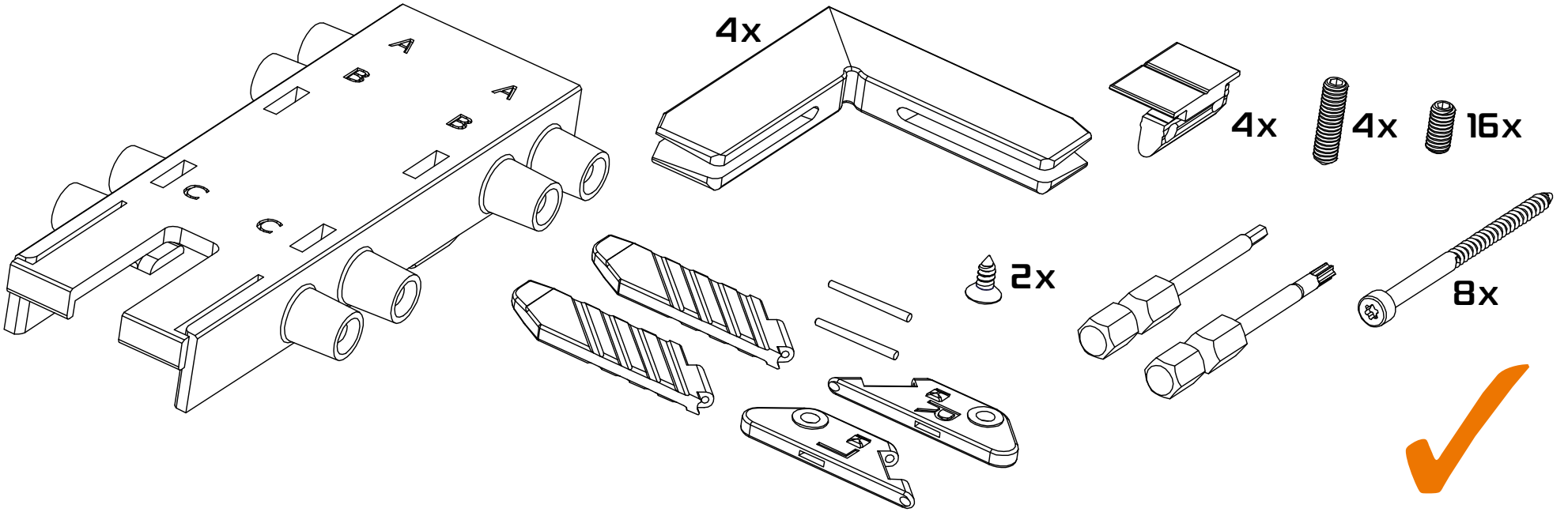

Werkzeug:

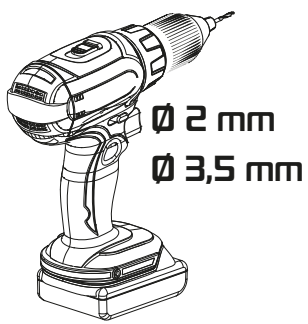
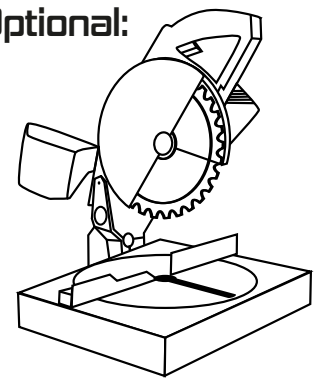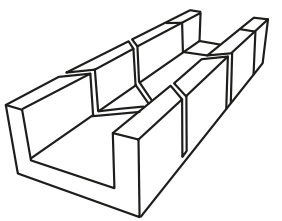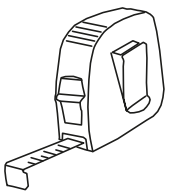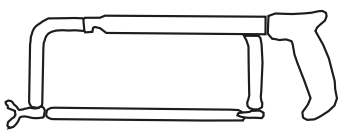
Optional: