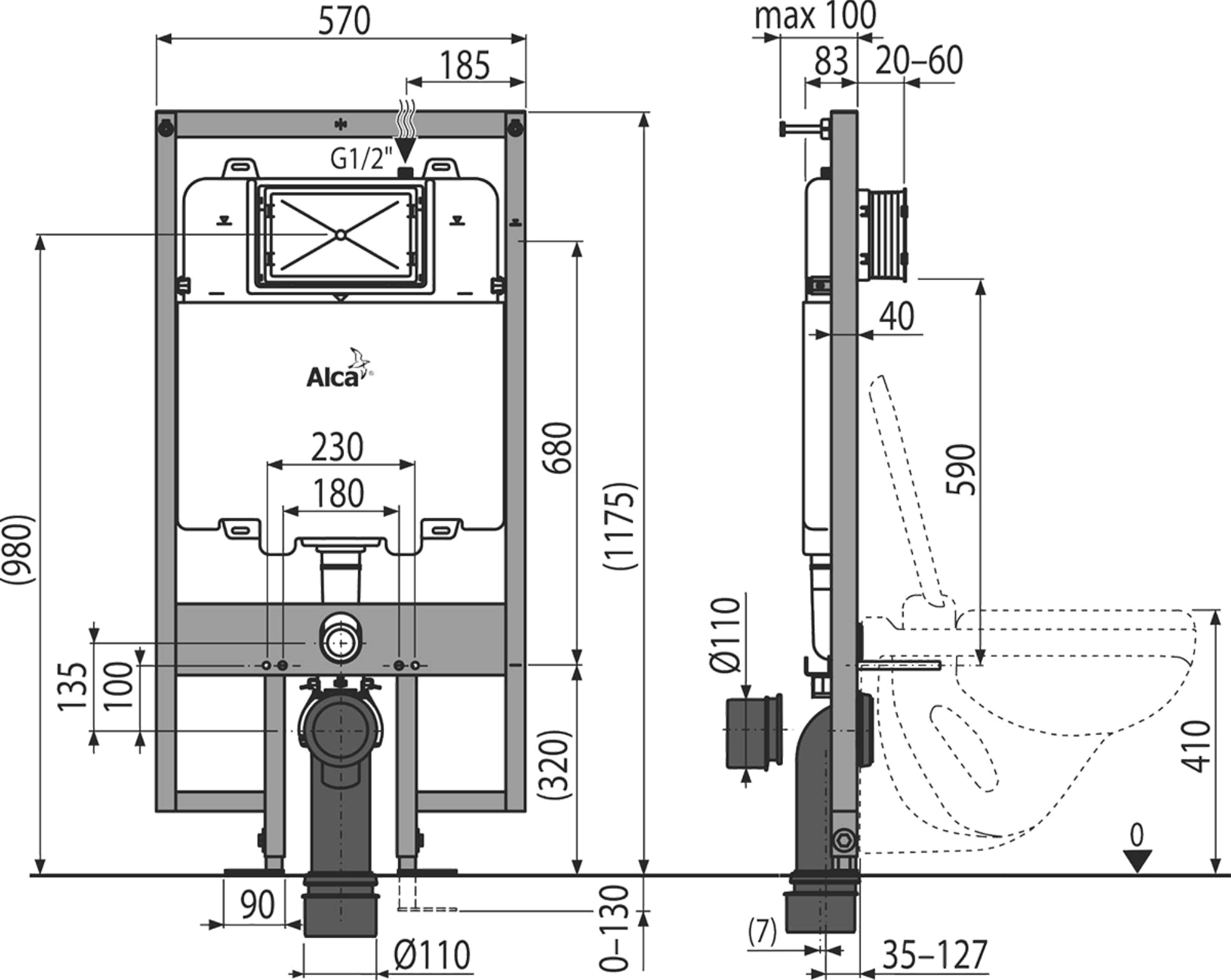
570
185
G1/2"
Alca
230
180
680
(1175)
(980)
135
100
(320)
90
Ø110
0–130
max 100
83
20–60
40
590
Ø110
410
0
(7)
35–127