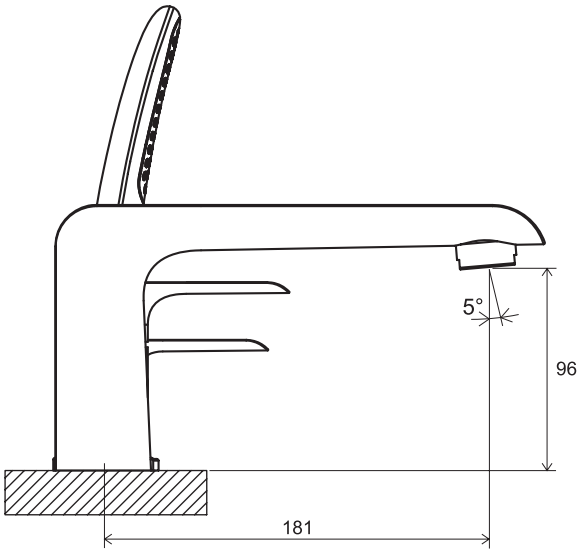
5°
96
181

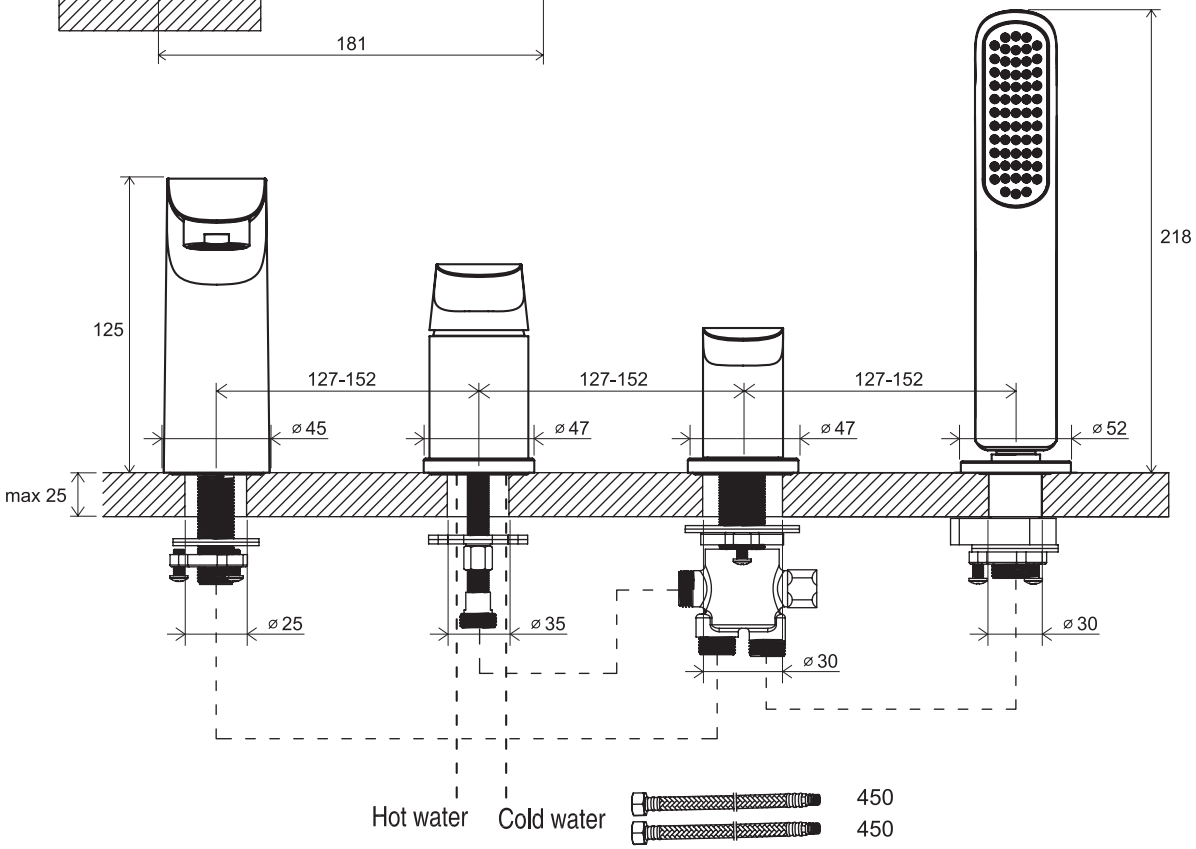
218
125
127-152
127-152
127-152
ø 45
ø 47
ø 47
ø 52
max 25
ø 25
ø 35
ø 30
ø 30
Hot water
Cold water
450
450

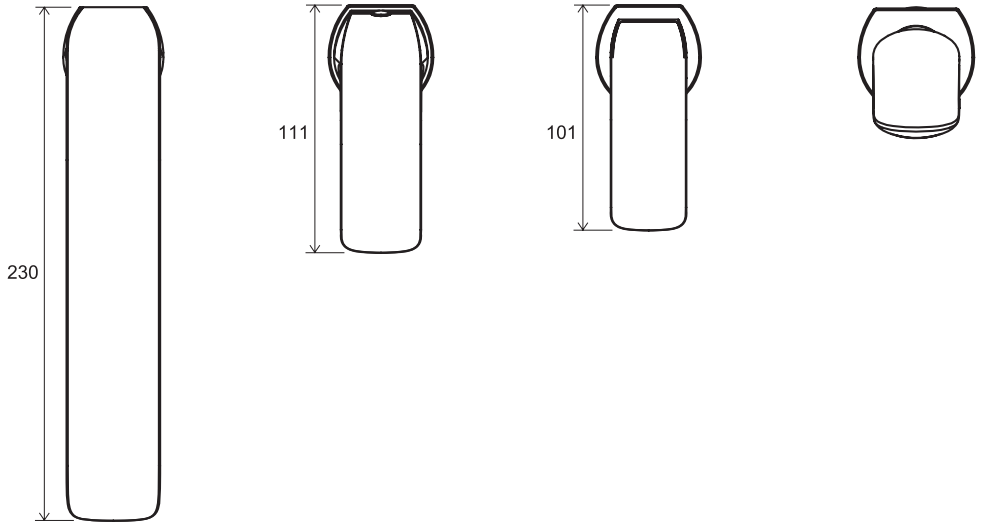
111
101
230

FL 026