ROTHENBERGER INDUSTRIAL

BG CZ EST FIN H HR SLO

BG Ръководство за използване на уреда
CZ Návod na použití
EST Kasutusjuhis
FIN Käyttöohje
H Használati útmutató
HR Instrukcije
SLO Navodila za uporabo

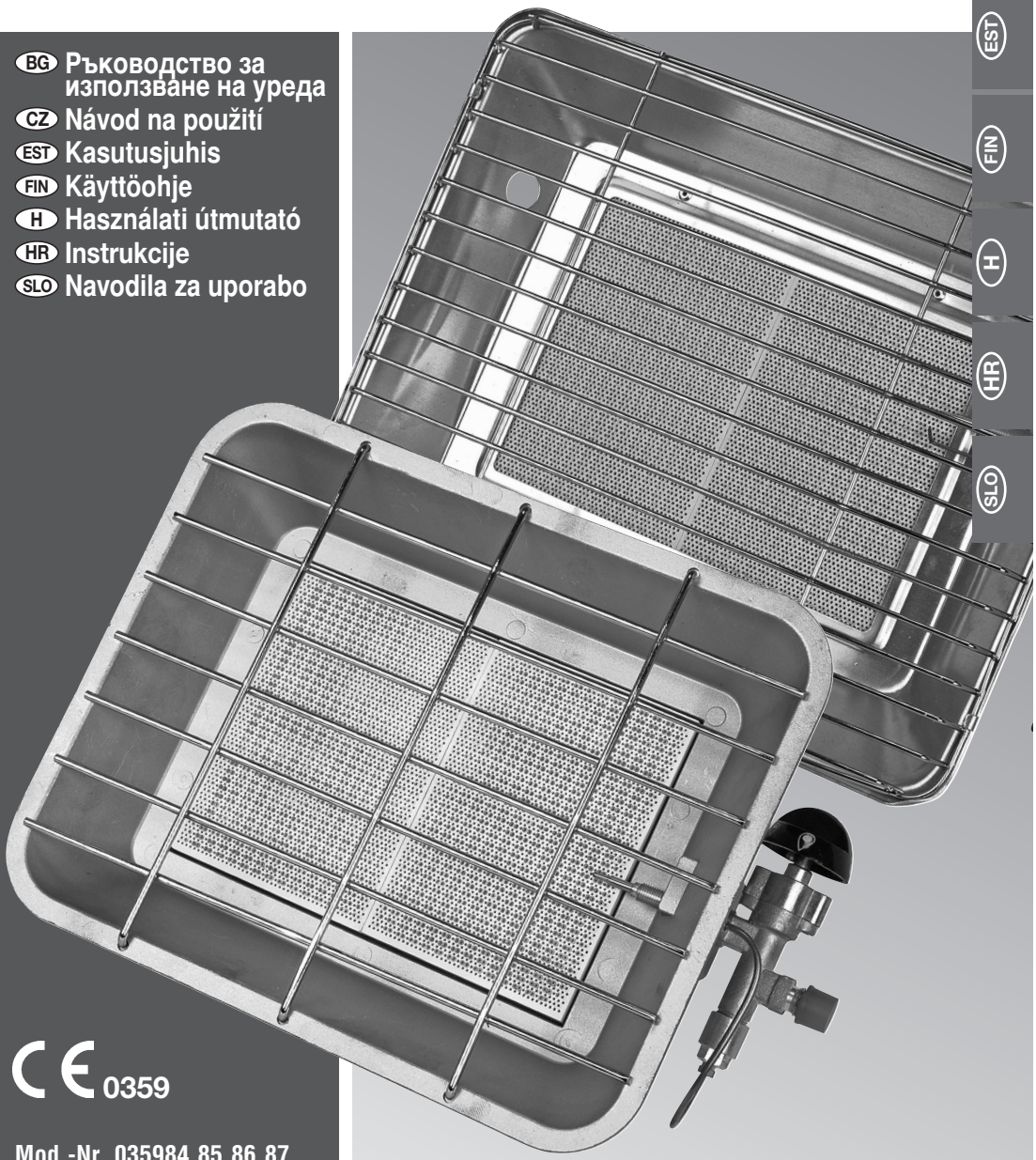

CE 0359

Mod.-Nr. 035984,85,86,87

www.rothenbergerindustrial.com

BG

ВЪВЕДЕНИЕ

Прочетете настоящото ръководство, преди да започнете да използвате уреда.

Наименования на частите

1. Държател
2. Закрепващ болт
3. Вентил за бутилка
4. Фиксиращ винт
5. Подложна шайба и осигурителен пръстен
6. Крилчата гайка
7. Връзка за регулатор
8. Регулатор за постоянно налягане
9. Маркуч
10. Вентил на уреда
11. Пиезо запалка (само 035985 и 035987)
12. Връзка за бутилка
13. Накрайник за свързване на уреда

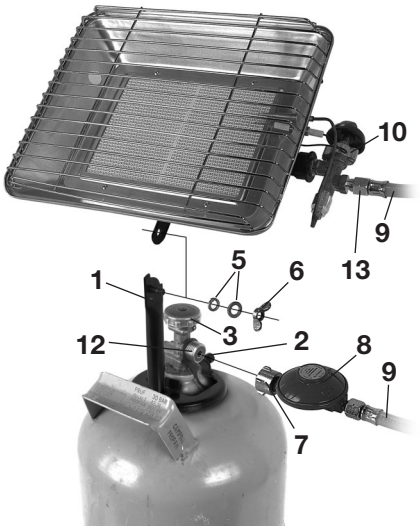

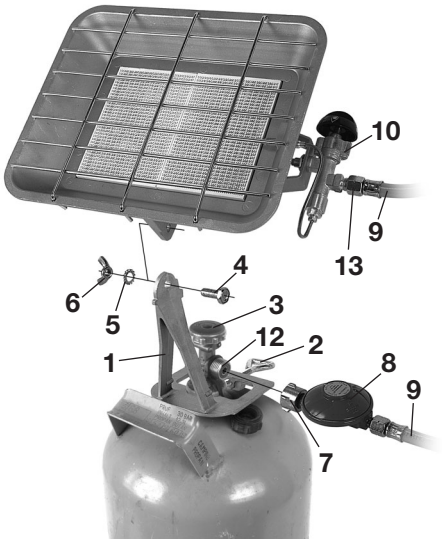

Технически данни за газови лъчисти отоплители 035984, 035985, 035986 и 035987

Вид на газа	Бутан G30 Пропан G31
Категория на газа, работно налягане	Версия I3B/P(50): 50 mbar Версия I3P(37): 37 mbar Версия I3B/P(30): 29 mbar
Страни, в които се предвижда да се използва уредът	Версия I3B/P(50): AT, CH, DE Версия I3P(37): BE, CH, CZ, IT, ES, FR, GR, GB, HR, LT, NL, PT, SK, IE, SI Версия I3B/P(30): BE, CY, CZ, DK, EE, FI, FR, HU, IT, LT, LV, NL, NO, SE, SI, SK, RO, HR, TR, BG, IS, LU, MT
Дюза на горелката	Версия I3B/P(50): 0,9 mm Версия I3P(37): 1,1 mm Версия I3B/P(30): 1,1 mm
Номинална мощност	2,50– 4,20 kW (0,2– 0,34 kg/h)

Комплект на доставката

- Газов лъчист отоплител
- Регулатор за налягането на газа
- Газов маркуч
- Държател с крилчата гайка, болт, подложна шайба и осигурителен пръстен
- Закрепващ болт
- Пиезо запалка с гайка и кабел (само 035987)

Предназначение

Уредът да се използва само като лъчист отоплител. кози уред не е подходящ за използване в жилищни помещения. нредът да се използва само на открито. Уредът да се инсталира съобразно действащите закони.

Гбяснение на знаците

Да се използва само на открито

Внимание, горещи части!

BG

нказания за безопасност

- В случай на утечка (мирис на газ) затворете вентила на бутилката и дръжте уреда далече от източници на запалване. Търсете и отстранете утечката, преди да започнете да използвате уреда. Никога не търсете утечка с пламък, а използвайте за целта сапунена луга.
- Уредът да се използва само на добре проветрено място - подходящ е за използване само на открито.
- Уредът да не се използва в мазета или под нивото на земната повърхност.
- Ако уредът не се използва по-дълго време, да се отдели от газовата бутилка и да се съхранява на хладно, сухо място, извън обсега на деца.
- УРЕДЪТ ДА НЕ СЕ ИЗПОЛЗВА ЗА ОТОПЛЕНИЕ НА ЖИЛИЩНИ ПОМЕЩЕНИЯ.
- Когато не се използва, уредът да се отдели от газовата бутилка, като се затвори вентилът на бутилката.
- За да се избегнат повреди, маркучите да не се усукват. Съединителният маркуч да не се свързва усукан към уреда.
- Уредът да се поставя само далече от стени, запалими материали и източници на запалване.
- Уредът да се използва само с маркуч и регулатор, както е описано в настоящото ръководство за употреба.
- Проверявайте редовно маркуча за повреди. Заменяйте повредените маркучи.
- По време на работа уредът се загрява много. Не докосвайте горещи части на уреда. Оставете уреда напълно да се охлади, преди да го транспортирате, демонтирате или приберете за съхранение.
- По време на употреба уредът да не се мести. Оставете уреда напълно да се охлади, преди да го транспортирате.
- Никога не се опитвайте да повдигнете или транспортиране уред, свързан към газова бутилка, като го хващате за негови части. За целта използвайте само дръжката на газовата бутилка.
- Никога не се опитвайте да запалите уреда в областта на инжектора.
- Не отстранявайте предпазната решетка, не разглобявайте и не променяйте уреда.
- Дръжте децата далече от уреда.
- Никога не оставяйте уреда без надзор. Не използвайте уреда, ако керамиката е счупена или повредена.

Регулатор на налягането и съединителен маркуч

Използвайте само приложения маркуч и връзката за маркуча. Ако трябва да смените някой елемент, обърнете се към нашия сервиз или към вашия местен търговец на газ. Използването на неразрешени или променени части е опасно и може да доведе до тежки наранявания. Препоръчваме регулаторът да се смени след максимално пет години. Съединителният маркуч трябва да отговаря на съответните местни закони. Маркучът да не е по-дълъг от максимално 0,5 m, ако уредът се монтира към газова бутилка, както е описано в настоящото ръководство. Износени или повредени маркучи трябва да се сменят. Уверете се, че маркучът не е затиснат или прегънат и не докосва други части на уреда, освен връзката.

Монтаж

Монтаж на държателя към уреда

Свържете уреда с държателя с помощта на приложените крепежни елементи (крилчата гайка, подложна шайба, осигурителен пръстен и болт). Вижте също фигурите на чертежа на частите в настоящото ръководство за употреба.

Монтаж на пиезо запалката (035987)

- Пъхнете пиезо запалката в отвора на пиезо държателя и я закрепете с предвидената за това гайка.

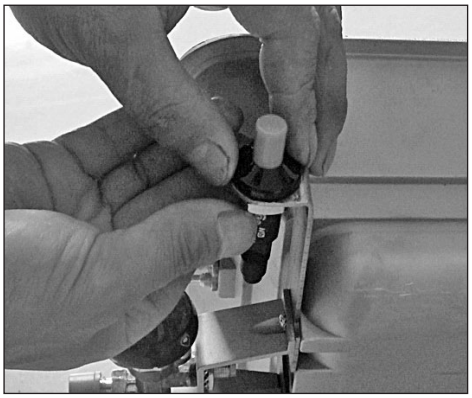

- Свържете пиезо запалката със запалителната игла, като използвате приложения кабел.

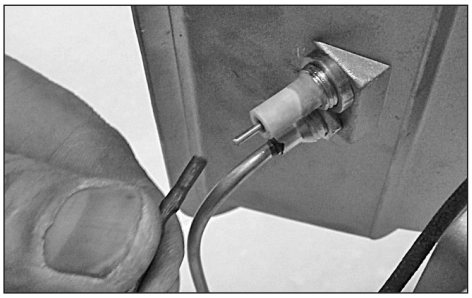

BG

Монтиране на уреда и свързване към газова бутилка

Уредът да се свързва само към продаваните в търговската мрежа газови бутилки за многократна употреба.

- Поставете държателя върху гърлото на бутилката.
- Закрепете уреда заедно с държателя към гърлото на бутилката, като завинтите здраво крепежния винт така, че той да опре в гърлото на бутилката.
- Уредът да не се използва, ако не може да се закрепи стабилно.
- Уверете се, че вентилът на бутилката и вентилът на уреда са затворени.
- Проверявайте състоянието на маркуча и на регулатора всеки път, преди да използвате уреда. Не използвайте маркуч или регулатор, който има повреди или признаци на износване.
- Свържете регулатора на налягането с газовата бутилка.
- Свържете газовия маркуч с регулатора на налягането и с уреда. Уверете се, че маркучът не е усукан или напрегнат и не докосва части на уреда, които могат да се нагреят.
- Отворете вентила на бутилката. Уверете се, че всички съединения са херметични. Ако е необходимо, използвайте за целта спрей за търсене на течове или сапунена луга. При нужда дозатегнете съединенията. Не използвайте уреда, ако се съмнявате, че системата не е херметична.

Използване

Процедирайте както следва, за да запалите уреда и да настроите пламъка:

- Поставете уреда и газовата бутилка на открито върху здрава, равна повърхност, далече от запалими материали.
- Отворете вентила на бутилката, като завъртите крана в посока обратна на часовниковата стрелка.
- Дръжте натиснато копчето на вентила и го завъртете на най-високата степен.
- **Модели 035985 и 035987:** Натиснете пиезо запалката.
- **Модели 035984 и 035986:** Запалете уреда, като държите пламъка към керамиката, възможно по-далече от областта на инжектора.
- Дръжте копчето на вентила натиснато около 20 секунди. Ако пламъкът спре, повторете описаните по-горе стъпки.
- Когато пламъкът се стабилизира, с въртене на копчето можете да го регулирате според вашето желание.
- За да изключите уреда, спрете пламъка, като затворите първо вентила на бутилката и след това вентила на уреда.

Поддръжка и почистване

СМЯНА НА ГАЗОВАТА БУТИЛКА

- Газовата бутилка да се сменя само на открито и далече от всякакви източници на запалване и други лица.
- Затворете вентила на бутилката и вентила на уреда.
- След употреба оставете уреда да изстине напълно.
- Отвинтете регулатора за газа и го отстранете.
- Отвинтете закрепващия болт и отстранете държателя и уреда от гърлото на бутилката.
- Процедирайте както в раздел ‘Монтиране на уреда и свързване към газова бутилка’.

Почистване

- Преди прибиране за съхранение уредът трябва изцяло да се почисти, особено ако няма да се използва по-дълго време.
- Оставете уреда напълно да се охлади, преди да го приберете за съхранение.
- За почистване използвайте вода и мек сапун.
- Ако горелката или една от тръбите е запушена, използвайте сгъстен въздух, за да отстраните причината за запушването.
- Съхранявайте уреда на сухо и чисто от прах място. Ако е възможно, съхранявайте уреда в оригиналната опаковка.

Гтстраняване на неизправността

Неизправност	Причина	Отстраняване на неизправността
Уредът не може да се запали	Не всички необходими газови кранчета са отворени	Отворете вентила на бутилката и вентила на уреда
	Газовата бутилка е празна	Сменете газовата бутилка
	Регулаторът на налягането е повреден	Сменете регулатора на налягането
	Инжекторът е блокирал	Почистете инжектора или го сменете
Пламъкът е много слаб, нестабилен, жълт ...	Газовата бутилка е почти празна	Сменете газовата бутилка
	Регулаторът на налягането е повреден	Сменете регулатора на налягането
	Инжекторът е блокирал	Почистете инжектора или го сменете
Газ излиза от някой вентил	Вентилът е повреден	Дайте уреда на специалист за ремонт
	Регулаторът на налягането е повреден	Сменете регулатора на налягането

РЕЦИКЛИРАНЕ

Уредите, които не могат да се използват повече, да се предават за рециклиране в пункт за вторични суровини. Не отвеждайте уреда заедно с битовите отпадъци. Допълнителна информация можете да получите в компетентната за това служба. Отведете опаковката съобразно типа на материала, както и съобразно местните предписания, които важат във Вашия регион.

CZ

ÚVOD

Před uvedením přístroje do provozu si přečtěte návod k obsluze.

OZNAČENÍ DÍLŮ

1. Držák
2. Upevňovací šroub
3. Lahvový ventil
4. Fixační šroub
5. Podložka a pojistný kroužek
6. Křídlatá matice
7. Přípojka regulátoru
8. Regulátor konstantního tlaku
9. Hadice
10. Přístrojový ventil
11. Piezozapalování (pouze 035985 & 035987)
12. Přípoj plynové lahve
13. Přípoj přístroje

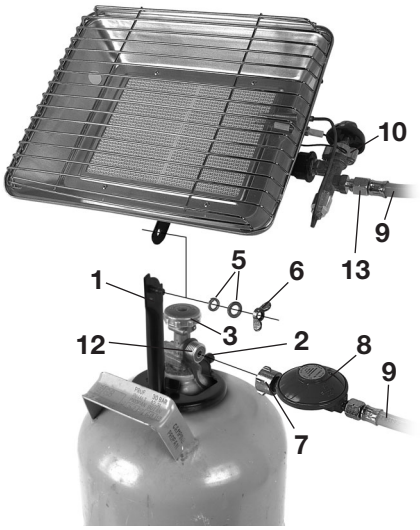

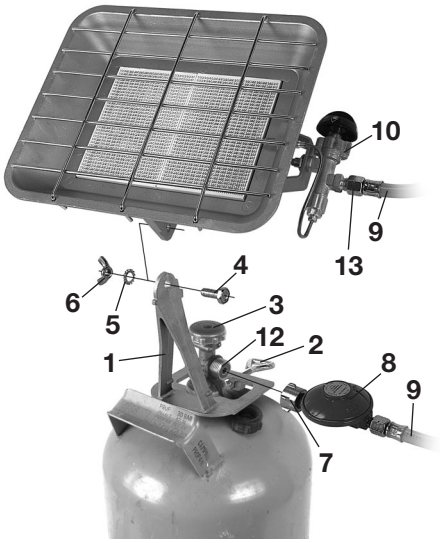

CZ

TECHNICKÉ ÚDAJE PRO TEPLOMETY 035984, 035985, 035986 & 035987

Druh plynu	Butan G30 Propan G31
Kategorie plynu, provozní tlak	Verze I3B/P(50): 50 mbar Verze I3P(37): 37 mbar Verze I3B/P(30): 29 mbar
Zemû urãení	Verze I3B/P(50): AT, CH, DE Verze I3P(37): BE, CH, CZ, IT, ES, FR, GR, GB, HR, LT, NL, PT, SK, IE, SI Verze I3B/P(30): BE, CY, CZ, DK, EE, FI, FR, HU, IT, LT, LV, NL, NO, SE, SI, SK, RO, HR, TR, BG, IS, LU, MT
Tryska hořáku	Verze I3B/P(50): 0,9 mm Verze I3P(37): 1,1 mm Verze I3B/P(30): 1,1 mm
Jmenovitý výkon	2,50– 4,20 kW (0,2– 0,34 kg/h)

ROZSAH DODÁVKY

- Plynový teplomet
- Regulátor tlaku plynu
- Plynová hadice
- Držák s křídlatou maticí, šroubem, podložkou a pojistným kroužkem
- Upevňovací šroub
- Piezozapalování s maticí a kabelem (pouze 035987)

ÚČEL POUŽITÍ

Tento přístroj se smí používat pouze jako teplomet. TENTO PŘÍSTROJ NENÍ VHODNÝ PRO POUŽITÍ V OBYTNÝCH MÍSTNOSTECH. TENTO PŘÍSTROJ SE SMÍ POUŽÍVAT POUZE VENKU. Přístroj musí být instalován v souladu s platnými zákonnými předpisy.

LEGENDA K POUŽITÝM SYMBOLŮM

Pouze pro venkovní použití

Pozor, horké díly

CZ

BEZPEČNOSTNÍ POKYNY

- V případě unikání plynu (zápach plynu) zavřete lahvový ventil a uložte přístroj v bezpečné vzdálenosti od zápalných zdrojů. Před uvedením přístroje do provozu najděte a odstraňte netěsné místo. Netěsné místo nikdy nelokalizujte plamenem, ale použijte k tomuto účelu mýdlový roztok.
- Přístroj se smí použít pouze na dobře větraném místě - Tento přístroj je vhodný pouze pro venkovní použití.
- Přístroj se nesmí používat ve sklepech nebo v podzemí.
- V případě delšího nepoužívání přístroje jej odpojte od plynové lahve a skladujte na chladném, suchém místě mimo dosah dětí.
- NEPOUŽÍVAT K VYTÁPĚNÍ OBYTNÝCH PROSTOR.
- Pokud přístroj není používán, musí být oddělen od plynové lahve uzavřením lahvového ventilu.
- K zamezení poškození se hadice nesmí překroutit. Spojovací hadice nesmí být k přístroji připojena překroucená.
- Přístroj smí být umístěn pouze v bezpečné vzdálenosti od stěn, hořlavých materiálů a zdrojů ohně.
- Přístroj se smí používat pouze s hadicí a regulátorem, dle popisu v návodu k obsluze.
- Pravidelně kontrolujte hadici z hlediska poškození. Poškozené hadice vyměňte.
- Během provozu je přístroj velmi horký. Nedotýkejte se horkých částí přístroje. Před přepravou, demontáží, čištěním nebo skladováním nechte přístroj zcela vychladnout.
- Během použití se s přístrojem nesmí pohybovat. Před přepravou nechte přístroj zcela vychladnout.
- Nepokoušejte se nikdy, přepravovat nebo zvedat přístroj, připojený k plynové lahvi, uchopením za díly samotného přístroje. K tomu použijte pouze držák plynové láhve.
- Nepokoušejte se nikdy o zapálení přístroje v oblasti injektoru.
- Nikdy neodstraňujte ochrannou mřížku nebo nerozebírejte nebo neupravujte přístroj.
- Přístroj nepatří do rukou dětí.
- Nikdy nenechte přístroj bez dozoru. Při zlomené nebo poškozené keramické části, přístroj nikdy nepoužívejte.

REGULÁTOR TLAKU A SPOJOVACÍ HADICE

Použijte pouze dodanou hadici a hadicovou přípojku. Pokud potřebujete zajistit výměnu, kontaktujte naši zákaznickou službu nebo Vašeho oblastního prodejce. Používání neschválených nebo upravených dílů je nebezpečné a může mít za následek těžká poranění. Je doporučeno regulátor po max. pěti letech vyměnit. Spojovací hadice musí odpovídat příslušné oblastní legislativě. Hadice nesmí překročit maximální délku 0,5 m, pokud je přístroj, jak je popsáno v tomto návodu k obsluze, namontován na plynovou láhev. Opotřebované nebo poškozené hadice se musí vyměnit. Přesvědčte se, že není hadice skřípnutá nebo zlomená, a že se nedotýká žádných dílů přístroje.

MONTÁŽ

CZ

MONTÁŽ DRŽÁKU K PŘÍSTROJI

Pomocí dodaného upevňovacího materiálu (křídlatá matice, podložka, pojistný kroužek a šroub) spojte přístroj s držákem.Viz také vyobrazení na výkrese dílů v tomto návodu k obsluze.

MONTÁŽ PIEZO ZAPALOVÁNÍ (POUZE MOD. 035987)

- Zasuňte piezo zapalování do otvoru u držáku a upevněte je příslušnou maticí

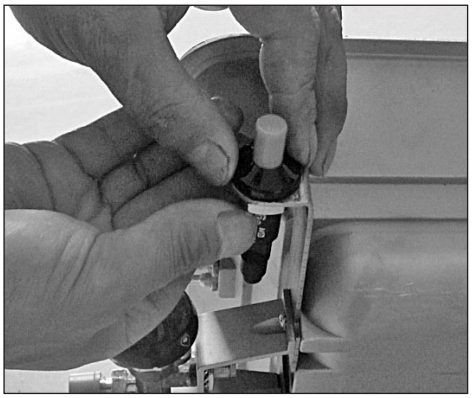

- Za použití dodaného kabelu propojte piezo zapalování se zapalovací jehlou

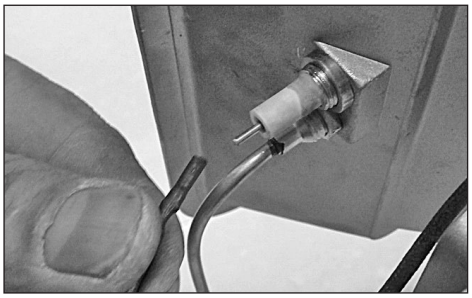

CZ

MONTÁŽ PŘÍSTROJE A PŘIPOJENÍ K PLYNOVÉ LÁHVI

Přístroj smí být připojen pouze k obvyklým vratným plynovým lahvím

- Nasuňte držák na hrdlo lahve.
- Připevněte přístroj i s držákem k hrdlu lahve pevným zašroubováním upevňovacích šroubů tak, aby držák dosedl k hrdlu lahve až na doraz.
- **Pokud nelze přístroj stabilně připevnit, nesmí se uvést do provozu.**
- Přesvědčte se, že lahvový ventil a přístrojový ventil jsou zavřené.
- Před každým použitím přístroje zkontrolujte stav hadice a regulátoru. Nepoužívejte hadici nebo regulátor, vykazující poškození nebo známky opotřebení.
- Spojte regulátor tlaku s plynovou lahví.
- Spojte plynovou hadici s regulátorem tlaku a s přístrojem. Přesvědčte se, že není hadice překroucená nebo napnutá, a že se nedotýká žádných dílů, které by mohly být horké.
- Otevřete lahvový ventil. Přesvědčte se, že jsou všechny spoje těsné. Pokud je nutno, tak k tomu použijte sprej na vyhledávání netěsností nebo mýdlový roztok. V případě nutnosti spoje eventuelně dotáhněte. Nepoužívejte přístroj, pokud se domníváte, že je systém netěsný.

POUŽITÍ

Pro zapálení přístroje a nastavení plamene postupujte následovně.

- Na volném prostranství umístěte přístroj a plynovou láhev na pevný rovný povrch, vzdálený od hořlavých materiálů.
- Otevřete lahvový ventil a zároveň otáčejte kohoutkem proti směru hodinových ručiček.
- Ovládací regulátor ventilu podržte stlačené a otočte jím na nejvyšší stupeň.
- **Model 035985 & 035987:** Stiskněte piezozapalování.
- **Model 035984 & 035986:** Přiložením plamene ke keramice, pokud možno daleko od oblasti injektoru, zapalte přístroj.
- Ovládací regulátor ventilu podržte cca 20 sec. stlačený. V případě, že plamen zhasne, zopakujte výše popsaný postup.
- Jakmile se plamen stabilizuje, lze jej otočením ovládacího regulátoru ventilu nastavit dle potřeby.
- Pro vypnutí přístroje, zhasněte plamen tím, že nejprve zavřete lahvový ventil a následně přístrojový ventil.

ÚDRŽBA A ČIŠTĚNÍ

VÝMĚNA PLYNOVÉ LAHVE

- Plynová láhev se smí vyměňovat pouze na volném prostranství a v dostatečné vzdálenosti od zápalných zdrojů a eventuelně přítomných osob.
- Zavřete lahvový ventil a ventil přístroje.
- Pokud byl přístroj v provozu, nechte jej úplně vychladnout.
- Odšroubujte regulátor plynu a odstraňte jej.
- Odšroubujte upevňovací šroub a odstraňte držák a přístroj z hrdla plynové láhve.
- Postupujte dle popisu v odstavci ‘Montáž přístroje a připojení k plynové láhvi’.

ČIŠTĚNÍ

- Přístroj musí být před uskladněním, zejména pokud nebude delší dobu používán, kompletně očištěn.
- Před uložením nechte přístroj zcela vychladnout.
- Pro očištění použijte vodu a jemné mýdlo.
- V případě, že dojde k ucpání hořáku nebo některé z trubek, použijte k odstranění ucpání stlačený vzduch.
- Přístroj skladujte na suchém místě bez prachu. Pokud je možno, uschovejte originální obal.

ODSTRANĚNÍ PORUCHY

Porucha	Příčina	Odstranění poruchy
Teplomet nelze zapálit	Nejsou otevřeny všechny potřebné plynové kohouty	Otevřete lahvový ventil a ventil přístroje.
	Prázdná plynová láhev	Vyměňte plynovou láhev
	Závada na regulátoru tlaku	Vyměňte regulátor tlaku
	Zablokovaný injektor	Vyčistěte injektor nebo jej vyměňte
Plamen je velmi slabý, nestabilní, žlutý ...	Skoro prázdná plynová láhev	Vyměňte plynovou láhev
	Závada na regulátoru tlaku	Vyměňte regulátor tlaku
	Zablokovaný injektor	Vyčistěte injektor nebo jej vyměňte
Z ventilu uniká plyn	Vadný ventil	Nechte přístroj opravit u odborníka
	Závada na regulátoru tlaku	Vyměňte regulátor tlaku

RECYKLACE

Zařízení, které již není použitelné, odevzdejte k recyklaci ve sběrně druhotných surovin. Nelikvidujte jako komunální odpad. Další informace získáte u příslušného správního orgánu. Obaly likvidujte v souladu s typem materiálu a místními předpisy, platnými ve Vaší oblasti.

SISSEJUHATUS

Enne seadme kasutusele võtmist lugege kasutusjuhendit..

EST

OSADE NIMETUSED

1. Kinnitus
2. Kinnituskruvi
3. Ballooni ventiil
4. Fikseerimiskruvi
5. Seib ja vedrurõngas
6. Liblikmutter
7. Regulaatori ühendus
8. Püsirõhu reguleerija
9. Voolik
10. Seadme ventiil
11. Piezo süütaja (ainult 035985 & 035987)
12. Ballooni ühendus
13. Seadme ühendus

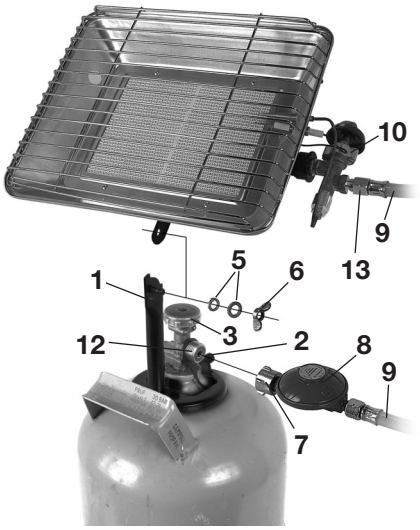

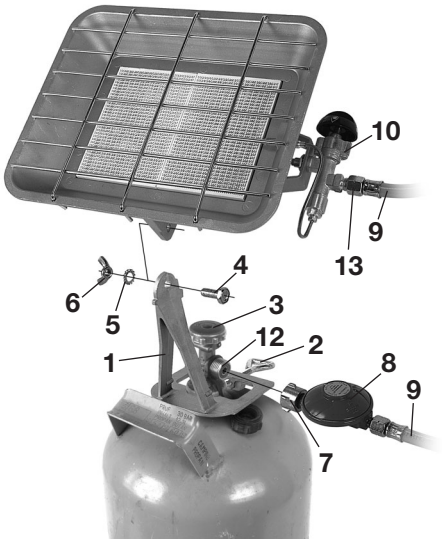

TEHNILISED ANDMED GAASIKIIRGURITELE 035984, 035985, 035986 & 035987

Gaasi tüüp	Butaan G30 Propaan G31
Gaasikategooria, töörõhk	Versioon I3B/P(50): 50 mbar Versioon I3P(37): 37 mbar Versioon I3B/P(30): 29 mbar
Sihtriigid	Versioon I3B/P(50): AT, CH, DE Versioon I3P(37): BE, CH, CZ, IT, ES, FR, GR, GB, HR, LT, NL, PT, SK, IE, SI Versioon I3B/P(30): BE, CY, CZ, DK, EE, FI, FR, HU, IT, LT, LV, NL, NO, SE, SI, SK, RO, HR, TR, BG, IS, LU, MT
Põleti düüs	Versioon I3B/P(50): 0,9 mm Versioon I3P(37): 1,1 mm Versioon I3B/P(30): 1,1 mm
Nimivõimsus	2,50– 4,20 kW (0,2– 0,34 kg/h)

EST

TARNEPAKETT

- Gaasikiirgur
- Gaasisurve regulaator
- Gaasivoolik
- Kinnitus liblikmutri, kruvi, seibi ja vedrurõngaga
- Kinnituskruvi
- Mutri ja kaabliga Piezo süütaja (ainult 035987)

KASUTUSEESMÄRK

Käesolevat seadet on lubatud kasutada vaid soojuskiirgurina. SEADE EI SOBI KASUTAMISEKS ELURUUMIDES. KÄESOLEVAT SEADET TOHIB KASUTADA AINULT VABAS ÕHUS. Seade tuleb paigaldada vastavalt kehtivale seadusandlusele.

Märkide seletus

Kasutada ainult vabas õhus

Tähelepanu, kuumad detailid

EST

OHUTUSNÕUDED

- Lekke korral (gaasilõhn) sulgege ballooni ventiil ja vältige seadme sattumist süüteallikate lähedusse. Enne kui seadet uuesti kasutate, otsige leke üles ja kõrvaldage see. Ärge mitte kunagi kasutage lekke tuvastamiseks leeki, vaid spetsiaalset aerosooli või seebivett.
- Kasutage seadet ainult hästi õhutatud kohas - mõeldud kasutamiseks ainult vabas õhus.
- Seadet ei tohi kasutada keldrites ega mujal allpool maapinda.
- Juhul kui seadet pikemat aega ei kasutata, tuleb seade gaasiballooni küljest eemaldada ning hoida jahedas ja kuivas kohas, laste käeulatusest väljaspool.
- MITTE KASUTADA ELURUUMIDE KÜTMISEKS.
- Mittekasutuse korral tuleb seade ballooni ventiili sulgemisega gaasiballooni küljest eraldada.
- Seadme kahjustuste vältimiseks jälgige, et voolikud keerdu ei läheks. Ühendusvoolik ei tohi seadme külge ühendamisel keerdus olla.
- Seadet ei tohi kasutada seinade, kergestisüttivate materjalide ja süüteallikate läheduses.
- Seadet on lubatud kasutada ainult vooliku ja regulaatoriga vastavalt kasutusjuhendile..
- Kontrollige voolikuid regulaarselt kahjustuste suhtes. Kahjustatud voolikud vajetage välja.
- Seade saavutab kasutuuse käigus väga kõrge temperatuuri. Ärge puudutage seadme kuumi detaile. Laske seadmel enne transportimist, eemaldamist või hoiustamist lõplikult maha jahtuda.
- Kasutamise ajal ei tohi seadet liigutada. Laske seadmel enne transportimist lõplikult maha jahtuda.
- Ärge üritage kunagi gaasiballooni külge ühendatud seadet seadme detailidest kinni võttes tõsta või transportida. Kasutage selleks gaasiballooni käepidet.
- Ärge üritage seadet kunagi injektori piirkonnast süüdata.
- Kaitsevõre eemaldamine ja demonteerimine ning muudatuste tegemine seadmes on keelatud.
- Hoida laste eest.
- Ärge jätke seadet kunagi järelvalveta. Katkise või kahjustatud keraamikaga seadme kasutamine on keelatud.

SURVE REGULEERIJA JA ÜHENDUSVOOLIK

Kasutage ainult kaasasolevat voolikut ja ühendusdetaile. Kui need vajavad vahetamist, võtke ühendust lähima klienditeeninduse või oma piirkonna gaasitarnijaga. Lubamata või ümberehitatud detailide kasutamine on ohtlik ja võib põhjustada raskeid vigastusi. Reguleerijat on soovituslik vahetada hiljemalt iga viie aasta tagant. Ühendusvoolik peab vastama kohalikule seadusandlusele. Voolik ei tohi käesolevas kasutusjuhendis kirjeldatud viisil gaasiballoonikülge ühendamisel ületada maksimaalset pikkust 0,5 m. Kulunud või vigastatud voolikud tuleb välja vahetada. Kontrollige, et voolik ei oleks millegi vahele kinni jäänud ega nurga all murtud ning et see ei puudutaks muid seadme osasod peale ühenduskoha.

MONTAAŽ

SEADME KINNITUSE ÜHENDAMINE

Ühendage seade kaasasoleva koos kinnitusega kaasasolevate kinnitusvahendite abil (liblikmutter, seib, vedrurõngas ja kruvi). Vaadake ka pilte ja detailide jooniseid käesolevas kasutusjuhendis.

EST

PIEZO SÜÜTAJA PAIGALDAMINE (AINULT MOD. 035987)

- Lükake Piezo süütaja Piezo kinnituse auku ja fikseerige selleks ettenähtud mutriga.

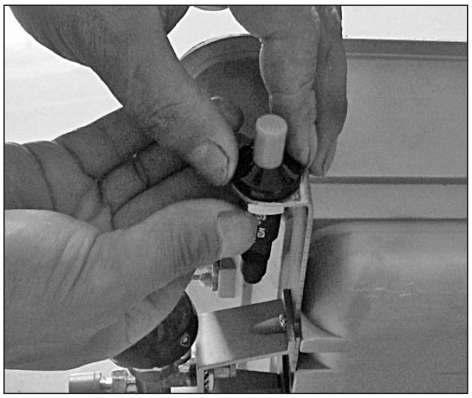

- Ühendage Piezo süütaja kaasasoleva kaabli abil süütenõelaga.

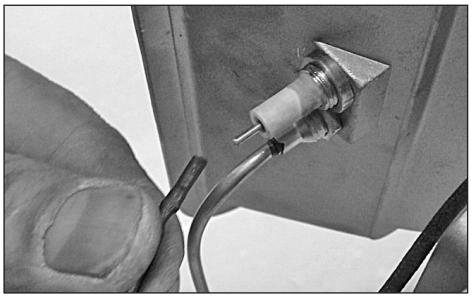

EST

SEADME MONTAAŽ JA ÜHENDAMINE GAASIBALLOONIGA

Seadet tohib ühendada vaid jaemüügi LPG-ballooni külge.

- Lükake ühendus ballooni kaelale.
- Fikseerige seade koos kinnitusega ballooni kaelale. Selleks keerake kinnituskruvi kõvasti kinni, nii et see oleks vastu ballooni kaela.
- **Kui seadet ei ole võimalik stabiilselt kinnitada, on selle kasutusele võtmine keelatud.**
- Veenduge, et ballooni ventiil ja seadme ventiil oleksid suletud.
- Kontrollige alati enne seadme kasutamist, kas voolik ja regulaator on töökorras. Ärge kasutage voolikut või regulaatorit, mis on katkised või kulunud.
- Ühendage rõhuregulaator gaasiballooniga.
- Ühendage gaasivoolik rõhuregulaatori ja seadmega. Kontrollige, et voolik ei oleks millegi vahele kinni keerdus ega pingul ning et see ei puudutaks seadme neid osasid, mis võivad kuumaks minna.
- Avage ballooni ventiil. Veenduge, et kõik ühenduskohad oleks tihedad. Vajadusel kasutage lekke tuvastamiseks spetsiaalset aerosooli või seebivett. Vajadusel pinguldage ühendusi. Ärge kasutage seadet, kui Te kahtlustate, et süsteemis esineb lekkeid.

KASUTAMINE

Põleti süütamiseks ja leegi reguleerimiseks toimige järgnevalt:

- Paigaldage seade ja gaasiballoon vabas õhus kindlale tasasele pinnale, kergestisüttivatest materjalidest eemale.
- Avage kraani vastupäeva keerates ballooni ventiil.
- Hoidke ventiili nupp alla vajutatud ja leerake see kõige kõrgemale astmele.
- **Mudelid 035985 & 035987:** Vajutage Piezo süütajat.
- **Mudelid 035984 & 035986:** Süüdake seade leeki injektori piirkonnast võimalikult kaugel keraamika lähedale hoides.
- Vajutage ventiili nupp u 20 sekundiks alla. Kui leek kustub, korrake eelnevaid samme.
- Kui leek on stabiliseerunud, saab seda nuppu keerates soovile vastavalt reguleerida.
- Seadme välja lülitamiseks kustutage leek, sulgedes kõigepealt ballooni ventiil ning seejärel seadme ventiil.

HOOLDUS JA PUHASTAMINE

GAASIBALLOONI VAHETUS

- Gaasiballooni tohib vahetada ainult vabas õhus, eemal mistahes süttimisallikatest ja teistest inimestest.
- Sulgege ballooni ventiil ja seadme ventiil.
- Kui seade oli kasutuses, laske sellel täielikult maha jahtuda.
- Keerake gaasiregulaator lahti ja eemaldage see.
- Keerake kinnituskruvi maha ning eemaldake kinnitus ja seade ballooni kaelalt.
- Edasi juhinduge peatükist “Seadme montaaž ja ühendamine gaasiballooniga”.

PUHASTAMINE

- Enne hoiustamist tuleb seade põhjalikult puhastada, eriti kui seadet pikemat aega ei kasutata.
- Laske seadmel enne hoiustamist lõplikult maha jahtuda.
- Kasutage seadme puhastamiseks vett ja õrna seepi.
- Juhul kui põleti või üks torudest on ummistunud, kasutage ummistuse kõrvaldamiseks suruõhku.
- Hoiustage seadet puhtas tolmuvabas kohas. Võimaluse korral hoiustage seadet originaalpakendis.

EST

RIKETE EEMALDAMINE

Rike	Põhjus	Rikete eemaldamine
Seadet ei ole võimalik süüdata	Kõik vajalikud gaasikraanid ei ole avatud	Avage ballooni ventiil ja seadme ventiil
	Gaasiballoon tühi	Vahetage gaasiballoon välja
	Surveregulaator defektne	Vahetage surveregulaator välja
	Injektor blokeeritud	Puhastage injektor või vahetage see välja
Leek väga nõrk, mittestabiilne, kollane...	Gaasiballoon peaaegu tühi	Vahetage gaasiballoon välja
	Surveregulaator defektne	Vahetage surveregulaator välja
	Injektor blokeeritud	Puhastage injektor või vahetage see välja
Ventiilist lekib gaasi	Katkine ventiil	Laske seade spetsialisti poolt remontida
	Surveregulaator defektne	Vahetage surveregulaator välja

TAASKASUTUS

Kasutuskõlbmatu seade tuleb taaskasutuseks viia metalli kogumispunkti. Ärge visake seadet olmeprügi hulka. Lisateavet kogumispunktide kohta saate kohalikust omavalitsusest või jäätmeveofirmast. Sortige pakend materjali järgi ja visake see ära kõigi jäätmekäitlusreeglite kohaselt.

JOHDANTO

Lue käyttöohje ennen kuin otat laitteen käyttöön.

FIN

OSANIMITYKSET

1. Pidike
2. Kiinnitysruuvi
3. Pullon venttiili
4. Kiinnittämisruuvi
5. Aluslaatta ja varmistusrengas
6. Siipimutteri
7. Säädinliitäntä
8. Vakiopainesäädin
9. Letku
10. Laiteventtiili
11. Pietsosytytin (vain 035985 ja 035987)
12. Pullon liitäntä
13. Laitteen liitäntä

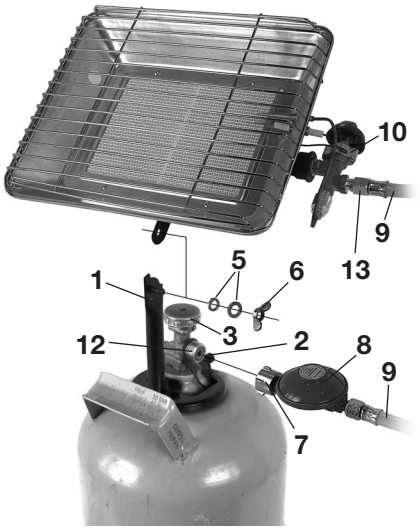

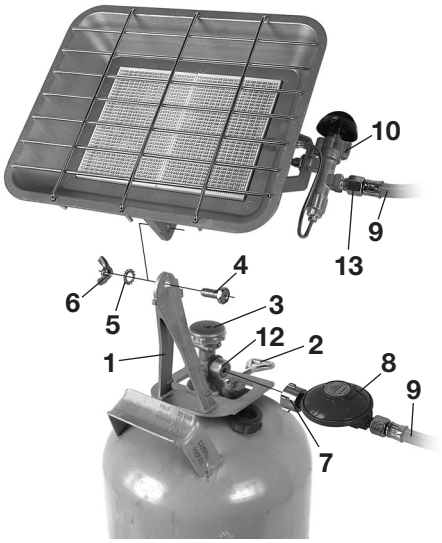

TEKNISET TIEDOT KAASULÄMPÖSÄTEILIJÖILLE 035984, 035985, 035986 JA 035987

Kaasulaji	butaani G30 propaani G31
Kaasuluokka, käyttöpaine	Versio I3B/P(50): 50 mbaaria Versio I3P(37): 37 mbaaria Versio I3B/P(30): 29 mbaaria
Määrämaat	Versio I3B/P(50): AT, CH, DE Versio I3P(37): BE, CH, CZ, IT, ES, FR, GR, GB, HR, LT, NL, PT, SK, IE, SI Versio I3B/P(30): BE, CY, CZ, DK, EE, FI, FR, HU, IT, LT, LV, NL, NO, SE, SI, SK, RO, HR, TR, BG, IS, LU, MT
Polttosuutin	Versio I3B/P(50): 0,9 mbaaria Versio I3P(37): 1,1 mm Versio I3B/P(30): 1,1 mm
Nimellisteho	2,50–4,20 kW (0,2–0,34 kg/h)

FIN

TOIMITUS

- Kaasulämpösäteilijä
- Kaasunpainesäädin
- Kaasuletku
- Pidike siipimutterilla, ruuvilla, aluslaatalla ja varmistusrenkaalla
- Kiinnitysruuvi
- Pietsosytytin mutterilla ja johdolla (vain 035987)

KÄYTTÖTARKOITUS

Tätä laitetta saa käyttää vain lämpösäteilijänä. TÄMÄ LAITE EI OLE SOPIVA KÄYTETTÄVÄKSI ASUINTILOISSA. TÄTÄ LAITETTA SAA KÄYTTÄÄ VAIN ULKONA. Laite tulee asentaa voimassa olevien lakimääräysten mukaisesti.

Merkkien selitykset

Vain ulkona käytettäväksi

Huomio, kuumia osia

FIN

TURVALLISUUSOHJEET

- Jos tapahtuu vuoto (kaasunhaju), sulje pullon venttiili ja pidä laite kaukana syttymislähteistä. Etsi ja korjaa vuoto ennen kuin otat laitteen käyttöön. Älä koskaan etsi vuotoa liekillä, vaan käytä siihen saippualiuosta.
- Laitetta saa käyttää vain hyvin tuuletetussa paikassa – soveltuu käytettäväksi vain ulkona.
- Laitetta ei saa käyttää kellareissa tai maanpinnan alapuolella.
- Mikäli laitetta ei käytetä pitkään aikaan, on laite irrotettava kaasupullosta ja varastoitava viileässä, kuivassa paikassa, lasten ulottumattomissa.
- ÄLÄ KÄYTÄ ASUINTILOJEN LÄMMITTÄMISEEN
- Kun laitetta ei käytetä, on se erotettava pullon venttiilin sulkemisella kaasupullosta.
- Vaurioiden välttämiseksi letkuja ei saa vääntää. Liitosletkut eivät saa olla kiinnitetty väännettyinä laitteessa.
- Laitteen saa pystyttää vain kauas seinistä, leimahtavista materiaaleista ja syttymislähteistä.
- Laitetta saa käyttää vain letkulla ja säätimellä, kuten tässä käyttöohjeessa kuvataan.
- Tarkista letku säännöllisesti vaurioiden varalta. Vaihda vaurioituneet letkut.
- Käytön aikana tämä laite tulee hyvin kuumaksi. Älä koske kuumiin laiteosiin. Anna laitteen jäähtyä kokonaan ennen sen kuljetusta, purkamista tai varastointia.
- Käytön aikana laitetta ei saa liikuttaa. Anna laitteen jäähtyä kokonaan ennen sen kuljetusta.
- Älä koskaan yritä laitteen omien osien avulla nostaa tai kuljettaa laitetta, joka on kytketty kaasupulloon. Käytä siihen vain kaasupullon kädensijaa.
- Älä koskaan yritä sytyttää laitetta injektorin alueella.
- Älä poista suojaritilää ja hajota osiin tai muuntele laitetta.
- Pidä lapset kaukana laitteesta.
- Älä jätä laitetta koskaan ilman valvontaa. Älä ota laitetta käyttöön, jos keramiikka on murtunut tai vaurioitunut.

PAINEENSÄÄDIN JA LIITÄNTÄLETKU

Käytä vain mukana toimitettua letkua tai letkuliitäntää. Ota yhteyttä asiakaspalveluumme tai alueelliseen kaasukauppiaaseesi, mikäli tarvitset vaihtoa. Käyttö ei-sallituilla tai muunnelluilla osilla on vaarallista ja siitä voi olla seurauksena vaikeita vammoja. Säädin on suositeltava vaihtaa maksimissaan viiden vuoden jälkeen. Liitosletkun tulee vastata vastaavia alueellista lainsäädäntöä. Letku ei saa ylittää maksimipituutta 0,5 m, kun laite asennetaan kaasupulloon, kuten tässä käyttöohjeessa kuvataan. Kuluneet tai vaurioituneet letkut tulee vaihtaa. Varmistu, että letku ei ole puristunut väliin tai taittunut ja eikä koske muihin laitteen osiin kuin liitokseen.

ASENNUS

PIDIKKEEN ASENNUS LAITTEESSA

Yhdistä laite pidikkeen kanssa mukana toimitetun kiinnitysmateriaalin avulla (siipimutteri, alustalaatta, varmistusrengas ja ruuvi). Katso myös kuvat tämän käyttöohjeen osapiirroksesta.

FIN

PIETSOSYTYTTIMEN ASENNUS (MOD. 035987)

- Työnnä pietsosytytin reikään pietsopidikkeessä ja kiinnitä se sitä varten suunnitellulla mutterilla.

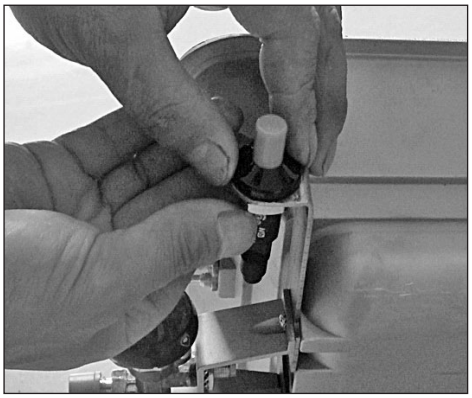

- Yhdistä pietsosytytin sytytysiskurin kanssa mukana toimitettua johtoa käyttämällä.

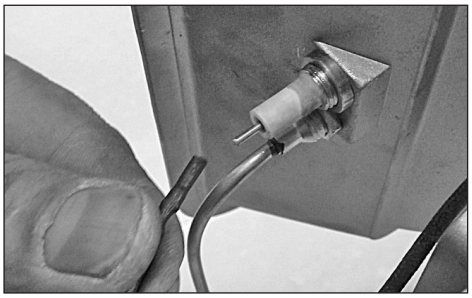

LAITTEEN ASENNUS JA LIITÄNTÄ KAASUPULLOON

Laite saadaan liittää vain normaaleihin nestekaasupulloihin.

- Työnnä pidike pullon kaulaan.
- Kiinnitä laite pidikkeen kanssa pullon kaulaan kiristäen samalla kiinnitysruuvia, jolla osat kiinnitetään pullon kaulaan.
- **Laitetta ei saa käyttää, jos sitä ei ole kiinnitetty tukevasti.**
- Varmistu, että pullon venttiili ja laitteen venttiili ovat suljettuja.
- Tarkista letkun ja säätimen tila joka kerta ennen laitteen käyttöä. Älä käytä vioittuneita tai kuluneita letkuja tai säätimiä.
- Yhdistä paineensäädin kaasupulloon.
- Yhdistä kaasuletku paineensäätimeen ja laitteeseen. Varmistu, että letku ei ole vääntynyt tai pingottunut ja eikä koske laitteen osiin, jotka voivat olla kuumia.
- Avaa pullon venttiili. Varmista, että liitokset ovat tiiviitä. Mikäli tarpeellista, käytä tätä varten vuodonetsintäsprayta tai saippualiuosta. Kiristä liitoksia tarvittaessa. Älä käytä laitetta, mikäli oletat, että järjestelmä ei ole tiivis.

FIN

KÄYTTÖ

Toimi seuraavasti, kun haluat sytyttää laitteen ja säätää liekin:

- Aseta laite ja kaasupullo ulkona kiinteälle, tasaiselle pinnalle, kauas leimahtavista materiaaleista.
- Avaa pullon venttiili, siten että käännät hanaa vastapäivään.
- Pidä venttiilin nuppi painettuna ja käännä se korkeimmalle tasolle.
- **Mallit 035985 ja 035987:** Paina pietsosytytintä.
- **Mallit 035984 ja 035986:** Sytytä laite siten, että pidät keramiikkaan kohdistuvan liekin mahdollisimman etäällä injektorin alueesta.
- Pidä venttiilin nuppia painettuna n. 20 sekuntia. Mikäli liekki sammuu, toista yllä kuvatut vaiheet.
- Heti kun liekki vakautuu, voidaan sitä säätää nuppia kääntämällä kuten halutaan.
- Sammuttaaksesi laitteen, sammuta liekki siten, että suljet ensin pullon venttiilin ja seuraavaksi laitteen venttiilin.

HUOLTO JA PUHDISTUS

KAASUPULLON VAIHTO

- Kaasupullon saa vaihtaa vain ulkoilmassa ja kaukana kaikista syttymislähteistä ja muista henkilöistä.
- Sulje pullon venttiili ja laitteen venttiili.
- Mikäli laite oli käytössä, anna sen jäähtyä täysin.
- Kierrä kaasusäädin auki ja irrota se.
- Kierrä kiinnitysruuvi auki ja poista pidike ja laite pullon kauluksesta.
- Toimi kappaleessa ”Laitteen asennus ja liitäntä kaasupulloon” kuvatulla tavalla.

PUHDISTUS

- Laite tulee puhdistaa täydellisesti ennen varastointia, erityisesti kun laitetta ei käytetä pitkään aikaan.
- Anna laitteen jäähtyä kokonaan ennen sen varastointia.
- Käytä puhdistamiseen vettä ja mietoa saippuaa.
- Mikäli poltin tai putket ovat tukkeutuneet, käytä paineilmaa korjataksesi tukkeutuman syyn.
- Varastoi laitetta kuivassa ja pölyttömässä paikassa. Jos mahdollista, säilytä alkuperäispakkauksessa.

FIN

VIAN KORJAAMINEN

Vika	Syy	Vian korjaaminen
Laitetta ei voi sytyttää	Kaikki tarpeelliset kaasuhanat eivät ole auki	Avaa pullon venttiili ja laitteen venttiili
	Kaasupullo tyhjä	Vaihda kaasupullo
	Paineensäätimen vika	Vaihda paineensäädin
	Injektori tukossa	Puhdista injektori tai vaihda se
Liekki hyvin heikko, epävakaa, keltainen...	Kaasupullo melkein tyhjä	Vaihda kaasupullo
	Paineensäätimen vika	Vaihda paineensäädin
	Injektori tukossa	Puhdista injektori tai vaihda se
Kaasua vuotaa venttiilistä	Venttiili viallinen	Anna ammattihenkilön korjata laite
	Paineensäätimen vika	Vaihda paineensäädin

KIERRÄTYS

Käyttökelvottomat laitteet on toimitettava asianmukaiseen kierrätyspisteeseen. Älä hävitä talousjätteen mukana. Lisätietoja saat asiasta vastaavalta taholta. Toimita pakkaus jätehuoltoon materiaalin sekä alueellasi voimassa olevien säännösten mukaisesti.

BEVEZETÉS

Olvassa el a kezelési utasítást a készülék üzembe helyezése előtt.

ALKATRÉSZ MEGNEVEZÉS

1. Tartórész
2. Rögzítőcsavar
3. Palackszelep
4. Rögzítő csavar
5. Alátétcsavar és biztosító gyűrű
6. Szárnyas anya
7. Szabályozó csatlakozás
8. Konstans nyomásszabályozó
9. Tömlő
10. Készülékszelep
11. Piezogyújtás (csak 035985 & 035987)
12. Palack csatlakozás
13. Készülék csatlakozás

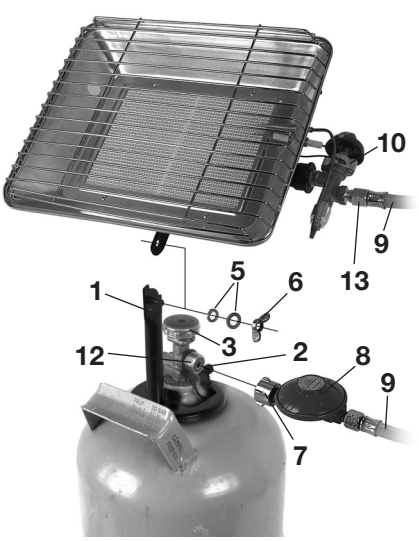

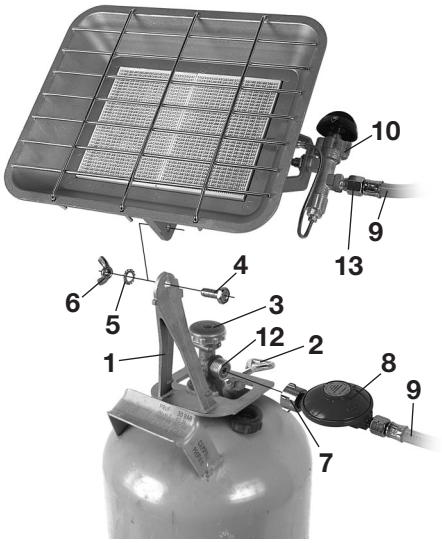

MŰSZAKI ADATOK A 035984, 035985, 035986 & 035987 GÁZ-HŐSUGÁRZÓKHOZ

Gázfajta	Bután G30 Propán G31
Gázkategória, üzemi nyomás	Verzió I3B/P(50): 50 mbar Verzió I3P(37): 37 mbar Verzió I3B/P(30): 29 mbar
Meghatározott országok	Verzió I3B/P(50): AT, CH, DE Verzió I3P(37): BE, CH, CZ, IT, ES, FR, GR, GB, HR, LT, NL, PT, SK, IE, SI Verzió I3B/P(30): BE, CY, CZ, DK, EE, FI, FR, HU, IT, LT, LV, NL, NO, SE, SI, SK, RO, HR, TR, BG, IS, LU, MT
Égőfúvóka	Verzió I3B/P(50): 0,9 mm Verzió I3P(37): 1,1 mm Verzió I3B/P(30): 1,1 mm
Névleges teljesítmény	2,50– 4,20 kW (0,2– 0,34 kg/h)

H

SZÁLLÍTÁSI TERJEDELEM

- Gáz-hősugárzó
- Gáz nyomásszabályozó
- Gáztömlő
- Tartórész szárnyas anyával, csavarral, alátéttel és biztosítógyűrűvel
- Rögzítőcsavar
- Piezo gyújtás anyával és kábellel (csak 035987)

ALKALMAZÁS

A készüléket csak hősugárzóként szabad használni. A KÉSZÜLÉK NEM ALKALMAS LAKÓTEREK FŰTÉSÉRE. A KÉSZÜLÉKET CSAK KÜLTÉREN SZABAD HASZNÁLNI. A készüléket az érvényes törvényeknek megfelelően kell installálni.

JELMAGYARÁZAT

Csak szabadtéri használatra

Figyelem forró alkatrészek

BIZTONSÁGI UTASÍTÁSOK

- Egy szivárgás esetén (gázszag) zárja le a palackszelepet és tartsa távol a készüléket a gyújtóforrásoktól. Keresse meg és hárítsa el a szivárgást, mielőtt a készüléket üzembe helyezi. Soha ne keressen szivárgást egy lánggal, hanem ehhez használjon szappanlúgot.
- A készüléket csak jól szellőző helyen szabad használni - Csak szabadtéri használatra alkalmas.
- A készüléket nem szabad pincében vagy talajszint alatt használni.
- Ha a készüléket hosszabb ideig nem használják, akkor válasza le a palackról és száraz, hűvös helyen, a gyerekektől távol tárolja.
- NE ALKALMAZZA LAKÓTEREK FŰTÉSÉRE.
- Nem használat esetén a készüléket a palackszelep zárásával el kell választani a gázpalacktól.
- Sérülések elkerülése érdekében a csöveket nem szabad elforgatni. Az összekötő csövet nem szabad a készülékre elforgatva csatlakoztatni.
- A készüléket csak a falaktól, gyúlékony anyagoktól és gyújtóforrásoktól távol szabad felállítani.
- A készüléket csak a jelen kezelési utasításnak megfelelően egy tömlővel és szabályozóval szabad üzemeltetni.
- Rendszeresen ellenőrizze a tömlő sérüléseit. Cserélje ki a sérült csöveket.
- Üzemelés közben ez a készülék nagyon forróvá válik. Ne érintsen meg forró készülékrészeket. Szállítás, leszerelés, tisztítás vagy tárolás előtt hagyja lehűlni a készüléket.
- Üzemelés közben a készüléket nem szabad mozgatni. Szállítás előtt hagyja teljesen lehűlni a készüléket.
- A gázpalackra csatlakoztatott készüléket soha ne próbálja a gép alkatrészeinél felemelni vagy szállítani. Ehhez a gázpalack fogantyúját használja.
- Soha ne próbálja begyújtani a készüléket az injektor közelében.
- A biztonsági rácsot soha ne távolítsa el, ne bontsa szét vagy ne változtassa meg a készüléket.
- Gyerekeket távol kell tartani a készüléktől!
- Soha ne hagyja felügyelet nélkül a készüléket. A készüléket törött vagy sérült kerámiával nem szabad üzembe állítani.

H

NYOMÁSSZABÁLYOZÓ ÉS ÖSSZEKÖTŐ TÖMLŐ

Csak az együttszállított tömlőt és tömlőcsatlakozót használja. Ha csere szükséges, akkor vegye fel a kapcsolatot a vevőszolgálattal vagy a regionális gázkereskedővel. A nem engedélyezett vagy megváltoztatott alkatrészek használata veszélyes és súlyos sérülések lehetnek a következmények. A szabályozót max. öt éves használat után javasoljuk kicserélni. Az összekötő tömlőnek meg kell felelnie a vonatkozó törvényeknek. A tömlőnek nem szabad meghaladnia a 0,5 m maximális hosszt, amikor a készüléket a kezelési utasításban leírtak szerin a gázpalackra szereli. Az elhasználódott vagy sérült tömlőket ki kell cserélni. Győződjön meg arról, hogy a tömlő ne legyen beszorulva vagy megtörve és a készülék további részei ne érintkezzenek a csatlakozással.

SZERELÉS

A TARTÓRÉSZ FELSZERELÉSE A KÉSZÜLÉKRE

Kapcsolja össze a készüléket és a tartórészt a vele szállított rögzítő anyagokkal (szárnyas anya, alátét, biztosító gyűrű és csavar). Nézze meg a jelen kezelési utasítás ábráit is az alkatrészrajzon.

A PIEZO-GYÚJTÁS SZERELÉSE (CSAK MOD. 035987)

H

- Tolja be a piezo-gyújtást a piezo tartórész furatába és rögzítse az erre szolgáló anyával.

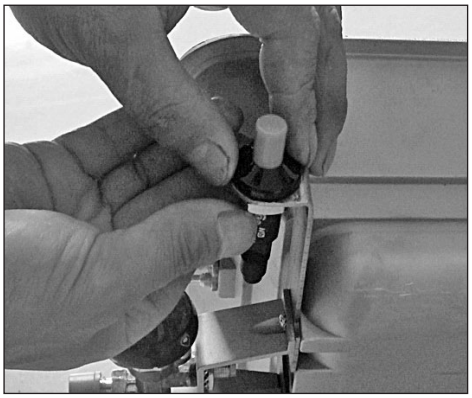

- Használja a piezo-gyújtást a gyújtótűvel az együttszállított kábel használatával.

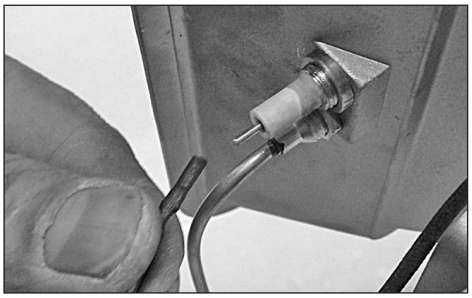

A KÉSZÜLÉK SZERELÉSE ÉS GÁZPALACKRA CSATLAKOZTATÁSA

A készüléket csak kereskedelmi forgalomban levő LPG cserepalackra szabad csatlakoztatni.

- Tolja a tartót a palack nyakára.
- Rögzítse a készüléket a tartóval együtt a palack nyakára a rögzítőcsavar meghúzásával úgy, hogy az a palack nyakának ütközzön.
- **Ha a készüléket nem lehet stabilan rögzíteni, akkor nem szabad üzemeltetni.**
- Győződjön meg arról, hogy a palack-szelep és a készülék szelep zárva legyen.
- Ellenőrizze a cső és a szabályzó állapotát a készülék használata előtt minden alkalommal. Sérült vagy elhasználódott vagy kopott tömlőt vagy szabályozót ne használjon.
- Kösse össze s nyomás szabályzót a gázpalackkal.
- Kösse össze a gázcsövet a nyomás szabályzóval és a készülékkel. Győződjön meg arról, hogy a tömlő ne legyen megcsavarodva vagy megfeszülve és a készüléket, amely forró lehet ne érintse
- Nyissa ki a palackszelepet. Győződjön meg róla, hogy valamennyi csatlakozás tömített. Szükséges esetben használjon szivárgáskereső sprayt vagy szappant. Esetleg utána kell húzni a csatlakozásokat. A készüléket ne használja, ha a rendszer tömítetlenségét feltételezi.

H

ALKALMAZÁS

A készülék begyújtásakor és a láng beállításakor a következők szerint járjon el:

- A készüléket és a gázpalackot a szabadban egy fix, sima felületre állítsa fel, messze a gyúlékony anyagoktól.
- Nyissa a palackszelepet úgy, hogy a csapot forgassa az óramutató járásával ellenkező irányba.
- Tartsa lenyomva a szelepgombot és forgassa el azt a legmagasabb fokozatra.
- **035985 & 035987 modellek:** Nyomja meg a piezo-gyújtást.
- **035984 & 035986 modellek:** Gyújtsa be a készüléket úgy, hogy a kerámia lángot a lehető legtávolabb tartja az injektortól.
- Tartsa lenyomva a szelep gombját kb. 20 másodpercig. Ha a láng kialszik ismételje meg újra a fent leírt lépéseket.
- A láng stabilizációja után a gomb elforgatásával kívánság szerint beállítható.
- A készülék kikapcsolásához állítsa le a lángot oly módon, hogy először a palack-szelepet és ezután a készülékszelepet zárja el.

KARBANTARTÁS ÉS TISZTÍTÁS

A GÁZPALACK CSERÉJE

- A gázpalackot csak a szabadban és minden gyújtóforrástól és más személyektől távol szabad csak cserélni.
- Zárja a palack-szelepet és a készülékszelepet.
- Ha a készülék üzemelt, akkor hagyja teljesen lehűlni.
- Csavarja le a gázszabályzót és távolítsa azt el.
- Csavarja le a rögzítő csavart és távolítsa el a palack nyakáról a tartó részt és a készüléket.
- Járjon el a ‘Készülék felszerelése és gázpalackra csatlakoztatása’ szakaszban leírtak szerint.

TISZTÍTÁS

- Tárolás előtt a készüléket teljesen meg kell tisztítani, különösen akkor, ha azt hosszabb ideig nem fogják használni.
- Szállítás előtt hagyja teljesen lehűlni a készüléket.
- Tisztításhoz használjon vizet és gyenge szappant.
- Ha az égő vagy a csövek egyike eldugult, akkor használjon sűrített levegőt a dugulás okának az elhárításához.
- A készüléket száraz és pormentes helyen tárolja. Ha lehetséges, akkor tárolja az eredeti csomagolásban.

HIBAELHÁRÍTÁS

Hiba	Ok	Hibaelhárítás
Készülék nem gyújtható be	Nincs nyitva minden gázcsap	Nyissa ki a palack-szelepet és a készülékszelepet.
	Gázpalack üres	Cserélje ki a gázpalackot
	Nyomásszabályozó meghibásodott	Cserélje ki a nyomásszabályozót
	Injektor blokkolva	Tisztítsa meg az injektort vagy cserélje ki
Láng túl gyenge, instabil, sárga...	Gázpalack majdnem üres	Cserélje ki a gázpalackot
	Nyomásszabályozó meghibásodott	Cserélje ki a nyomásszabályozót
	Injektor blokkolva	Tisztítsa meg az injektort vagy cserélje ki
Gáz lép ki egy szelepen át	Hibás szelep	A készüléket szakemberrel javíttassa
	Nyomásszabályozó meghibásodott	Cserélje ki a nyomásszabályozót

ÚJRAHASZNOSÍTÁS

A már nem használható készülékeket újrahasznosításra adja le egy anyaghasznosító gyűjtőhelyen. Ne tegye a háztartási hulladékok közé. További információkat az erre illetékes hatóságoktól kap. A csomagolást az anyagfajtával valamint a helyi és a helyszínen érvényes előírásoknak megfelelően ártalmatlanítsa.

UVOD

Pročitajte upute za uporabu prije korištenja uređaja.

NAZIVI DIJELOVA

1. Zadržna ploča
2. Pričvrsni vijak
3. Ventil cilindra
4. Pričvrsni vijak
5. Podložna pločica i sigurnosni prsten
6. Leptir matica
7. Priključak regulatora
8. Regulator stalnog pritiska
9. Crijevo
10. Ventil uređaja
11. Piezo paljenje (samo 035985 & 035987)
12. Priključak cilindra
13. Priključak uređaja

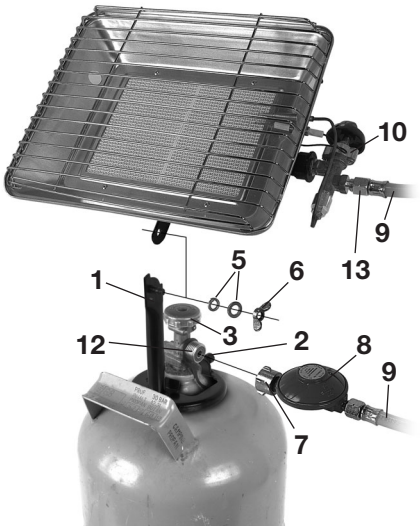

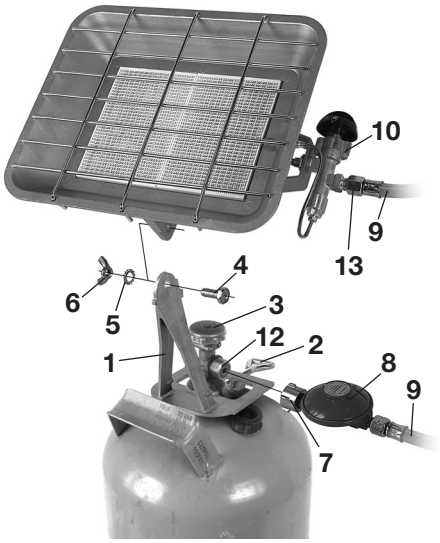

TEHNIČKI PODACI ZA PLINSKU GRIJALICU 035984, 035985, 035986 & 035987

Kategorija plina	Butan G30 Propan G31
Kategorija plina, radni tlak	Verzija I3B/P(50): 50 mbar Verzija I3P(37): 37 mbar Verzija I3B/P(30): 29 mbar
Odredišne zemlje	Verzija I3B/P(50): AT, CH, DE Verzija I3P(37): BE, CH, CZ, IT, ES, FR, GR, GB, HR, LT, NL, PT, SK, IE, SI Verzija I3B/P(30): BE, CY, CZ, DK, EE, FI, FR, HU, IT, LT, LV, NL, NO, SE, SI, SK, RO, HR, TR, BG, IS, LU, MT
Gorionik	Verzija I3B/P(50): 0,9 mm Verzija I3P(37): 1,1 mm Verzija I3B/P(30): 1,1 mm
Nazivni učinak	2,50– 4,20 kW (0,2– 0,34 kg/h)

HR

OPSEG ISPORUKE

- Plinska grijalica
- Regulator tlaka plina
- Plinsko crijevo
- Zadržna ploča s leptir maticom, vijak, podložna pločica i sigurnosni prsten
- Pričvrsni vijak
- Piezo paljenje s maticom i kabelom (samo 035987)

SVRHA PRIMJENE

Ovaj uređaj smije se koristiti samo kao grijalica. UREĐAJ NIJE PRIKLADAN ZA UPORABU U DNEVNIM PROSTORIJAMA. OVAJ UREĐAJ SMIJE SE KORISTITI SAMO U OTVORENIM PROSTORIMA. Uređaj se mora instalirati sukladno važećim propisima.

ZNAČENJE SIMBOLA

Samo za uporabu na otvorenom

Pozor, vrući dijelovi

UPUTE O SIGURNOSTI

- U slučaju curenja (miris plina), zatvorite ventil cilindra i držite uređaj podalje od zapaljivih izvora. Prije puštanja uređaja u rad, potražite i otklonite curenje. Mjesto propuštanja ne tražite plamenom, nego isključivo otopinom sapunice.
- Uređaj se smije koristiti samo na dobro prozračenom mjestu - primjereno samo za uporabu na otvorenom.
- Uređaj se ne smije koristiti u podrumima ili ispod površine zemlje.
- Ako se uređaj ne koristi dulje vrijeme, mora se odvojiti od plinskog cilindra i čuvati na suhom i hladnom mjestu, izvan dohvata djece.
- NE KORISTITI ZA ZAGRIJAVANJE DNEVNIH PROSTORIJA.
- Ako se uređaj ne upotrebljava, mora se odvojiti od plinskog cilindra zatvaranjem ventila cilindra.
- Za izbjegavanje oštećenja, crijeva se ne smiju zapetljavati. Povezno se crijevo ne smije zapetljano priključivati na uređaj.
- Uređaj se mora postavljati udaljeno od zidova, zapaljivih materijala i izvora.
- Uređaj se smije koristiti samo uz crijevo i regulator, na način na koji je opisano u ovim uputama za uporabu.
- Redovito provjeravajte eventualna oštećenja crijeva. Oštećena crijeva zamijenite.
- Uređaj se za vrijeme rada jako zagrijava. Ne dotičite zagrijane dijelove uređaja. Pričekajte da se uređaj potpuno ohladi prije nego što ga rastavite, pospremite ili prevezete.
- Uređaj se za vrijeme uporabe ne smije pomicati. Prije transporta uređaj ostavite da se potpuno ohladi.
- Nikad ne pokušavajte dijelovima uređaja samostalno podizati ili transportirati uređaj koji je priključen na plinski cilindar. Za ovo koristite samo ručku plinskog cilindra.
- Nikada ne pokušavajte upaliti uređaj u području ubrizgivača.
- Nikada ne uklanjajte sigurnosnu rešetku i ne rastavljajte ili modificirajte uređaj.
- Uređaj držite van dosega djece.
- Uređaj nikad ne ostavljajte izvan nadzora. Uređaj nikada ne stavljajte u rad ako je keramički dio oštećen ili razbijen.

HR

REGULATOR TLAKA I PRIKLJUČNO CRIJEVO

Koristite samo dostavljeno crijevo i priključak. Ako trebate zamjenu, obratite se našoj službi za korisnike ili regionalnom dobavljaču plina. Korištenje nedozvoljenih ili zamijenjenih dijelova je opasno i uzrokuje teške ozljede. Preporuča se zamjena regulatora nakon maks. pet godina. Priključno crijevo mora odgovarati relevantnim regionalnim propisima. Crijevo ne smije prekoračiti maks. duljinu od 0,5 m ukoliko je uređaj montiran na plinski cilindar na način opisan u ovim uputama. Istrošena ili oštećena crijeva se moraju zamijeniti. Uvjerite se da crijevo nije stegnuto ili savijeno te da ne dodiruje ostale dijelove uređaja.

MONTAŽA

MONTAŽA ZADRŽNE PLOČE NA UREĐAJU

Uređaj povežite sa zadržnom pločom pomoću dostavljenog materijala za učvršćivanje (leptir matice, podložna pločica, sigurnosni prsten i vijak). Pogledajte slike na oznakama dijelova ovih uputa za uporabu.

MONTAŽA PIEZO PALJENJA (SAMO MOD. 035987)

- Paljenje Piezo ugurajte u rupu na piezo držaču i pričvrstite s predviđenim maticama.

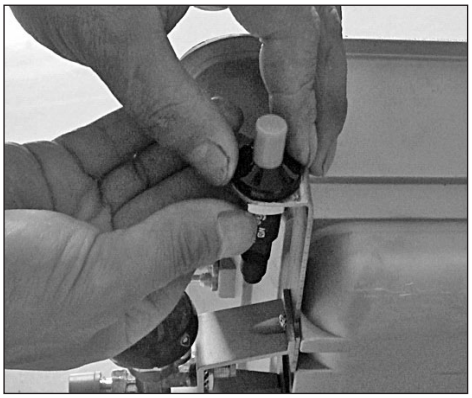

- Piezo paljenje povežite iglom korištenjem dostavljenog kabela.

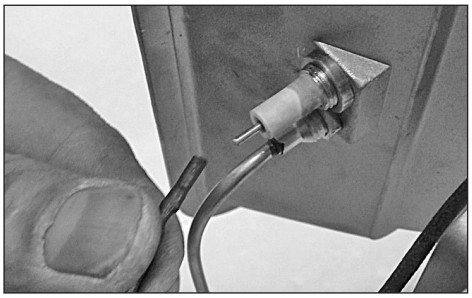

HR

MONTAŽA UREĐAJA I PRIKLJUČAK NA PLINSKI CILINDAR

Uređaj se smije priključiti samo na komercijalne LPG povratne boce.

- pogurajte držač na grlo cilindra.
- učvrstite uređaj s držačem na grlo cilindra tako da zakrenete pričvrsne vijke i da se naslanja na grlo cilindra.
- **ako se uređaj nestabilno ponaša, ne smije se puštati u pogon.**
- **uvjerite se da su ventil cilindra i ventil uređaja zatvoreni.**
- **provjerite stanje crijeva i regulatora svaki put prije uporabe uređaja. Nemojte koristiti crijevo ili regulator na kojima postoje oštećenja ili tragova habanja.**
- **spojite regulator tlaka s plinskom bocom.**
- **spojite plinsko crijevo s regulatorom tlaka i s uređajem. Utvrdite da crijevo nije zakrenuto ili napeto te da ne dodiruje dijelove uređaja koji su vrući.**
- **otvorite ventil na boci. Provjerite jesu li svi spojevi zabrtvljeni. Ako je potrebno, upotrijebite sprej za traženje propuštanja ili otopinu sapuna. Eventualno pritegnite spojeve. Nemojte koristiti uređaj, ako sumnjate da sistem propušta.**

HR

PRIMJENA

Postupite na slijedeći način, da biste upalili uređaj i podesili plamen:

- uređaj i plinsku bocu postavite na otvoreno na čvrstu i ravnu površinu, podalje od zapaljivih materijala.
- otvorite ventil boce tako da okrenete ručku u smjeru suprotnom od kazaljke na satu.
- ručicu ventila držite pritisnutom i okrenite je na najvišu razinu.
- **modeli 035985 & 035987:** Pritisnite piezo paljenje.
- **modeli 035984 & 035986:** Upalite uređaj tako da plamen držite prema keramici, što moguće dalje od područja ubrizgivača.
- ručicu ventila držite pritisnutom cca. 20 sekundi. Ako se plamen izgasi, ponovite gore navedene korake.
- čim se plamen stabilizira, može se regulirati po želji okretanjem ručice.
- za isključenje uređaja, plamen isključite tako da zatvorite najprije ventil boce a zatim i ventil uređaja.

ODRŽAVANJE I ČIŠĆENJE

ZAMJENA PLINSKE BOCE

- plinski spremnik zamjenjujte na otvorenom prostoru i na dostatnom rastojanju od svih izvora paljenja i drugih osoba.
- zatvorite ventil boce i ventil uređaja.
- ako je uređaj radio, pustite ga da se potpuno ohladi.
- ponovo odvijte regulator plina i uklonite ga.
- odvijte pričvrsni vijak i uklonite zadržnu ploču i uređaj s vrata boce.
- postupite kao u točki ‘Montiranje uređaja i priključka na plinsku bocu’.

ČIŠĆENJE

- uređaj se prije spremanja mora potpuno očistiti, posebno ako nije korišten duže vremena.
- prije skladištenja uređaj ostavite da se potpuno ohladi.
- za čišćenje koristite vodu i blagi sapun.
- ako su plamenik ili jedna od cijevi začepljeni, koristite komprimirani zrak kako biste otklonili uzrok začepljenja.
- uređaj čuvajte na suhom i čistom mjestu. Uređaj čuvajte u originalnom pakiranju.

UKLANJANJE SMETNJI

Smetnja	Uzrok	Otklanjanje smetnji
Uređaj se ne može upaliti.	Nisu otvorene sve potrebne plinske ručice	Otvoritee ventil boce i ventil uređaja
	Plinska boca je prazna	Zamijenite plinsku bocu
	Neispravan regulator tlaka	Zamijenite regulator tlaka
	Ubrizgivač blokiran	Očistite ubrizgivač ili ga zamijenite
Plamen jako slab, nestalan, žut...	Plinska boca je skoro prazna	Zamijenite plinsku bocu
	Neispravan regulator tlaka	Zamijenite regulator tlaka
	Ubrizgivač blokiran	Očistite ubrizgivač ili ga zamijenite
Plin izlazi iz jednog ventila	Ventil oštećen	Popravak oštećenja prepustite stručnjaku
	Neispravan regulator tlaka	Zamijenite regulator tlaka

RECIKLIRANJE

Neupotrebljive uređaje zbrinite na sabirnom reciklažnom mjestu. Nemojte ih bacati u kućno smeće. Dodatne informacije možete saznati od nadležne komunalne službe. Ambalažu zbrinite prema vrsti materijala sukladno vašim važećim lokalnim propisima.

HR

UVOD

Pred začetkom uporabe naprave skrbno preberite navodila za uporabo.

OZNAKE SESTAVNIH DELOV

1. Držalo
2. Pritrdilni vijak
3. Ventil jeklenke s plinom
4. Pritrdilni vijak
5. Podložka in varovalni obroč
6. Matica s krilci
7. Priključek za regulator
8. Regulator trajnega tlaka
9. Cev
10. Ventil naprave
11. Piezo vžig (le 035985 & 035987)
12. Priključek za jeklenko
13. Priključek za napravo

SLO

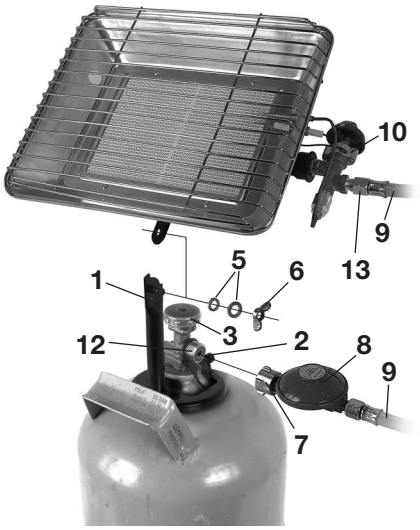

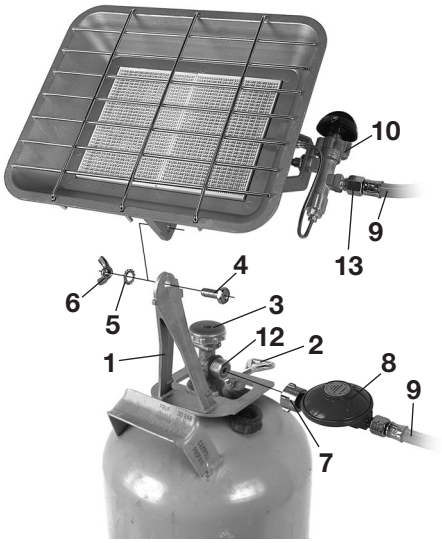

TEHNIČNI PODATKI ZA INFRA PEČ 035984, 035985, 035986 & 035987

Vrsta plina	Butan G30 Propan G31
Kategorija plina, obratovalni dlak	Razliãica I3B/P(50): 50 mbar Razliãica I3P(37): 37 mbar Razliãica I3B/P(30): 29 mbar
Namembne drĎave	Razliãica I3B/P(50): AT, CH, DE Razliãica I3P(37): BE, CH, CZ, IT, ES, FR, GR, GB, HR, LT, NL, PT, SK, IE, SI Razliãica I3B/P(30): BE, CY, CZ, DK, EE, FI, FR, HU, IT, LT, LV, NL, NO, SE, SI, SK, RO, HR, TR, BG, IS, LU, MT
Šoba gorilnika	Razliãica I3B/P(50): 0,9 mm Razliãica I3P(37): 1,1 mm Razliãica I3B/P(30): 1,1 mm
Nazivna moč	2,50– 4,20 kW (0,2– 0,34 kg/h)

SLO

OBSEG DOBAVE

- Plinska infra peč
- Regulator tlaka plina
- Cev za plin
- Držalo z matico s krilci, vijakom, podložko in varovalnim obročem
- Pritrdilni vijak
- Piezo vžig z matico in kablom (le 035987)

NAMEN UPORABE

Izdelek je dovoljeno uporabljati le kot infra peč. NAPRAVA NI PRIMERNA ZA UPORABO V STANOVANJSKIH PROSTORIH. NAPRAVO JE DOVOLJENO UPORABLJATI LE NA PROSTEM. Napravo morate namestiti v skladu z veljavnimi zakoni.

ZEICHENERKLÄRUNG

Le za uporabo na prostem

Pozor, vroči deli

VARNOSTNA NAVODILA

- Če iz naprave uhaja (vonj po plinu) zaprite ventil na jeklenki in napravo odmaknite od virov vžiga. Poiščite mesto uhajanja in ga zatesnite ter šele potem lahno napravo ponovno uporabljate. Mesta uhajanja plina nikoli ne iščite s plamenom ampak uporabite milnico.
- Napravo je dovoljeno uporabljati le na dobro prezračevanem kraju - Naprava je primerna le za uporabo na prostem.
- Naprave ne smete uporabljati v kleteh ali pod nivojem zemlje.
- Če naprave ne boste uporabljali daljši čas, jo morate odklopiti od dovoda plina in jo shraniti na hladnem, suhem mestu, izven dosega otrok.
- NE UPORABLJAJTE ZA OGREVANJE STANOVANJSKIH PROSTOROV
- Če naprave ne uporabljate, jo morate od jeklenke ločiti tako, da zaprete ventil.
- Da bi preprečili poškodbe, gibke cevi ne smejo biti zasukane. Povezovalne cevi no dovoljeno priklopiti na napravo, če je zasukana.
- Naprave ne smete postaviti v bližino sten, vnetljivih materialov in virov vžiga.
- Naprava sme delovati le s cevjo in regulatorjem na način, kot je opisan v navodilih za uporabo.
- Redno preverjajte, če cev ni poškodovana. Takoj zamenjajte poškodovane cevi.
- Med uporabo se ta naprava zelo segreje. Ne dotikajte se vročih delov naprave. Pred transportom, demontažo, čiščenjem ali shranjevanjem počakajte, da se naprava v celoti ohladi.
- Med uporabo naprave ni dovoljeno premikati. Pred transportom počakajte, da se naprava v celoti ohladi.
- Nikoli ne skušajte dvigovati ali transportirati naprave tako, da jo držite za sestavne dele naprave, ko je priklopljena na jeklenko s plinom. Za transport uporabljajte le ročaj jeklenke s plinom.
- Nikoli ne skušajte prižgati naprave v območju injektorja.
- Nikoli ne odstranjujte varnostne mreže, ne razstavljajte ali spreminjaje naprave.
- Ne dovolite otrokom, da so v bližini naprave.
- Naprave nikoli ne puščajte brez nadzora. Ne začnite uporabljati naprave, če je poškodovana ali polomljena keramika.

SLO

REGULATOR TLAKA IN POVEZOVALNA CEV

Uporabljajte le priloženo cev in cevni priključek. Če potrebujete zamenjavo, pokličite našo servisno službo ali območnega trgovca s plinom. Uporaba neodobrenih ali spremenjenih delov je nevarna, posledice pa so lahko hude poškodbe. Priporočamo, da regulator menjate najmanj na vsakih pet let. Povezovalna cev mora ustrezati zadevni območni zakonodaji. Cev ne sme biti daljša od 0,5 m, če je opisana naprava montirana na jeklenko s plinom. Obrabljene ali poškodovane cevi morate zamenjati. Prepričajte se, da cev ni zagozdena ali zapognjena in se kot povezava, ne dotika nobenih drugih delov naprave.

MONTAŽA

MONTAŽA DRŽALA NA NAPRAVO

Napravo povežite z držalom s pomočjo priloženega materiala za pritrditev (matica s krilci, podložka, varovalni obroč in vijak). Glejte tudi slike na risbi sestavnih delov v teh navodilih za uporabo.

MONTAŽA VŽIGA PIEZO (LE IZDEL. MOD. 035987)

- Potisnite vžig Piezo v luknjo na držalu Pieza in ga pritrdite z matico.

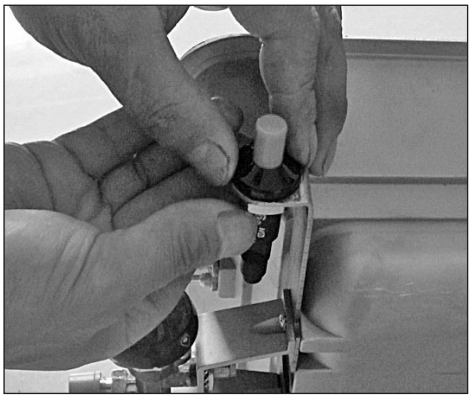

- Povežite vžig Piezo z vžigalno iglo in za to uporabite priložen kabel.

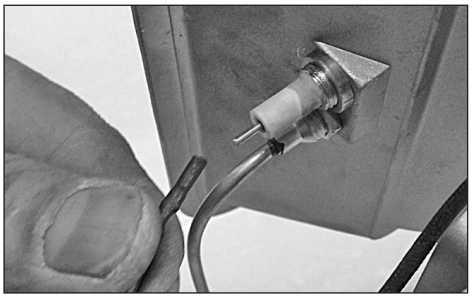

SLO

MONTAŽA NAPRAVE IN PRIKLOP NA JEKLENKO ZA PLIN

Napravo je dovoljeno priključiti samo na običajno jeklenko za tekoči propan za večkratno uporabo.

- Držalo potisnite prek vratu jeklenke.
- Napravo z držalom pritrdite na vrat jeklenke tako, da trdno zategnete pritrdilni vijak, s katerim jo boste tako pritrdili na vrat jeklenke.
- **Če naprave ne morete pritrditi stabilno, je ni dovoljeno začeti uporabljati.**
- Prepričajte se, da sta ventila jeklenke in naprave zaprta.
- Pred vsako uporabo naprav preverite stanje cevi in regulatorja. Ne uporabljajte cevi ali regulatorja, ki kažeta znake poškodb ali obrabe.
- Tlačni regulator povežite s plinsko jeklenko.
- Plinsko cev povežite s tlačnim regulatorjem in napravo. Prepričajte se, da cev ni zasukana ali napeta in, da se dotika nobenega dela naprave, ki se lahko segreje.
- Odprite ventil jeklenke. Prepričajte se, če tesnijo vse povezave. Za to uporabite posebno pršilo za iskanje mest, ki ne tesnijo, ali milnico. Če je treba, zategnite povezave. Naprave ne uporabljajte, če domnevate, da sistem ne tesni.

UPORABA

SLO

Da bi prižgali napravo in nastavili plamen, postopajte na naslednji način:

- Napravo in jeklenko s plinom postavite na prostem na trdno, ravno podlago, daleč od vnetljivih materialov.
- Ventil jeklenke odprite tako, da ga obračate v nasprotni smeri urinega kazalca..
- Gumb ventila držite pritisnjen in ga obrnite na najvišjo stopnjo.
- **Model 035985 & 035987:** pritisnite vžig Piezo.
- **Model 035984 & 035986:** napravo prižgite tako, da držite plamen h keramiki, po možnosti čim dalj od območja injektorja.
- Gumb ventila držite pritisnjen pribl. 20 sekund.. Če ugasne plamen, ponovite zgoraj opisane korake.
- Takoj, ko se plamen stabilizira, ga lahko z obračanjem gumba uravnate na želeno jakost.
- Za izklop naprave ugasnite plamen tako, da najprej zaprete ventil na jeklenki in nato še ventil na napravi.

VZDRŽEVANJE IN ČIŠČENJE

ZAMENJAVA JEKLENK S PLINOM

- Jeklenko s plinom je dovoljeno zamenjati le na prostem in daleč od vseh virov vžiga ali ljudi.
- Zaprite ventil jeklenke in ventil naprave.
- Če ste napravo uporabljali počakajte, da se popolnoma ohladi.
- Odvijte regulator plina in ga odstranite.
- odvijte pritrdilni vijak in odstranite držalo in napravo z vratu jeklenke.
- Postopajte tako, kot je opisano v razdelku ‘Montaža naprave in priklop jeklenke s plinom’.

ČIŠČENJE

- Napravo je treba pred shranjevanjem v celoti očistiti, še posebej, če je ne boste uporabljali dalj časa.
- Pred shranjevanjem počakajte, da se naprava v celoti ohladi.
- Za čiščenje uporabljajte le vodo in nežno milo.
- Še so zamašeno gorilnik ali ena od cevi, uporabite za stisnjen zrak, da bi odstranili vzrok zamašitve.
- Napravo shranite na suhem kraju, kjer ni prahu. Če je le mogoče, jo shranite v originalni embalaži.

ODPRAVLJANJE NAPAK

Napaka	Vzrok	Odpravljanje napak
Naprave ni mogoče prižgati	Odprte so vse nepotrebne pipe za plin	Odprite ventil jeklenke in ventil naprave
	Jeklenka s plinom je prazna	Zamenjajte jeklenko s plinom
	Regulator tlaka je pokvarjen	Zamenjajte tlačni regulator
	Injektor je blokiran	Očistite injektor in ga vstavite
Plamen gori zelo težko, je nestabilen, rumen...	Jeklenka s plinom je skoraj prazna	Zamenjajte jeklenko s plinom
	Regulator tlaka je pokvarjen	Zamenjajte tlačni regulator
	Injektor je blokiran	Očistite injektor in ga vstavite
Plin uhaja skozi enega od ventilov	Ventil je pokvarjen	Napravo naj popravi strokovnjak
	Regulator tlaka je pokvarjen	Zamenjajte tlačni regulator

RECIKLAŽA

Naprave, ki niso več za uporabo, oddajte na recikliranje v zbiralnici materialov za predelavo. Ne odlagajte jih med gospodinjske odpadke. Ostale informacije dobite pri pristojnih organih. Embalažo odstranite med odpadke v skladu s tipom materiala ter veljavnimi krajevnimi predpisi.

SLO

EG-Konformitätserklärung

WALTER WERKZEUGE SALZBURG GmbH, Gewerbeparkstrasse 9, 5081 Anif, Austria

Hiermit erklären wir, dass das nachfolgend bezeichnete Gerät aufgrund seiner Konzipierung und Bauart sowie in der von uns in Verkehr gebrachten Ausführung, den einschlägigen, grundlegenden Sicherheits- und Gesundheitsanforderungen der EG-Richtlinien entspricht. Diese Erklärung bezieht sich nur auf das Gerät in dem Zustand, in dem es in Verkehr gebracht wurde. Vom Endbenutzer nachträglich angebrachte Teile und/oder nachträglich vorgenommene Eingriffe bleiben unberücksichtigt.

We declare that the design and construction of the following machine, in the form supplied by us, comply with the basic health and safety requirements of the appropriate EC directives. This declaration covers the machine only in the condition in which it was supplied by us. It does not cover parts subsequently fitted by the user or modifications made after purchase.

Nous, déclarons que la machine décrite ci-après correspond, dans le cadre de sa conception et de son type de construction, ainsi que le modèle que nous avons introduit sur le marché, aux exigences adaptées de base de sécurité et sanitaires des directives CE. Cette déclaration ne concerne qu'une machine se trouvant dans le même état que lors de sa mise en service. L'ajout ultérieur d'accessoires et / ou les interventions effectuées ne sont pas pris en compte.

С настоящото декларираме, че долуописаният уред въз основа на неговата концепция и конструкция, както и на пуснатото от нас в употреба изпълнение, отговаря на съответните основни изисквания за безопасност и здраве на директивите на ЕО. Настоящата декларация се отнася само за уреда в състоянието, в което той е пуснат в продажба. Не се взимат под внимание допълнително поставени части и/или допълнително извършени намеси от крайния потребител.

Tímto společnost, prohlašuje, že níže uvedené zařízení svou koncepcí a druhem konstrukce a v provedení námi uvedeném do provozu odpovídá příslušným, základním bezpečnostním a zdravotním ustanovením směrnic ES. Toto prohlášení se vztahuje pouze na zařízení ve stavu, v němž bylo uvedeno do oběhu. Konečným uživatelem dodatečně umístěné díly a/nebo dodatečně provedené zásahy nejsou zohledněny.

Hermed erklærer vi, at maskinen, der er beskrevet herunder, på grundlag af koncept og konstruktion såvel som i vores udførelse overholder de relevante grundlæggende sikkerheds- og sundhedsbestemmelser i EF-direktiverne. Denne erklæring gælder kun maskinen i den tilstand, hvori den er bragt i handelen. Der er ikke taget højde for dele, der er anbragt efterfølgende og/eller indgreb foretaget efterfølgende af slutbrugeren.

Nosotros, la empresa declaramos que el aparato descrito a continuación cumple con los requisitos de salud y de seguridad fundamentales y pertinentes de las Directivas de la CE, en base a su concepción y tipo de construcción, así como en el modelo distribuido por nosotros. Esta declaración hace referencia únicamente al aparato en el estado en que ha sido comercializado. No se tienen en cuenta las piezas instaladas posteriormente y/o las intervenciones hechas posteriormente por el usuario final.

Täten vakuutamme, että seuraavassa kuvattu laite vastaa sekä suunnittelunsa ja rakenteensa että meidän kaupassamme aikaansaadun toteutuksen puolesta asianomaisia EY-direktiivien perustavanlaatuisia turvallisuus- ja terveysvaatimuksia. Tämä todistus viittaa vain laitteeseen, joka on sellaisessa kunnossa kuin kaupankäyntiin toimitettuna. Lopullisen käyttäjän myöhemmin tuomia osia ja/tai myöhemmin suorittamia asennuksia ei oteta huomioon.

Με το παρόν δηλώνουμε εμείς, η εταιρεία, ότι η ακολούθως περιγραφόμενη συσκευή, με βάση το σχεδιασμό και το είδος κατασκευής της , και στην έκδοση που κυκλοφόρησε από την εταιρεία μας, ανταποκρίνεται στις σχετικές, βασικές απαιτήσεις ασφαλείας και υγείας της Οδηγίας της Ε.Κ. Αυτή η δήλωση αναφέρεται μόνο στη συσκευή και στην κατάσταση στην οποία κυκλοφόρησε. Δεν λαμβάνονται υπόψη μετέπειτα τοποθετημένα μέρη και/ή μετέπειτα διεξαχθείσες επεμβάσεις από τον τελικό χρήστη.

Ezennel kijelentjük, hogy a(z) hogy az alábbiakban megnevezett készülék kialakítása és szerkezete alapján, valamint az általunk forgalomba hozott kivitelben megfelel az EK-irányelvek vonatkozó biztonsági és egészségügyi rendelkezéseinek. Ez a nyilatkozat csak az olyan állapotú készülékre vonatkozik, amelyikben forgalomba lett hozva. A végfelhasználó révén utólag felszerelt alkatrészek és/vagy utólag eszközölt beavatkozások figyelmen kívül maradnak.

Ovime izjavljujemo, da stroj opisan u nastavku, na temelju svoje koncepcije i oblika te izvedbe stavljene u opticaj, ispunjava važeće odredbe direktiva EZ koje se odnose na sigurnosne i zdravstvene zahtjeve. Ova izjava odnosi se samo na stroj u stanju u kojem je stavljen u opticaj. Ona se ne odnosi na komponente koje je dodao krajnji korisnik i / ili naknadno poduzete intervencije.

Con la presente, noi, dichiariamo che l'apparecchio di seguito indicato è conforme, per concezione e struttura costruttiva, nonché nella versione messa in circolazione, ai requisiti di sicurezza e sanitari basilari pertinenti stabiliti nelle direttive CE. Questa dichiarazione si riferisce solo alle condizioni alle quali l'apparecchio è stato messo in circolazione Non sono contemplate le parti applicate successivamente dell'utente finale e/o gli interventi eseguiti in un momento successivo.

Med dette erklærer vi, at etterfølgende betegnede apparat på grunn av sin design og konstruksjon samt den utformingen som vi har brakt i omsetning, oppfyller de relevante, grunnliggende sikkerhets- og helsekravene i EU-direktivet. Denne erklæringen referer bare til apparatet i den tilstand det er brakt i omsetning. Deler som i ettertid er montert av sluttbruker og/eller inngrep som er foretatt i ettertid blir ikke tatt hensyn til.

Hiermee verklaren wij, dat het design en de constructie van het hieronder genoemde toestel, zoals door ons geleverd, voldoet aan de eisen van de toepasselijke, fundamentele veiligheids- en gezondheidsvereisten van de EG-richtlijnen. Deze verklaring heeft uitsluitend betrekking op het toestel in de toestand waarin het geleverd werd. Delen die door de eindgebruiker nadien zijn aangebracht en/of ingrepen die nadien zijn uitgevoerd, worden niet in acht genomen.

Por este meio declaramos, que o aparelho seguidamente designado está em conformidade com o disposto nas directivas europeias de saúde e segurança no que se refere ao desenho e tipo de fabrico, bem como à versão por nós comercializada. Esta declaração refere-se apenas ao aparelho no estado em que foi comercializado. Não inclui peças colocadas posteriormente pelo utilizador final e/ou intervenções realizadas posteriormente.

Niniejszym my deklarujemy, że niżej wyspecyfikowane urządzenie pod względem kontrukcji i rodzaju jak też wersji wprowadzonej przez nas do obrotu spełnia obowiązujące wymagania dyrektyw WE dotyczące projektu i konstrukcji. To oświadczenie odnosi się tylko do maszyny w stanie, w jakim została wprowadzona do obrotu. Nie są uwzględnione części zamocowane następnie przez końcowego użytkownika i/lub przeprowadzone przez niego ingerencje.

Noi declarăm că acest aparat a fost proiectat şi fabricat în conformitate cu normele UE de siguranţă şi protecţie a sănătăţii utilizatorului. Această declaraţie se referă numai la aparatele vândute de distribuitori autorizaţi. Nu ne asumăm nicio responsabilitate în cazul în care utilizatorul a efectuat operaţiuni neautorizate.

Настоящим мы заявляем, что указанный ниже прибор на основании его проектирования и конструкции, а также на основании принятого у нас процесса изготовления соответствует имеющим к нему отношение основным требованиям директив ЕС по безопасности и охране здоровья. Настоящее заявление относится только к прибору в том состоянии, в каком он передано в процесс изготовления. Детали, дополнительно устанавливаемые конечным пользователем, и/или последующая модернизация не учитываются.

Härmed förklarar vi att den följande nämnda apparaten motsvarar de relevanta, grundläggande säkerhets- och hälsokraven i EG-direktiven vad gäller såväl koncept och konstruktion som utförande hos det vi har släppt ut på marknaden. Denna förklaring syftar endast på apparaten i det tillstånd den befinner sig när den tas i drift. Av slutanvändaren i efterhand anbringade delar och/eller i efterhand utförda ingrepp beaktas inte.

Izjavljamo da zasnova in način izdelave v nadaljevanju opisane naprave, ter različica vpeljana na trg, ustreza zadevnim temeljnim varnostnim in zdravstvenim pogojem smernic EU. Ta izjava se nanaša le na napravo v stanju, kot smo jo dali v prodajo. Deli in/ali naknadni posegi končnega uporabnika se ne upoštevajo.

Aşağıda adı geçen firma olarak aşağıda adı geçen cihazın, tasarım, yapı şekli ve tarafımızdan piyasaya arz edildiği şekli açısından, Avrupa Birliği Yönetmelikleri'nin geçerli temel sağlık ve güvenlik kurallarına uygun olduğunu beyan ediyoruz. Ýşbu beyan, sadece piyasaya arz edildiği durumdaki cihaz için geçerlidir. Nihai kullanıcı tarafından parçaların takılması ve/veya yapılan müdahaleler sonucunda bu beyan geçerliliğini kaybeder.

Produktbezeichnung / Funktion:	**Gasheizstrahler**
Typen- / Modellbezeichnung:	**035984, 85, 86, 87**
Seriennummer/Chargennummer:	**90-932 – 2014-08**
Handelsbezeichnung:	**ROTHENBERGER INDUSTRIAL Gasheizstrahler**
Einschlägige EG-Richtlinien:	Gasgeräterichtlinie 2009/142/EEC
Angewandte harmonisierte Normen:	**EN461:1999 +A1:2004**

Anif, 01-08-2014

Ben Shields
Leitung Produktmanagement
und Bevollmächtigter der
Technischen Dokumentation

Mag. Bart Duquène
Senior Product Manager

Technische Dokumentation verfügbar bei:
WALTER WERKZEUGE SALZBURG GmbH,
Gewerbeparkstrasse 9, 5081 Anif, Austria

Dies ist die Originalversion der EG-Konformitätserklärung.

ROTHENBERGER
INDUSTRIAL

ROTHENBERGER Industrial GmbH
Sodener Str. 47, D-65779 Kelkheim-Fischbach
Tel.: +49 (0)6195 9981 - 0
Email: info-diy@rothenberger.com
www.rothenbergerindustrial.com

© 2009 – 2014.
This publication is subject to copyright and must not be reproduced,
copied or otherwise used in any way or for any purpose without the consent in writing of:
Rothenberger Industrial GmbH, 65779 Kelkheim, Germany