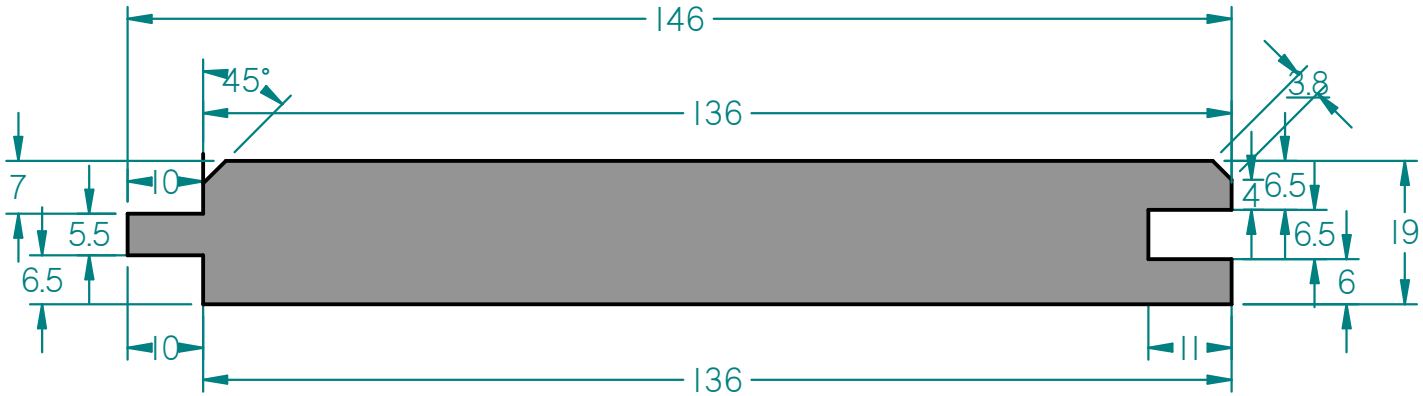

Rückseite glatt ohne Hinterfügung.

	NAME	DATE
DRAWN	przy	30.03.2015
Geändert	przy	06.01.2015
ENG APPR		
MGR APPR		

HOLZ - HENKEL

Fasebrett Konsta

SIZE		REV
A4	19 x 146 mm	

FILE NAME: Fasebrett Konsta 19 x 146 mm .dft

SCALE:	WEIGHT:	SHEET 1 OF 1