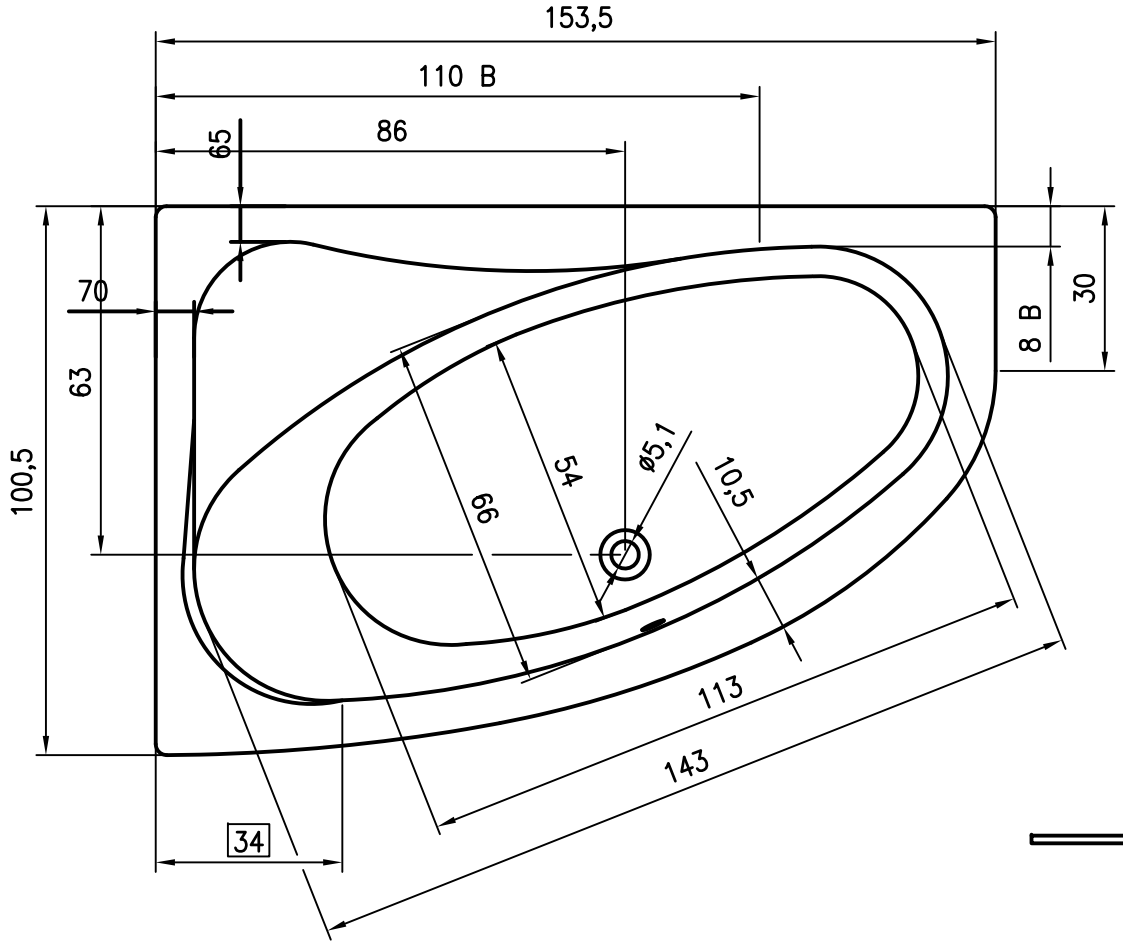

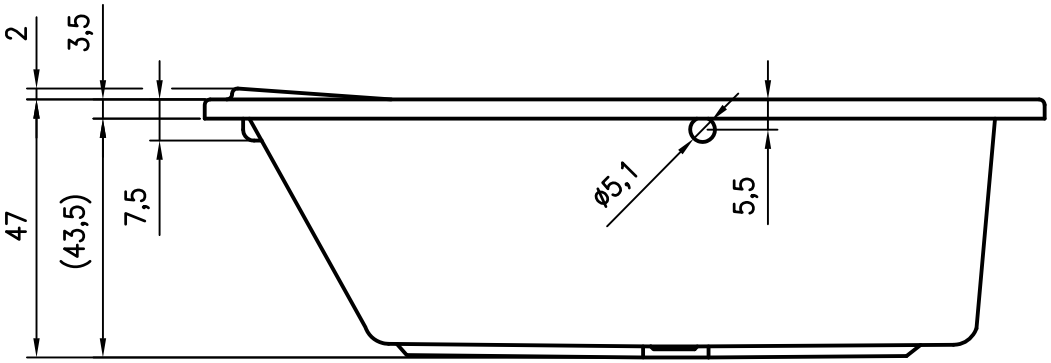

STANDARD TYPE

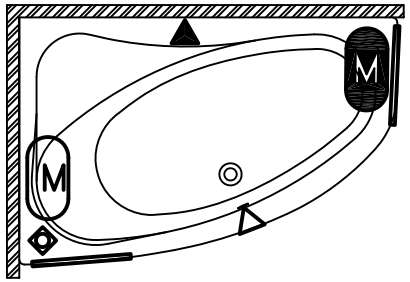

M — Motor of single system (Hydro or Aero) or hydro motor in double system (Hydro/Aero)
Motor jednoduchého systému (Hydro nebo Aero) nebo motor hydro v kombinovaném systému (Hydro/Aero)

M — Motor aero in double system (Hydro/Aero)
Motor aero v kombinovaném systému (Hydro/Aero)

△ Electronic control/Elektronické ovládání

▲ LCD electronic control/LCD elektronické ovládání

◈ Pneumatic control or cleanpool (combination of pneumatic control and cleanpool is not possible)
Mechanické ovládání nebo čištění (kombinace mechanického ovládání a čištění není možná)

Service hatch/Servisní otvor

B Advised position of water tap/Doporučená poloha vodovodní baterie

X The end of neckband/Konec límce

HEATER / PŘÍHŘEV Not possible / Nelze

Lyra right 153,5 x 100,5