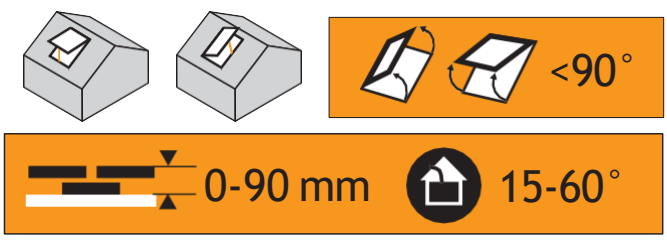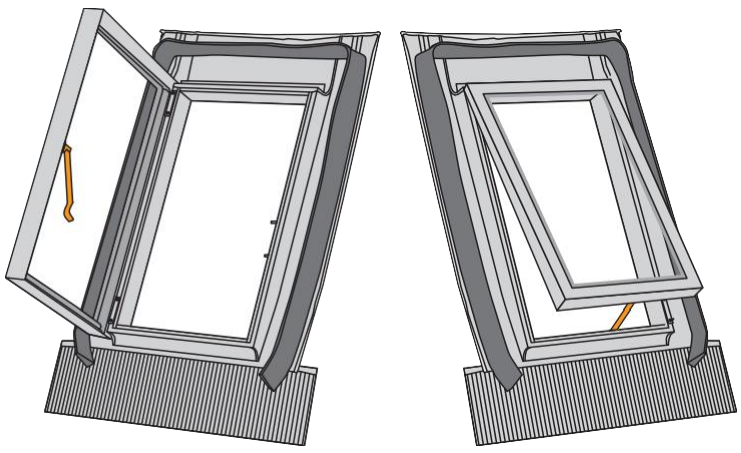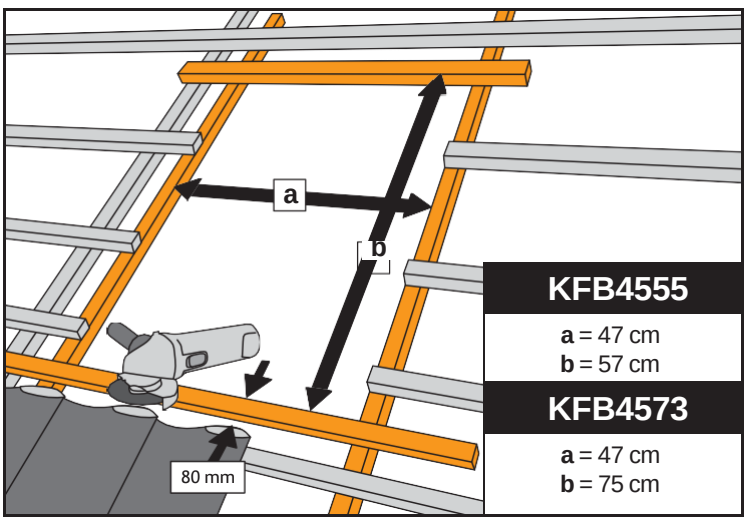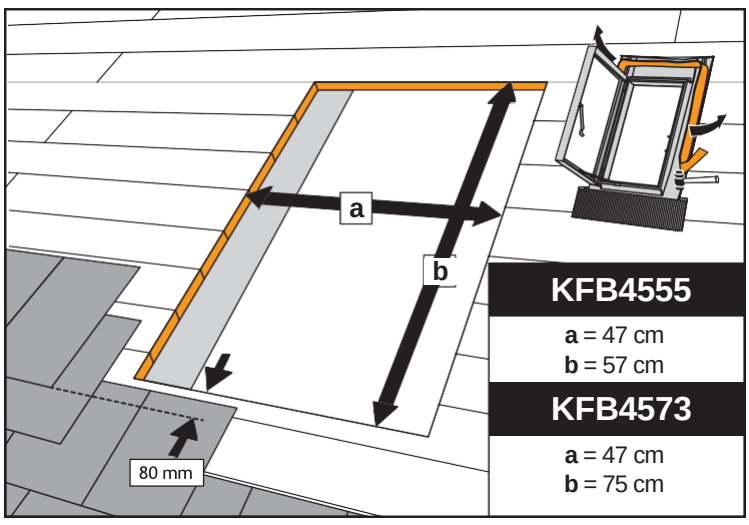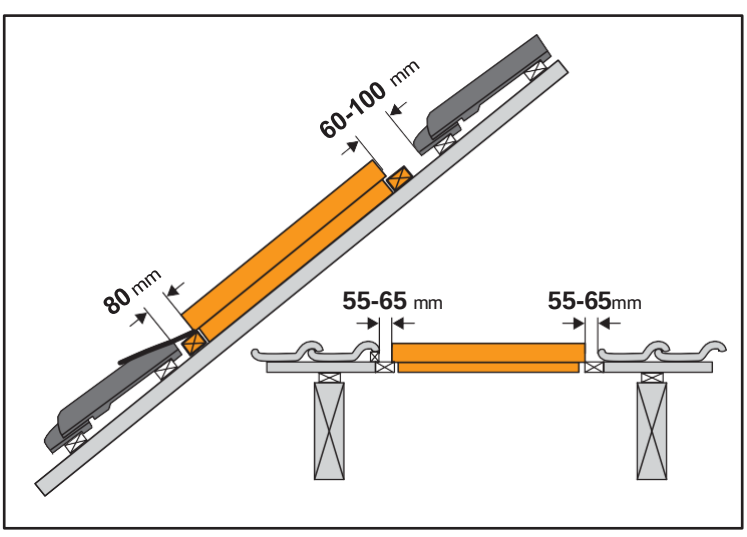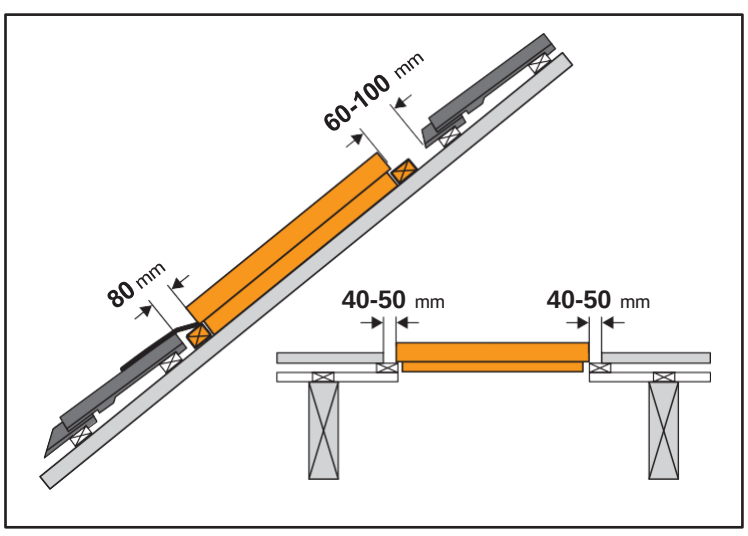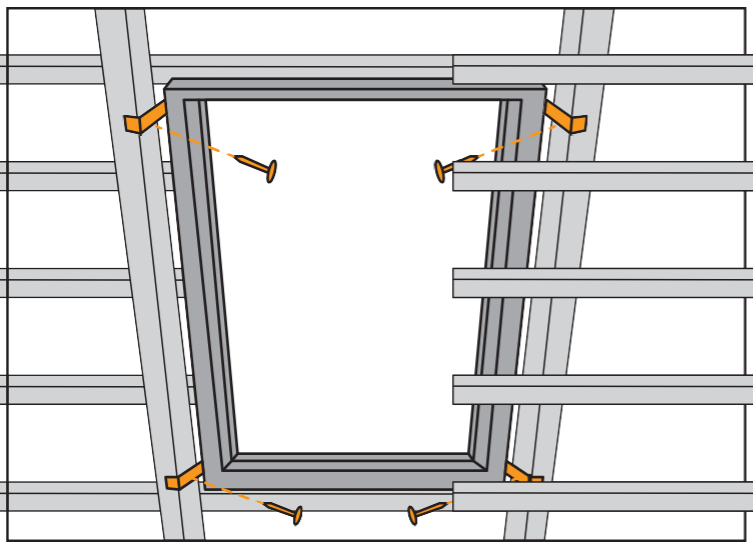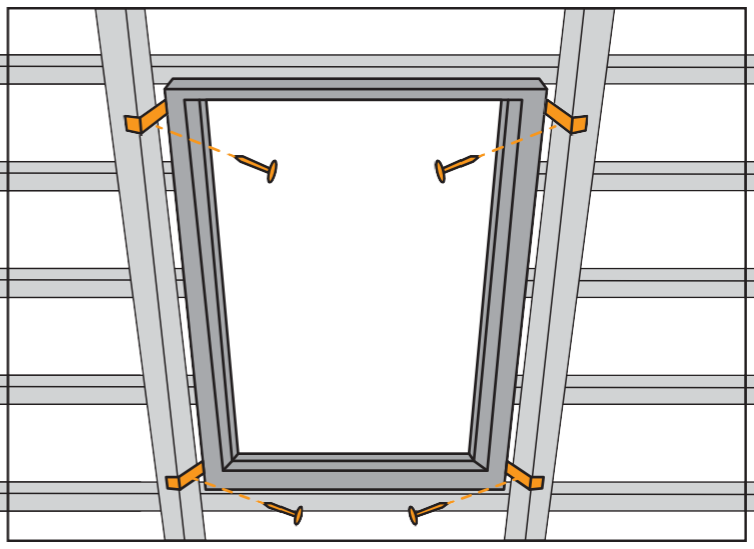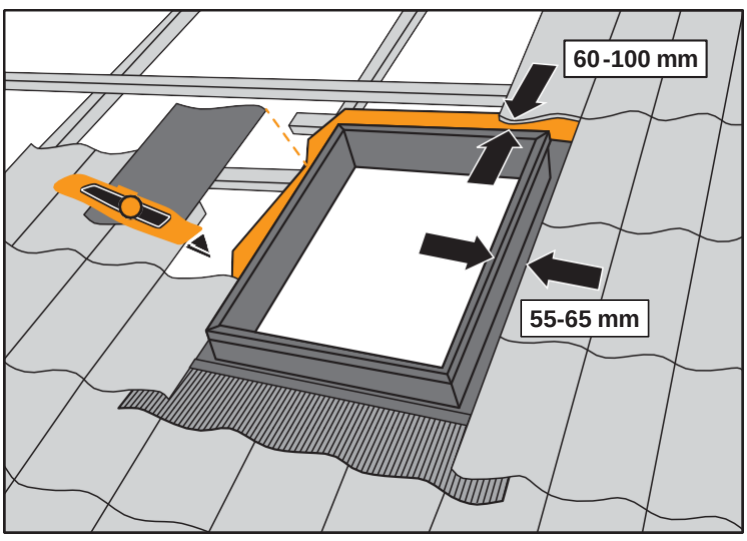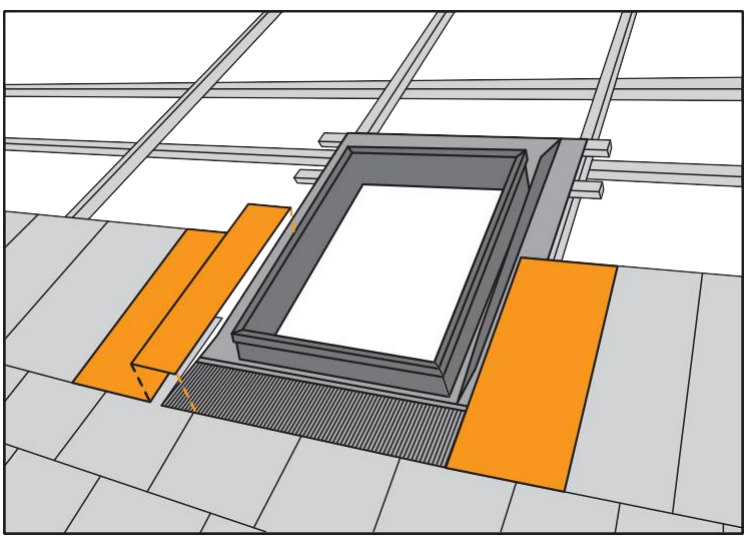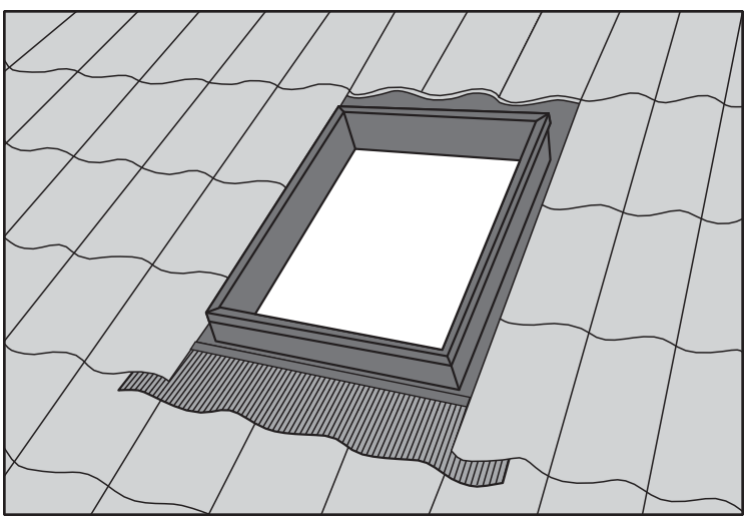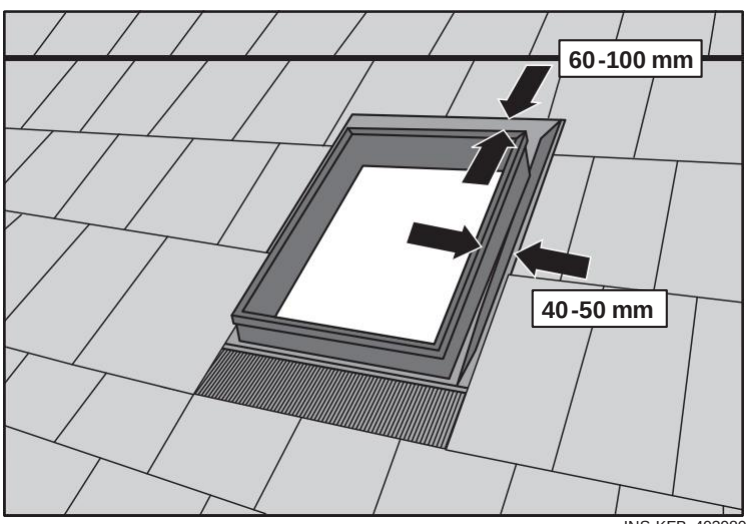Montážní manuál