dřevojas ®

OSKAR SZZ2 120 U048

ver.260304

mm

Výrobce: Dřevojas v.d., Pražská 2060/50, Svitavy 56802 Czech Republic, www.drevojas.cz, info@drevojas.cz

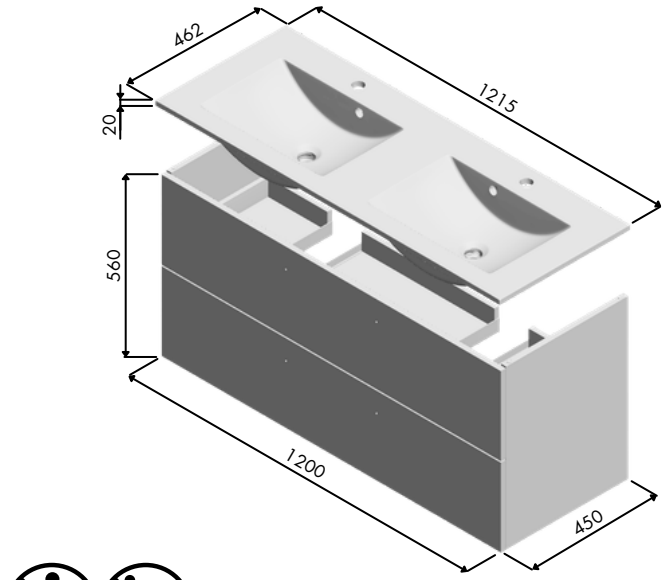

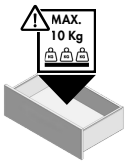

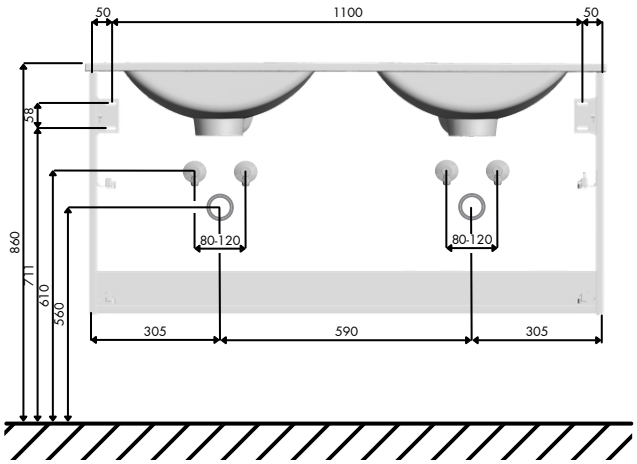

A

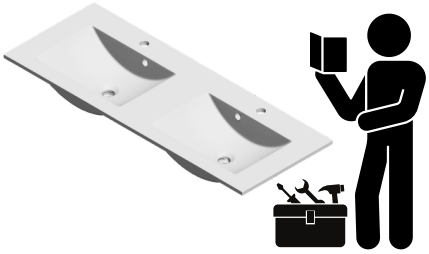

B

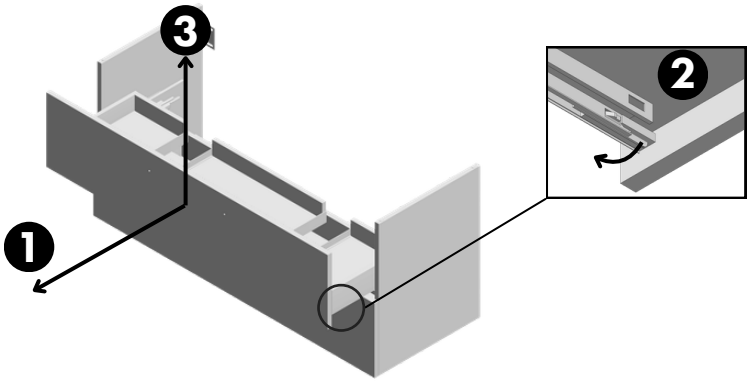

C

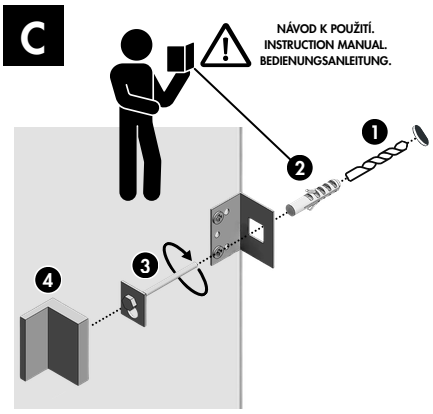

D

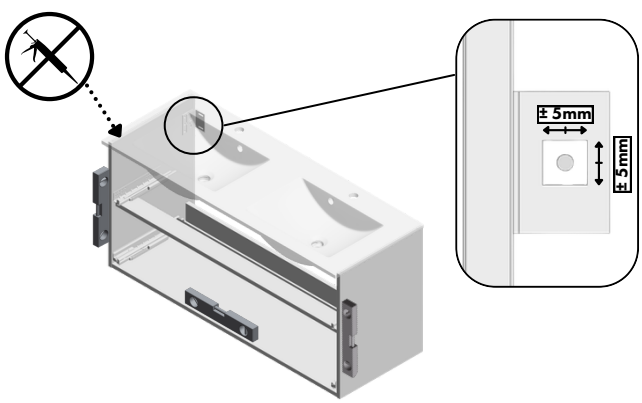

E

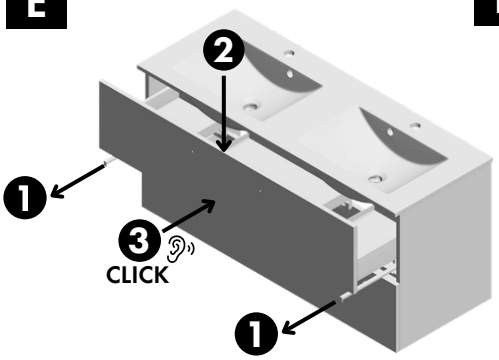

F

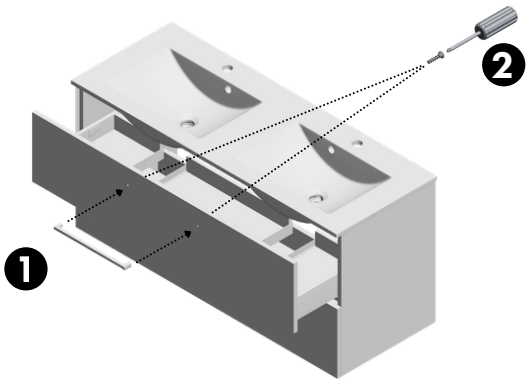

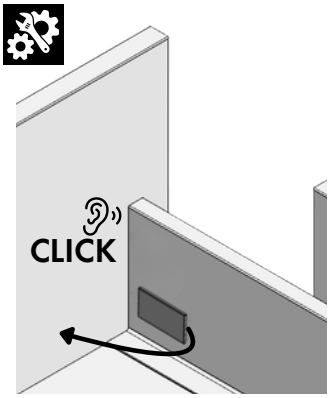
CLICK

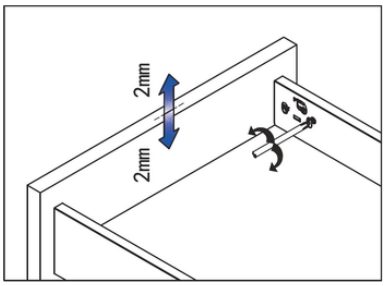
2mm
2mm

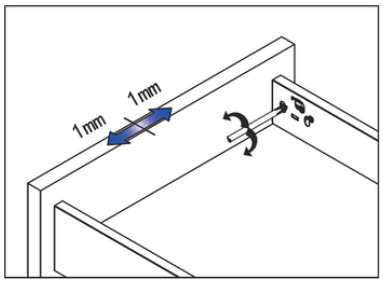
1mm
1mm

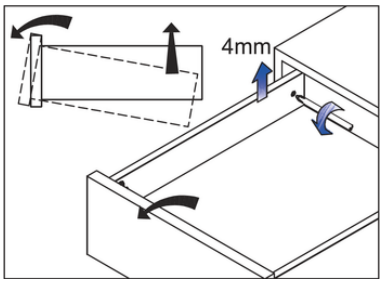
4mm