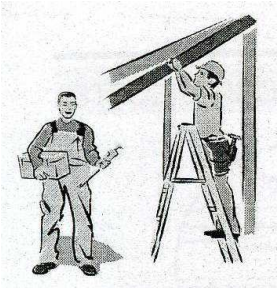

ECLISSE®

IT MONTAGGIO CONTROTELAIO KIT CARTONGESSO INCASTRO SP.100-125

GB FRAME ASSEMBLY AND INSTALLATION INSTRUCTIONS - STUD WALL 'CLICK' VERSION TH.100/125

PT MONTAGEM DO CAIXILHO PARA GESSO CARTONADO COM INTERTRAVAMENTO PARA ESPESSURA 100-125

CZ MONTÁŽNÍ NÁVOD K SESTAVENÍ POUZDRA SDK - VARIANTA KLIK

SK NÁVOD NA MONTÁŽ STAVEBNÉHO PUZDRA - DO SADROKARTÓNOVEJ STENY HRÚBKY 100/125 mm, VERZIA "KLIK"

ES MONTAJE CONTRAMARCO KIT CARTÓN YESO CON SISTEMA ENCAJE ESP 100-125

NL KOZIJN MONTAGE-EN INSTALLATIEHANDLEIDING - GIPSKARTON "KLIK" VERSIE VOOR WANDDIKTE 100/125

FR MONTAGE D'UN KIT AVEC OMEGAS A CLIPSER VERSION POUR PLAQUE DE PLATRE EP.100-125

DE MONTAGEANLEITUNG FÜR UNICO STECKSYSTEME - FÜR CW 75 ODER 100 mm

PL MONTAŻ POPRZECZEK BEZ WKRĘTÓW (NA CLICK) W KASECIE NA GRUBOŚĆ MURU 100 -125 mm

RU ИНСТРУКЦИЯ ПО МОНТАЖУ ПЕНАЛА ПОД ГИПСОКАРТОН БЕЗ ИСПОЛЬЗОВАНИЯ САМОРЕЗОВ, НА ТОЛЩИНУ ГОТОВОЙ СТЕНЫ 100-125

RO MONTAJ SISTEM GLISARE CU IMBINARE CLIPS, PENTRU PERETI DE COMPARTIMENTARE DIN GIPS CARTON GROSIME 100-125

SI NAVODILA ZA SESTAVO IN MONTAŽO PODBOJA - VARIANTA »CLICK« ZA GIPSKARTONSKO STENO

HU KERET ÖSSZESZERELÉSI ÉS BEÉPÍTÉSI ÚTMUTATÓ - GIPSZKARTON CLICK RENDSZERŰ SZERKEZETHEZ 100/125 mm-ES FALVASTAGSÁGHOZ

HR UPUTSTVA ZA SASTAVLJANJE I MONTAŽU KASETE - VARIANTA »CLICK« ZA GIPSKARTONSKE PREGRADNE ZIDOVE

FI KEHYKSEN KASAUS- JA ASENNUSOHJE - LEVYRAKENTEINEN SEINÄ, VALMIS SEINÄPAKSUUS 100/125 mm

TR GEÇMELİ ALÇIPANEL MODEL ŞASİ MONTAJ KİTİ. BİTMİŞ DUVAR 100/125

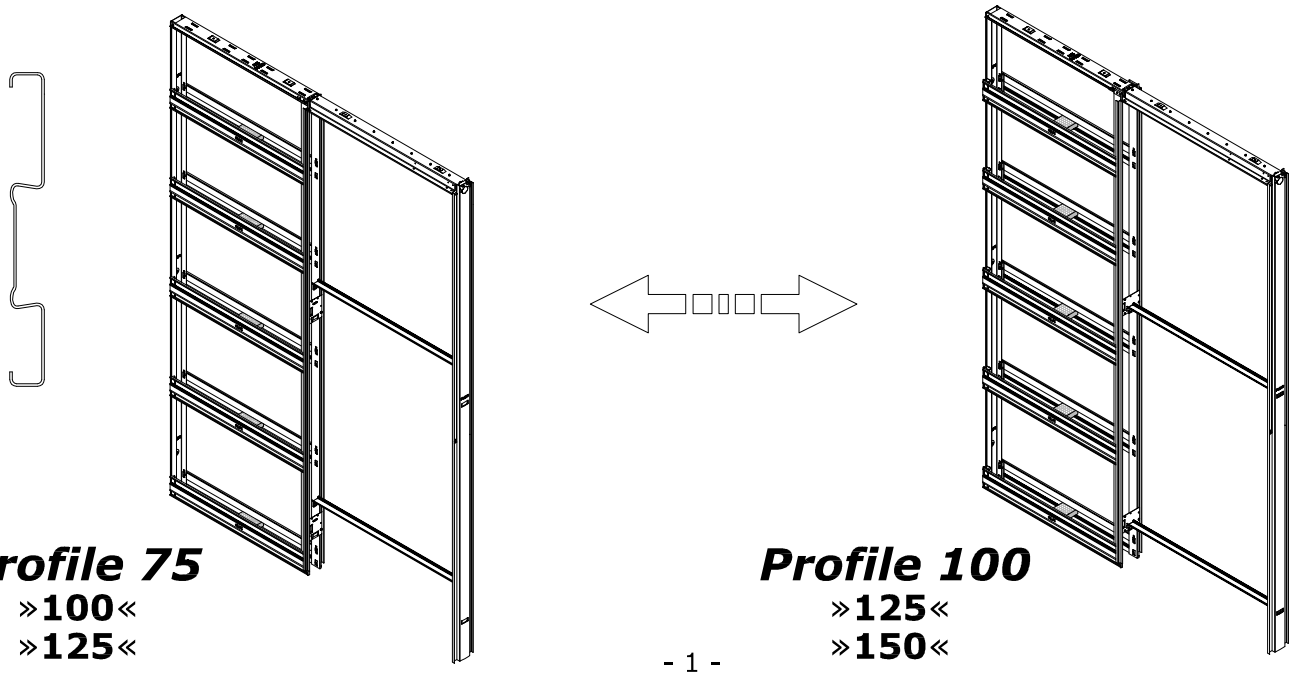

Profile 75
»100«
»125«

Profile 100
»125«
»150«

IT

Seguire attentamente le istruzioni.
Per un corretto montaggio, utilizzare utensili adatti come indicato e, per una corretta ergonomia, eseguire gli assemblaggi su supporti adeguati.
Alcune parti dei componenti possono avere delle superfici appuntite.
E' necessario quindi utilizzare adeguati dispositivi di protezione e proteggere le zone di lavoro.
"ECLISSE srl", non si assume alcuna responsabilità per danni derivati dall'uso non conforme alle presenti istruzioni.

Tutti i componenti del controtelaio sono testati e controllati in "ECLISSE srl"

GB

If you follow carefully these instructions for the assembly and installation process your life will be easier!
A pair of tressles are very useful when assembling the frames.
Some parts may have sharp edges so use gloves and be careful when handling the parts.

All Eclisse products are fully inspected and tested before they leave the factory.

PT

Seguir atentamente as instruções.
Para uma instalação adequada, utilize ferramentas adequadas conforme as instruções e ergonomia adequada, execute as ligações de apoio apropriados.
Algumas partes dos componentes podem ter superfícies cortantes.
Por conseguinte, é necessário o uso de equipamentos de protecção adequado e proteger as zonas de trabalho.
"ECLIPSE srl", não assume qualquer responsabilidade por danos resultantes da utilização não de acordo com estas instruções.

Todos os componentes do caixilho são testados e controlados na "Eclisse srl"

CZ

Postupujte pozorně dle pokynů.
Pro správnou instalaci používejte vhodné nástroje a s ohledem na bezpečnost práce používejte vhodné pracovní pomůcky. Některé vyrobené části mohou obsahovat ostré prvky. Proto je nutné používat odpovídající ochranné pomůcky a chránit pracovní místa. "ECLISSE srl" neodpovídá za žádné škody vyplývající z nedodržení návodu na montáž.

Všechny komponenty stavební zárubně jsou testovány a kontrolovány v "ECLISSE srl".

SK

Dôsledne dodržiavajte návod na montáž.
Pri montáži používajte uvedené náradie.
Kvôli správnej ergonómii a bezpečnosti pri práci odporúčame použiť montážne podpery.
Niektoré diely môžu mať ostré hrany.
Používajte ochranné pracovné prostriedky.
„ECLISSE srl." nezodpovedá za škody spôsobené nedodržaním návodu na montáž.

Všetky komponenty puzdra sú testované a kontrolované v „ECLISSE srl.".

ES

Seguir las instrucciones con atención.
Para un montaje correcto, utilizar las herramientas indicadas, y para una correcta funcionalidad, ensamblar en los soportes adecuados.
Algunas partes del producto pueden contener superficies punzantes y/o cortantes.
Se necesita utilizar dispositivos de protección adecuados y proteger los espacios de trabajo.
"Eclisse SRL" no asume responsabilidad alguna por los daños derivados en la utilización no conforme a estas instrucciones.

Todos los componentes del contramarco están testados y controlados en "ECLISSE SRL".

NL

Volgt u deze instructies nauwkeurig.
Gebruik voor een correcte montage geschikt gereedschap, zoals aangeraden.
Voor een correcte werkhouding adviseren wij met schragen te werken.
Sommige delen van de verschillende onderdelen kunnen scherpe kanten hebben, daarom is het noodzakelijk om de juiste bescherming te dragen en de werkruimte te beschermen.
"ECLISSE srl" is niet aansprakelijk voor schade die ontstaan is door het niet opvolgen van deze instructies.

Alle delen van het frame zijn volledig geinspecteerd en getest door "ECLISSE srl".

FR

Suivre scrupuleusement les instructions
Afin de réaliser un assemblage correct, choisir un support adapté et utiliser les outils appropriés comme indiqué sur la notice.
Quelques éléments du produit peuvent avoir des parties pointues ou coupantes, il est donc nécessaire d'utiliser des protections corporelles efficaces et sécuriser l'espace de montage.
ECLISSE décline toute responsabilité pour tous dommages provoqués par le non respect de ces règles.

Tous les composants du produit sont testés et vérifiés par ECLISSE SRL.

DE

Folgen Sie genau der Montageanleitung
Für die korrekte Montage, verwenden Sie die angegebenen passenden Werkzeuge. Für die korrekte Ergonomie, sollten die Montagearbeiten auf passende Arbeitsflächen ausgeführt werden.
Einige der Bauteile können spitze Oberflächen haben. Es ist notwendig passende Schutzvorrichtungen zu verwenden und die Arbeitsfläche schützen.
„Eclisse Srl" übernimmt keine Verantwortung für Beschädigungen, die durch Nichtbeachtung der Montageanleitung hervorgerufen werden.
Wandöffnung nach DIN 18183-1 erstellen
Alle Bauteile des Einbaukastens wurden in „Eclisse" geprüft und getestet.

PL

Postępować zgodnie z instrukcją montażu.
W celu wykonania prawidłowego montażu, używać odpowiednich narzędzi, zgodnych ze wskazaniami, a dla zapewnienia odpowiedniej ergonomi pracy przy dokonaniu montażu stosować odpowiednie podpory. Powierzchnia niektórych elementów składowych może być ostra. W związku z tym koniecznym jest stosowanie odpowiednich środków ochrony indywidualnej oraz zabezpieczenie obszaru pracy. Eclisse SRL uchyla się od poniesienia jakiejkolwiek odpowiedzialności za poniesione szkody wynikające z postępowania niezgodnego z niniejszą instrukcją.

Wszelkie części składowe asortymentu Eclisse SRL są testowane w wewnętrznym laboratorium.

RU

Пожалуйста, строго следуйте инструкциям.
Для правильной установки пользоваться соответствующим оборудованием как указано, для правильной эргономики сделать монтаж на надежных основах. Некоторые части могут иметь заостренные концы, в связи с чем следует использоваться соответствующим предохранительным устройством и защитить рабочую зону.
«ECLISSE srl» не несет ответственности за ущерб, ставший следствием несоблюдения правил, содержащихся в данной инструкции.

Все компоненты пенала проходят необходимую проверку в фирме «"ECLISSE srl».

RO

Urmaţi cu atenţie instrucţiunile de montaj.
Pentru un montaj corect, folosiţi ustensile potrivite, iar pentru o ergonomie adecvată, asamblarea se face pe suporturi corespunzătoare, urmând metodele indicate. Unele părţi ale componentelor pot avea suprafeţe ascuţite.
Prin urmare, este necesar să se folosească echipamente de protecţie şi să se asigure zona de lucru.
ECLISSE EST SRL nu îşi asumă nici o responsabilitate pentru daunele survenite ca rezultat al nerespectării prezentelor instrucţiuni.

Toate componetele din structura cadrului metalic sunt testate şi controlate in fabrică.

SI

Če boste pazljivo prebrali in upoštevali dana navodila za sestavo in montažo podboja bo bistveno enostavneje.
Priporočljiva je uporaba rokavic zaradi morebitnih ostrih robov in previdno rokujte z izdelkom.

Vsi Eclisse izdelki so pod stalno kontrolo in testirani preden zapustijo tovarno.

HU

Az összeszrelésnél figyelmesen kövesse a beépítési útmutatót!
Szerelőbak haszálata megkönnyíti az összeszerelést.
Az éles szélek sérülést okozhatnak,ezért használjon védőkesztyűt az összeszerelésnél.

Minden Eclisse termék minőségellenőrzésen esik át forgalomba kerlülés előtt.

HR

Pažljivo slijedite upute.
Za pravilnu montažu, koristite odgovarajući alat kao što je navedeno, a za postizanje pravilnog ergonomskog položaja, montirajte dijelove na odgovarajuće nosače. Površine pojedinih sastavnih dijelova mogu biti zaoštrene. Stoga je potrebno koristiti odgovarajuću zaštitnu opremu i zaštititi područja rada.
"ECLISSE srl" ne preuzima nikakvu odgovornost za štete prouzročene korištenjem koje nije u skladu s ovim uputama.

Svi sastavni dijelovi okova za vrata su ispitani i provjereni u "ECLISSE srl"

FI

Noudata näitä kokoamis- ja asennusohjeita tarkasti.
Kehysten kokoamisessa kannattaa käyttää apuna pukkeja.
Käytä suojakäsineitä, sillä osien reunat voivat olla teräviä.

Kaikki Eclisse-tuotteet tarkastetaan ja testataan tehtaalla ennen toimittamista.

TR

Eğer bu talimatları dikkatle takip ederseniz, montaj ve kurulum için işiniz daha kolay olacaktır.
Çerçevenin montajını yaparken, bir çift kasanın kullanılması çok faydalı olur.
Bazı parçalar keskin kenarlara sahip olabilir, bu nedenle eldiven kullanılmalı ve parçaları tutarken daha dikkatli olunmalıdır.

Eclisse'nin tüm ürünleri fabrika çıkışından önce kontrol edildi ve test edildi.

ATTREZZATURA NECESSARIA PER IL MONTAGGIO
TOOLS REQUIRED
EQUIPAMENTOS NECESSÁRIOS PARA A MONTAGEM
NÁŘADÍ POTŘEBNÉ K MONTÁŽI
NÁRADIE POTREBNÉ NA MONTÁŽ
HERRAMIENTAS NECESARIAS PARA EL MONTAJE
BENODIGD GEREEDSCHAP
OUTILS NECESSAIRES POUR L'ASSEMBLAGE
NOTWENDIGES WERKZEUG ZUR AUSFÜHRUNG DER MONTAGE
OPRZYRZĄDOWANIE POTRZEBNE DO MONTAŻU
НОЕОБХОДИМОЕ ДЛЯ УСТАНОВКИ ОБОРУДОВАНИЕ
ECHIPAMENTE NECESARE PENTRU MONTAJ
PRIPOROČLJIVO ORODJE
SZÜKSÉGES ESZKÖZÖK
ALAT POTREBAN ZA MONTAŽU
TARVITTAVAT VÄLINEET
GEREKLİ ARAÇLAR

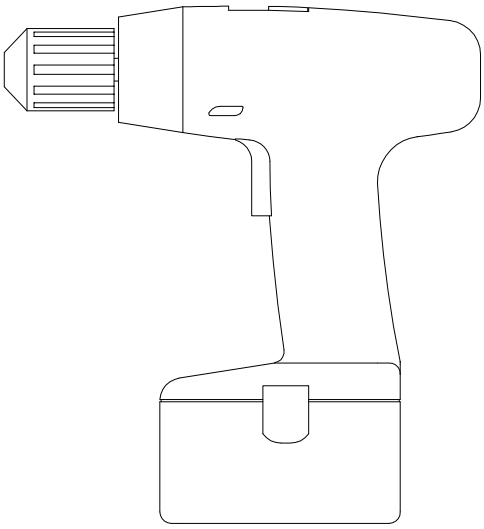

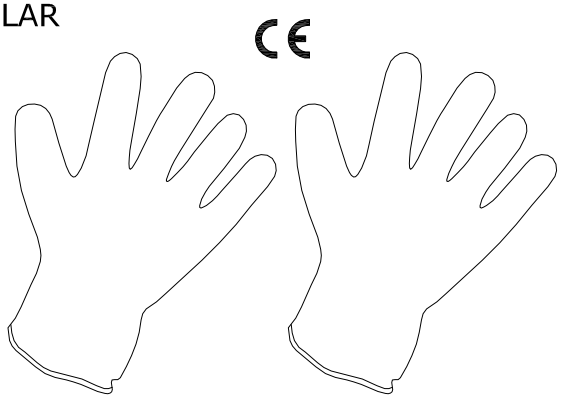

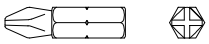

PH. 2

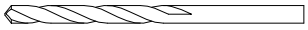

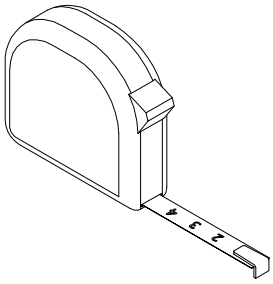

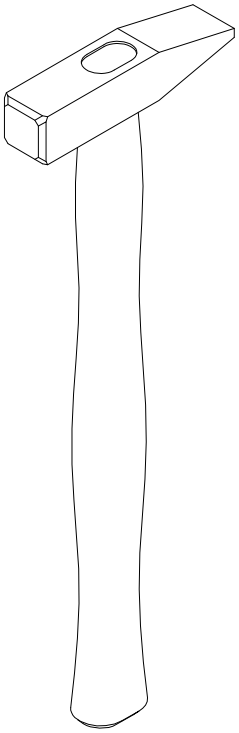

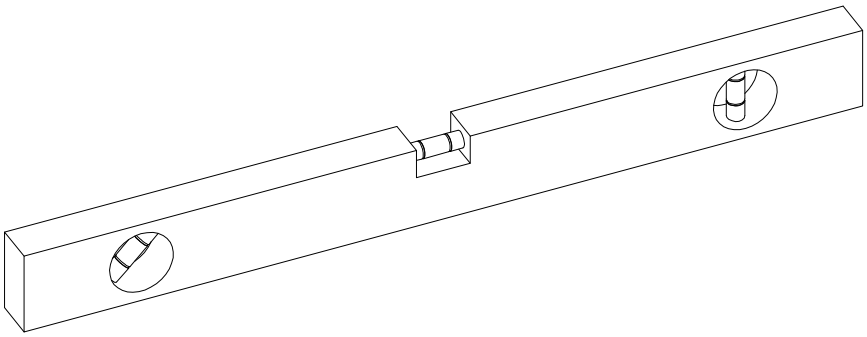

COMPONENTI / COMPONENTS / COMPONENTES / KOMPONENTY / KOMPONENTY / COMPONENTES / ONDERDELEN / COMPOSANTS / BAUTEILE / CZ ĘŚCI / КОМПОНеНТЫI / COMPONENTE / SESTAVNI DELI / ALKATRÉSZEK / SASTAVNI DIJELOVI / OSAT / BİLEŞENLER

ⓐ 1 x

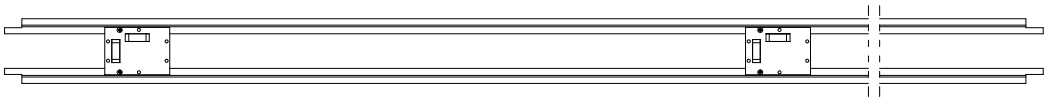

ⓑ 10 x

ⓒ 1 x

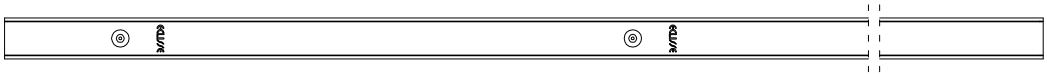

ⓓ 1 x

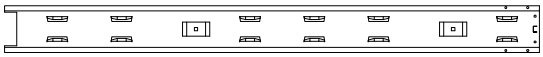

ⓔ 1 x

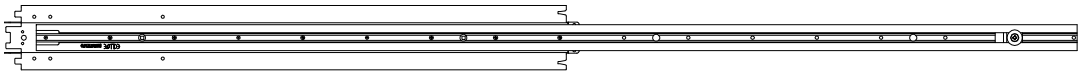

ⓕ 1 x

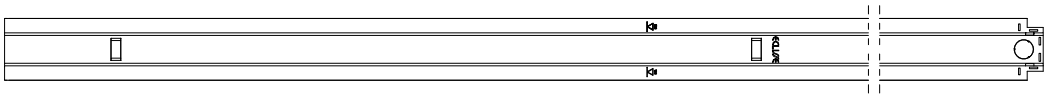

ⓖ 2 x

ⓗ 5 x

ⓘ 1 x

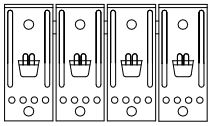

ⓛ 1 x

ⓜ 1 x

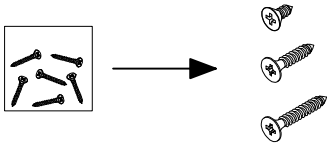

9 x AFL TPS 4,2x9,5 ZNB

55 x AFL TPS 3,9x19

50 x AFL TPS 3,9x32

ⓧ 1 x

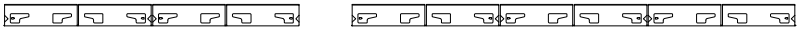

ⓨ 1 x

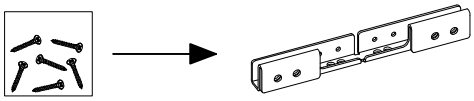

+ 5 x AFL TPS 4,2x9,5 ZNB

Profile 75

»100«
»125«

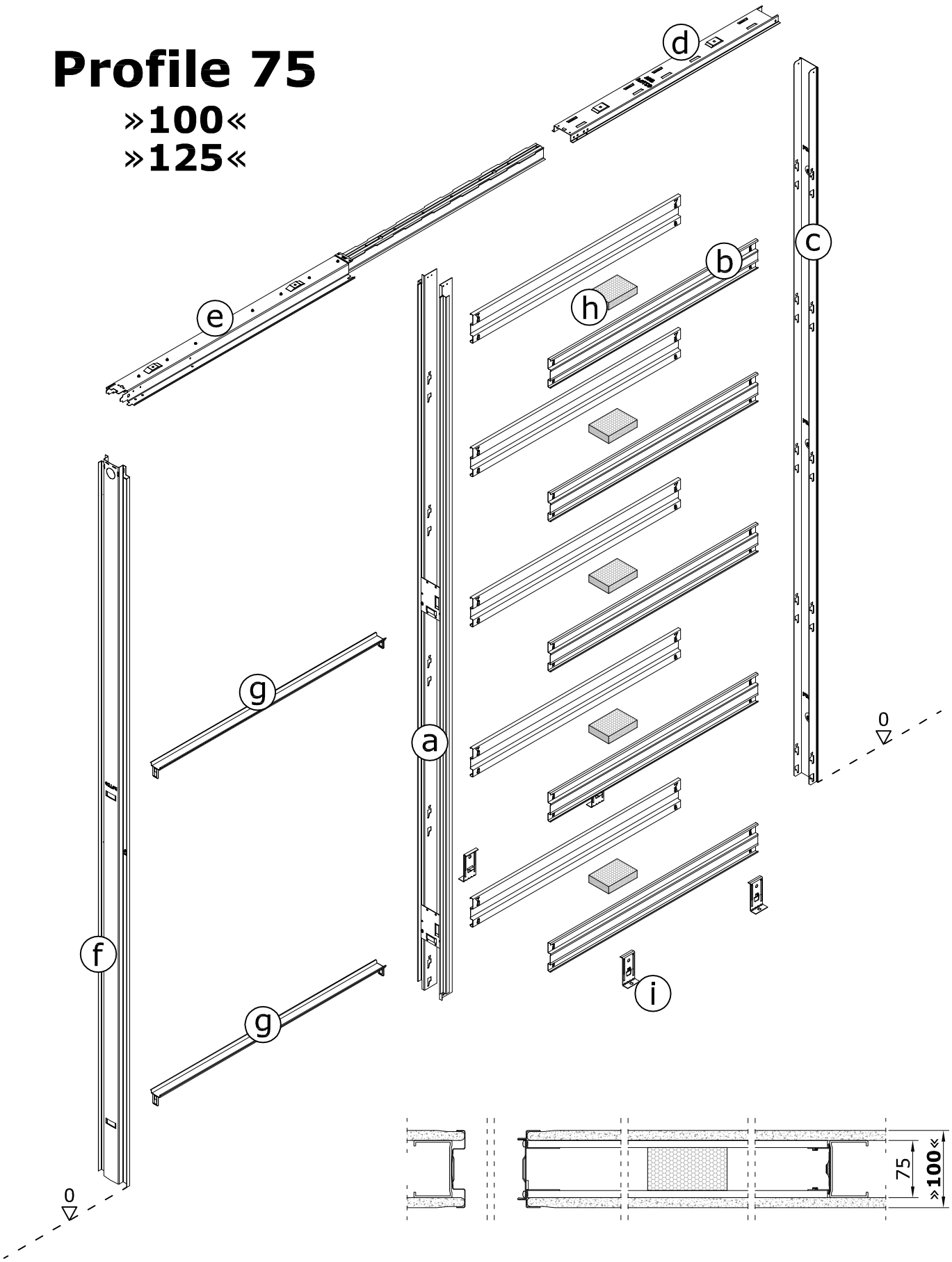

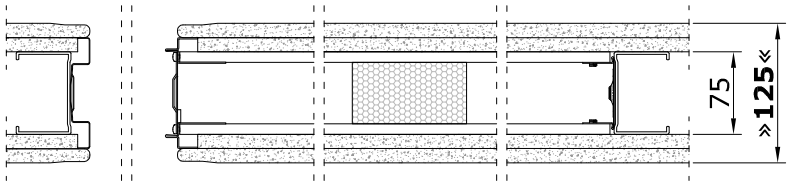

Profile 75 »100« »125«

1

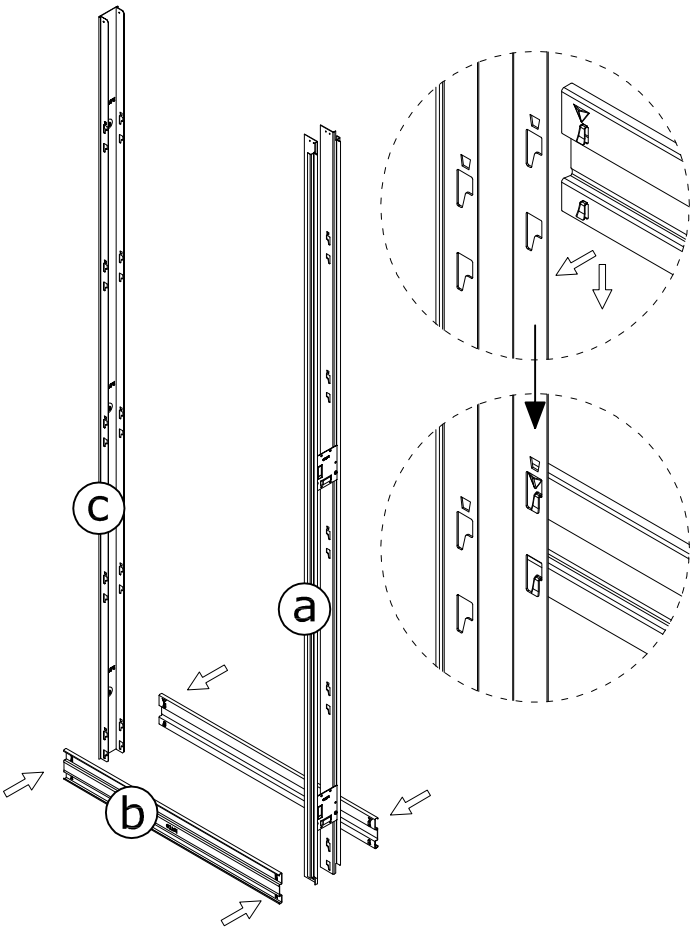

2

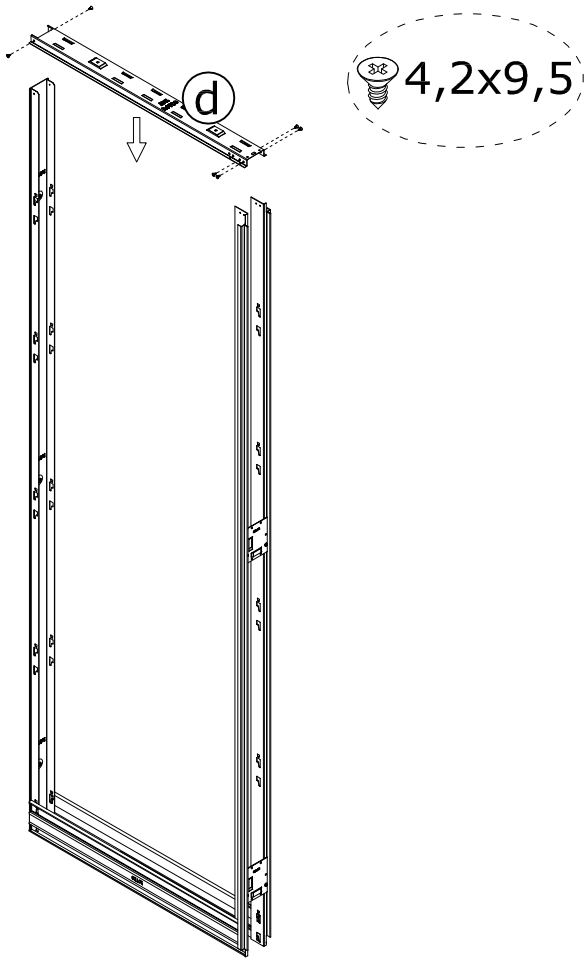

3

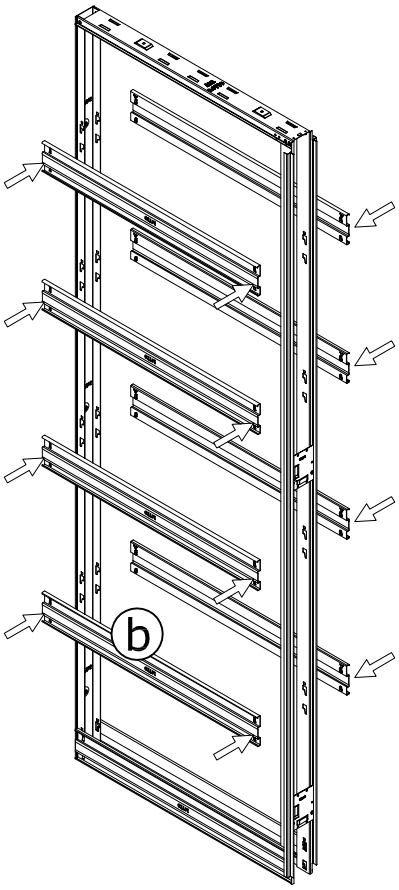

4

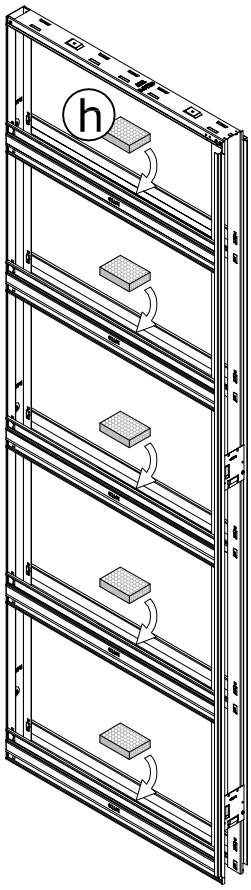

5

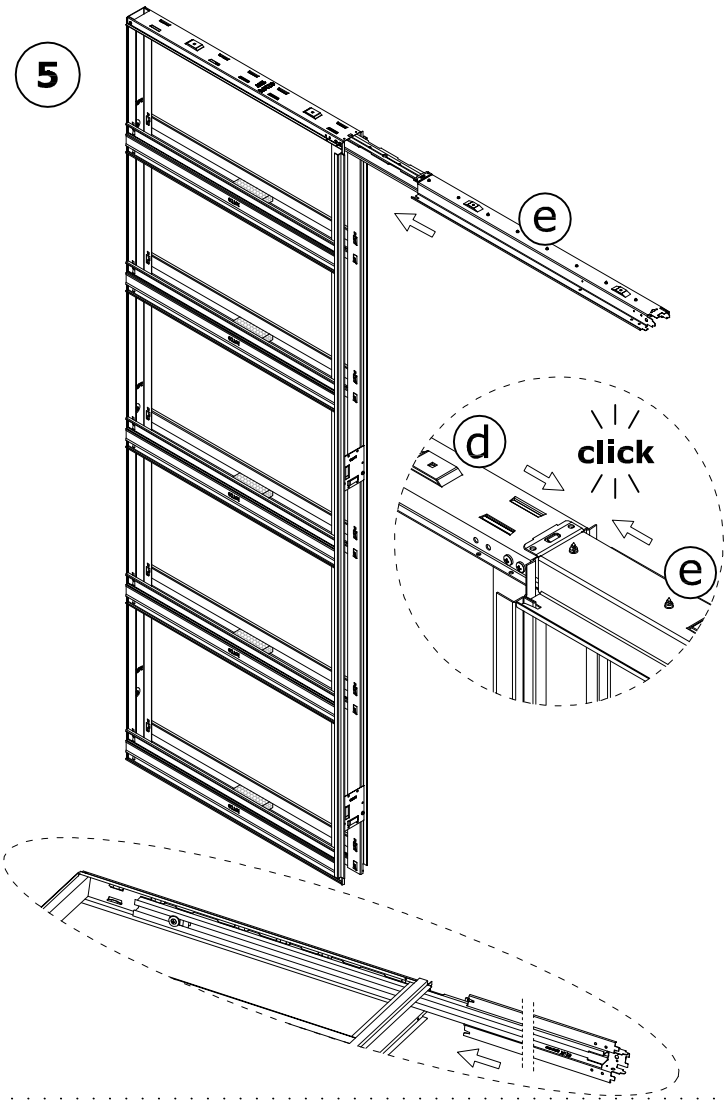

6

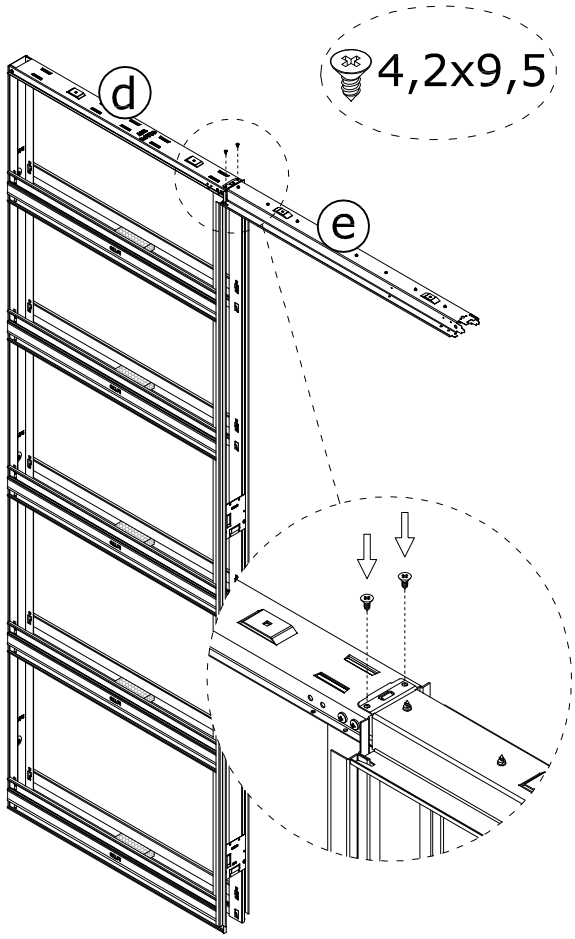

7

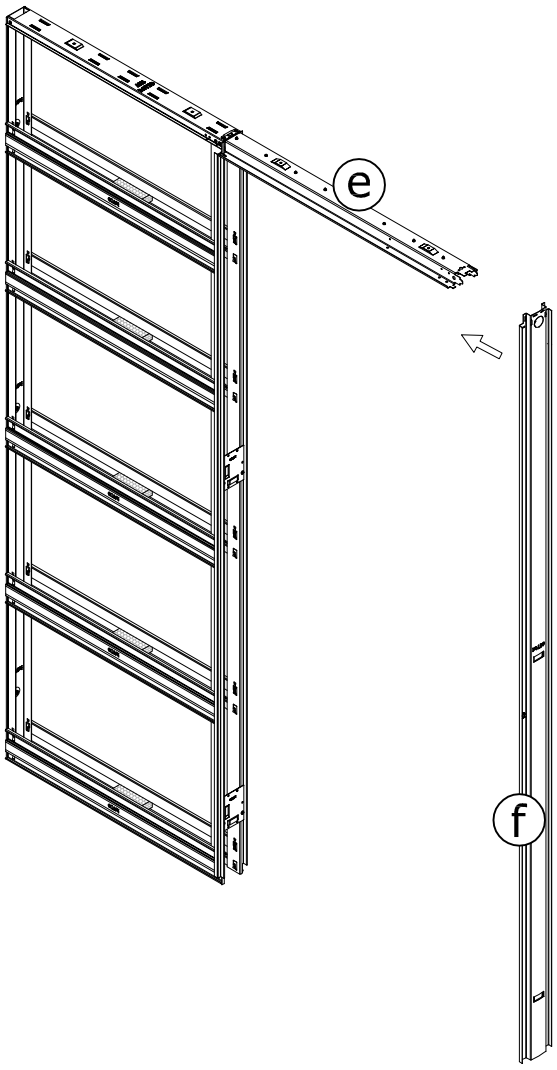

8

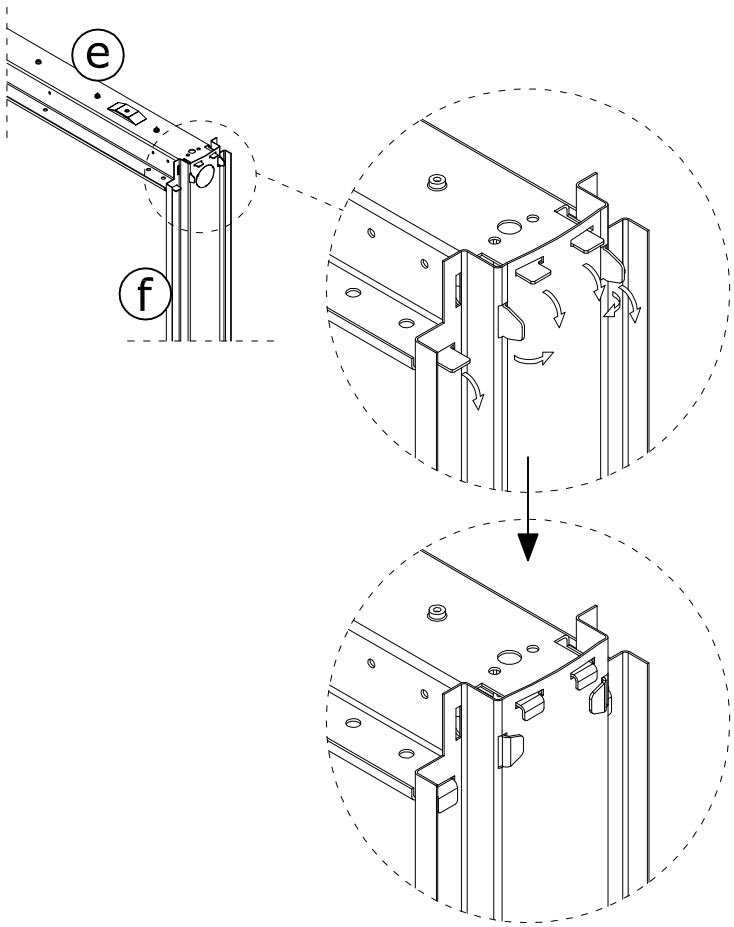

9

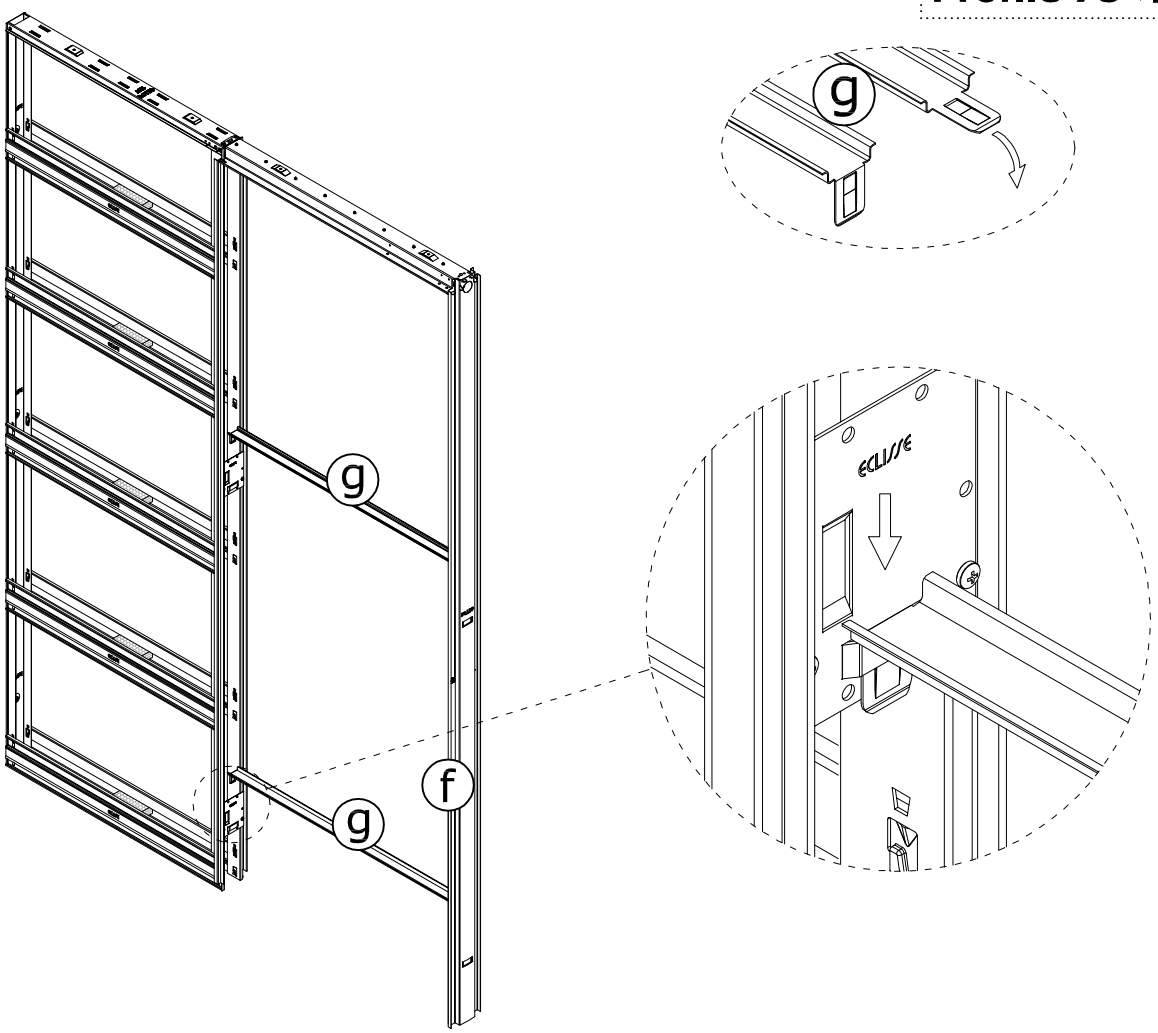

10

SOLUTION 1

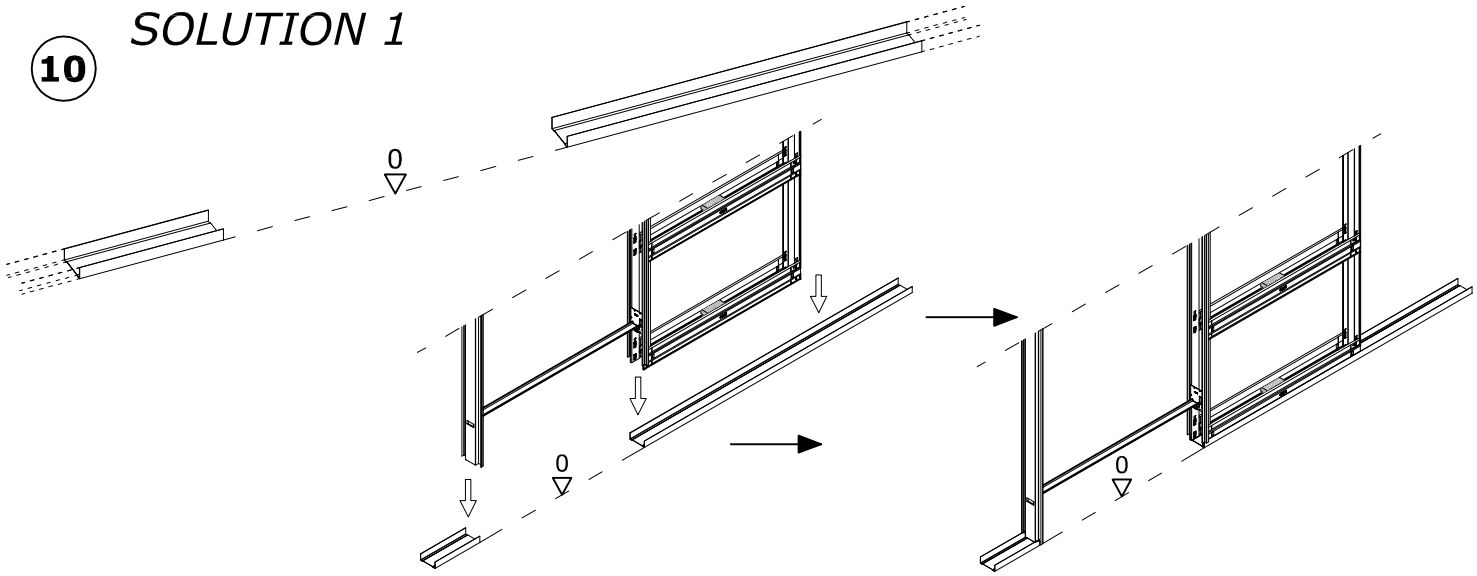

SOLUTION 2

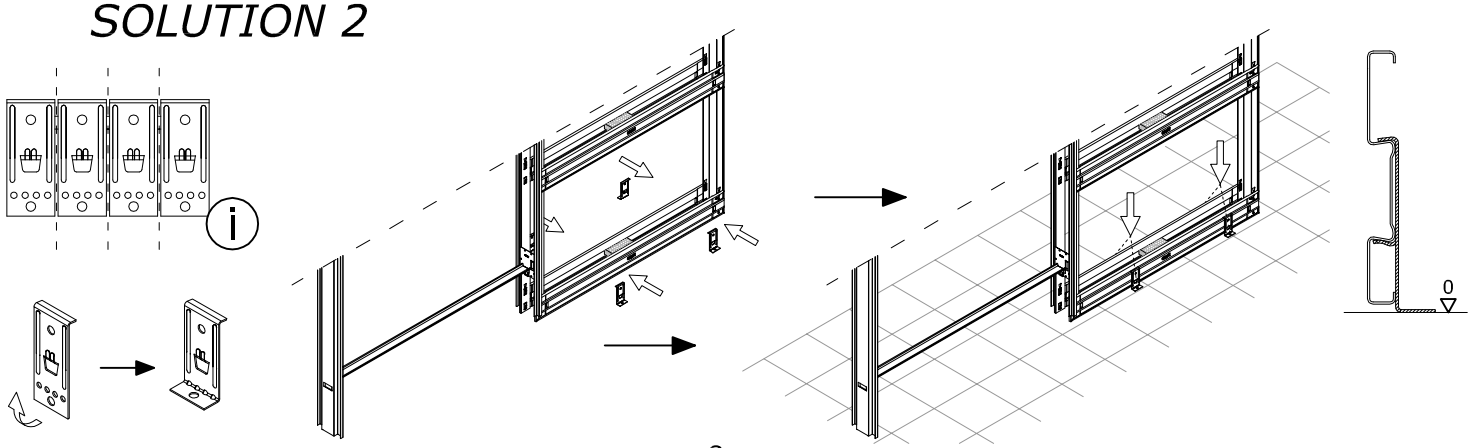

11

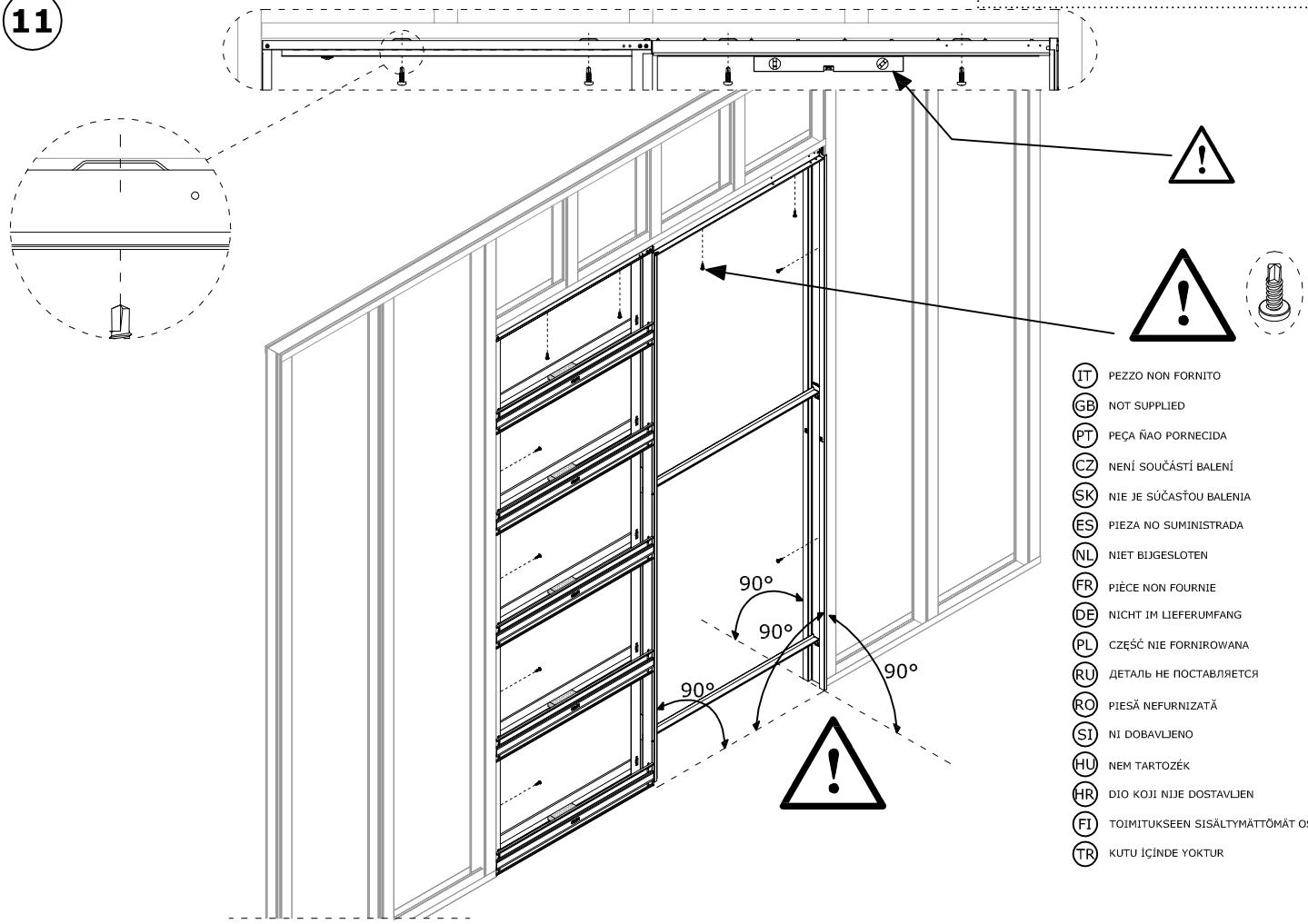

IT PEZZO NON FORNITO
GB NOT SUPPLIED
PT PEÇA ÑAO PORNECIDA
CZ NENÍ SOUČÁSTÍ BALENÍ
SK NIE JE SÚČASŤOU BALENIA
ES PIEZA NO SUMINISTRADA
NL NIET BIJGESLOTEN
FR PIÈCE NON FOURNIE
DE NICHT IM LIEFERUMFANG
PL CZĘŚĆ NIE FORNIROWANA
RU ДЕТАЛЬ НЕ ПОСТАВЛЯЕТСЯ
RO PIESĂ NEFURNIZATĂ
SI NI DOBAVLJENO
HU NEM TARTOZÉK
HR DIO KOJI NIJE DOSTAVLJEN
FI TOIMITUKSEEN SISÄLTYMÄTTÖMÄT OSAT
TR KUTU İÇİNDE YOKTUR

12

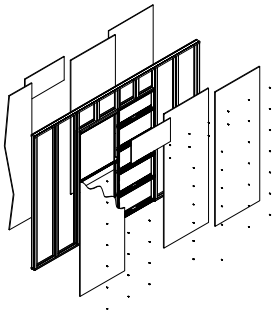

Profile 75 »100«

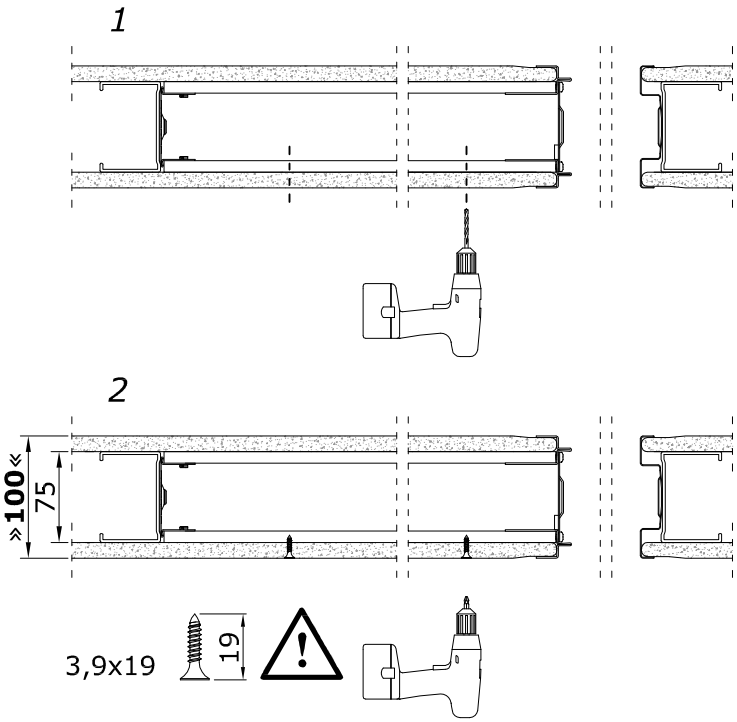

Profile 75 »125«

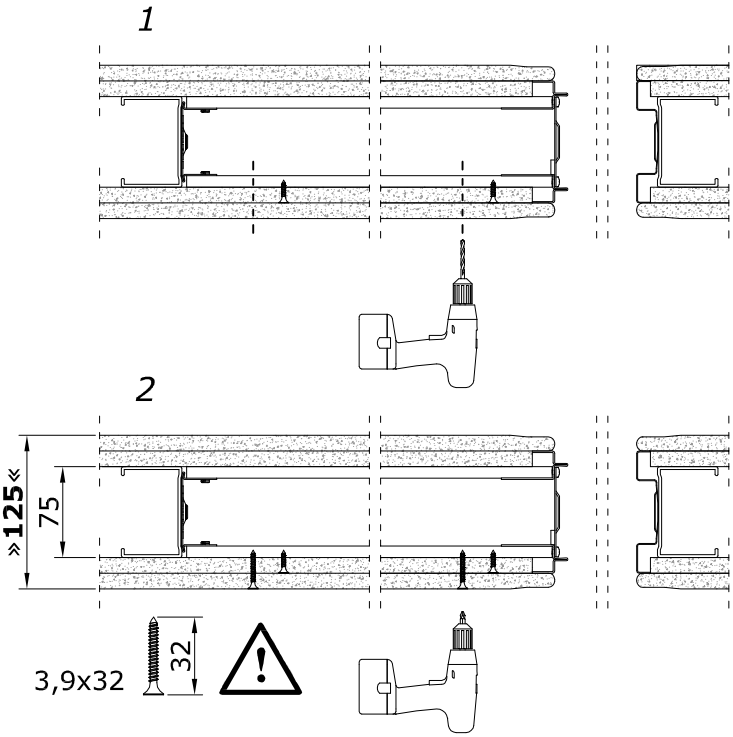

Profile 100

»125«
»150«

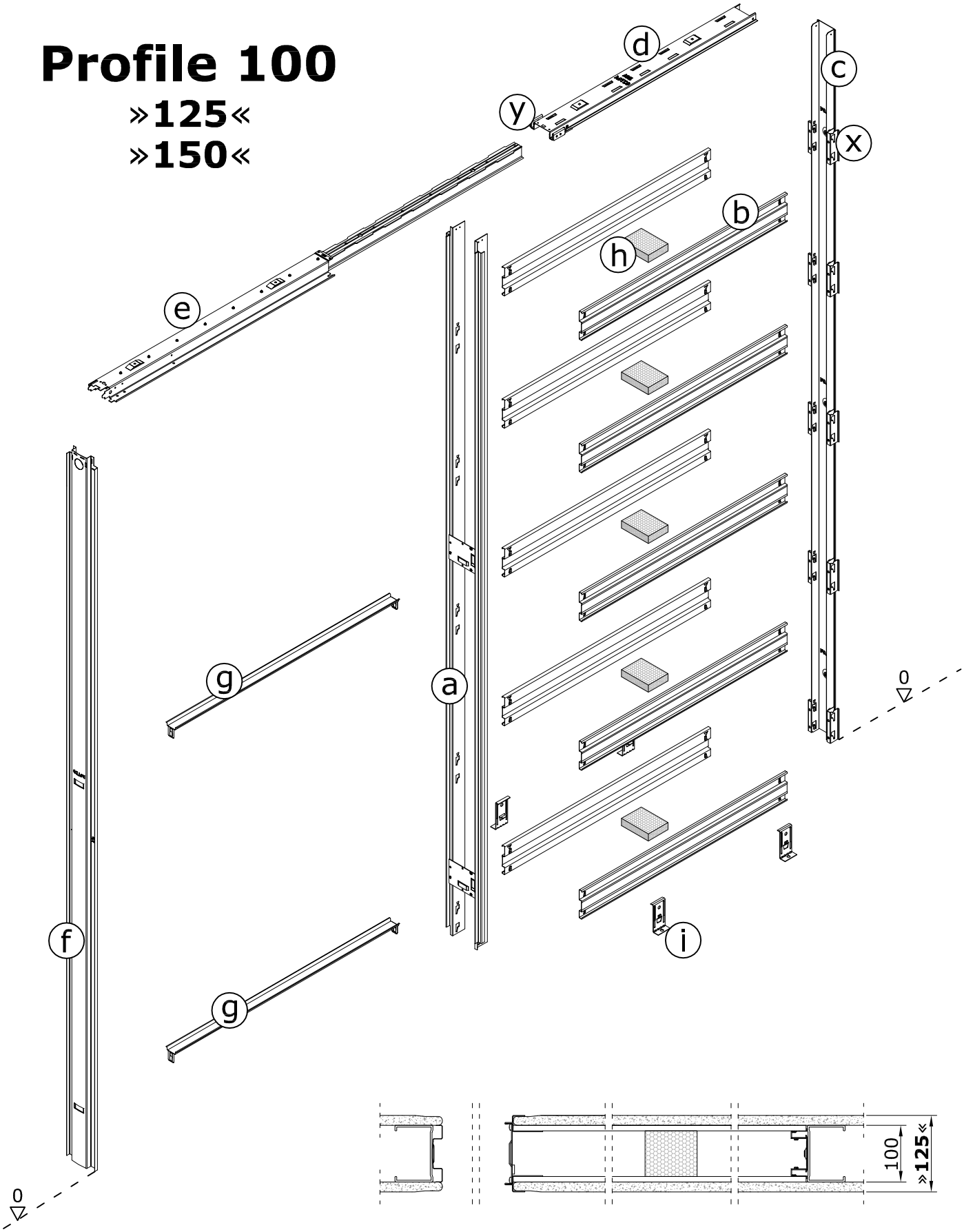

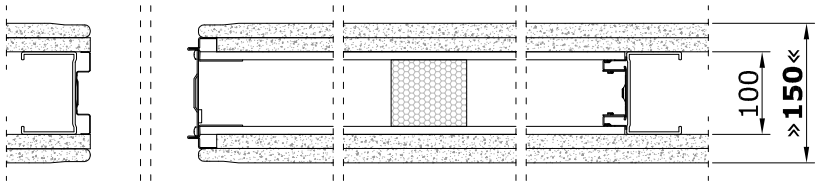

1

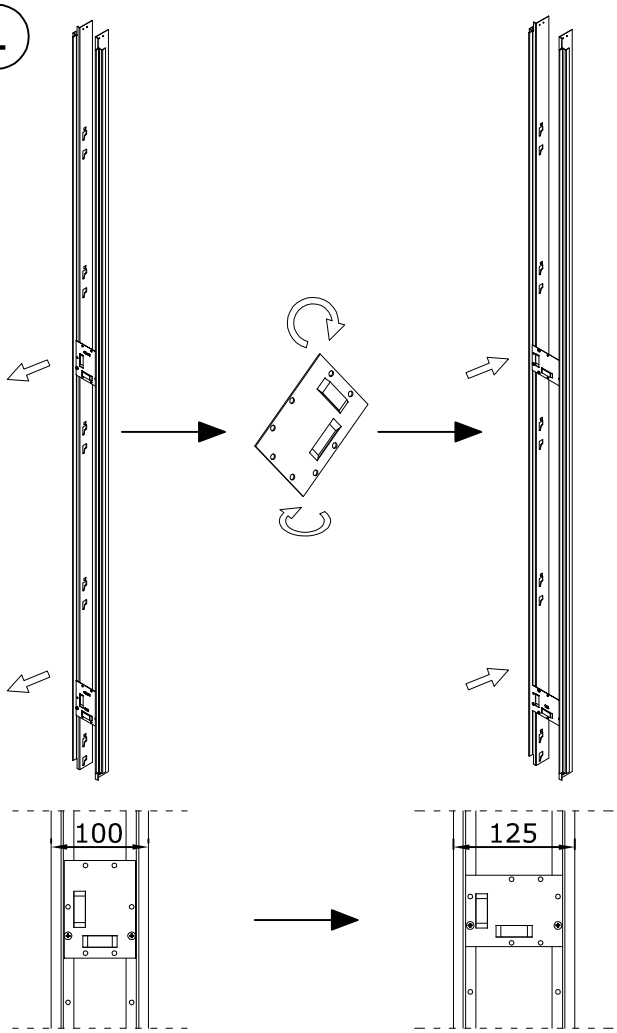

2

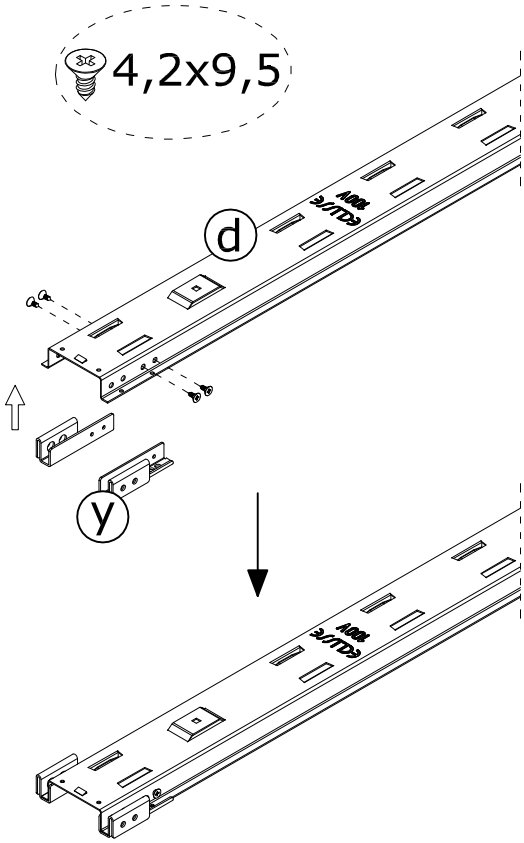

3 2 x

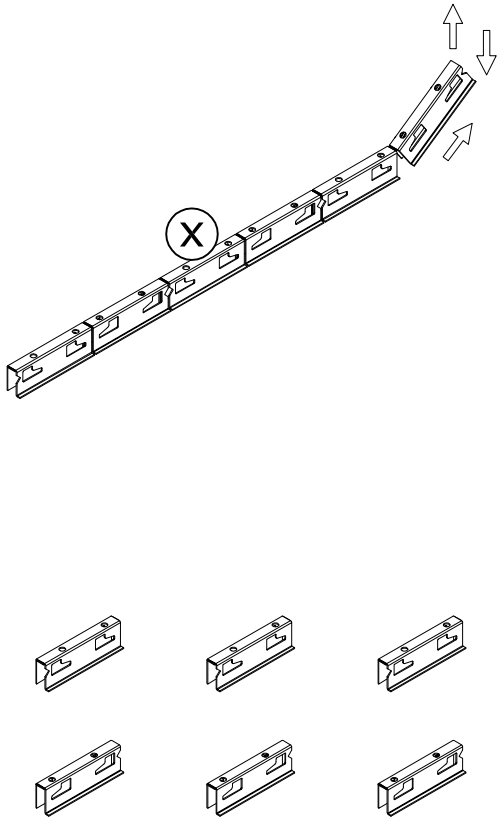

4

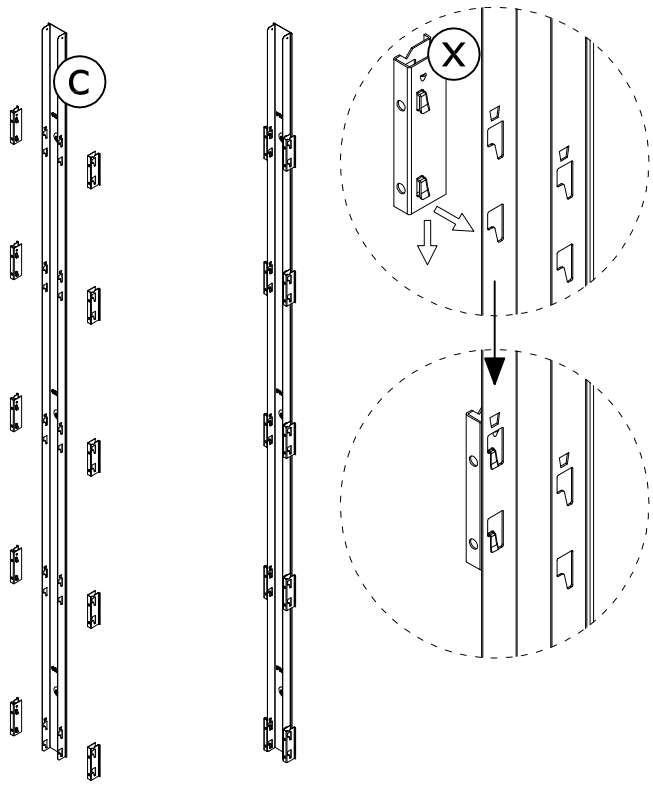

5

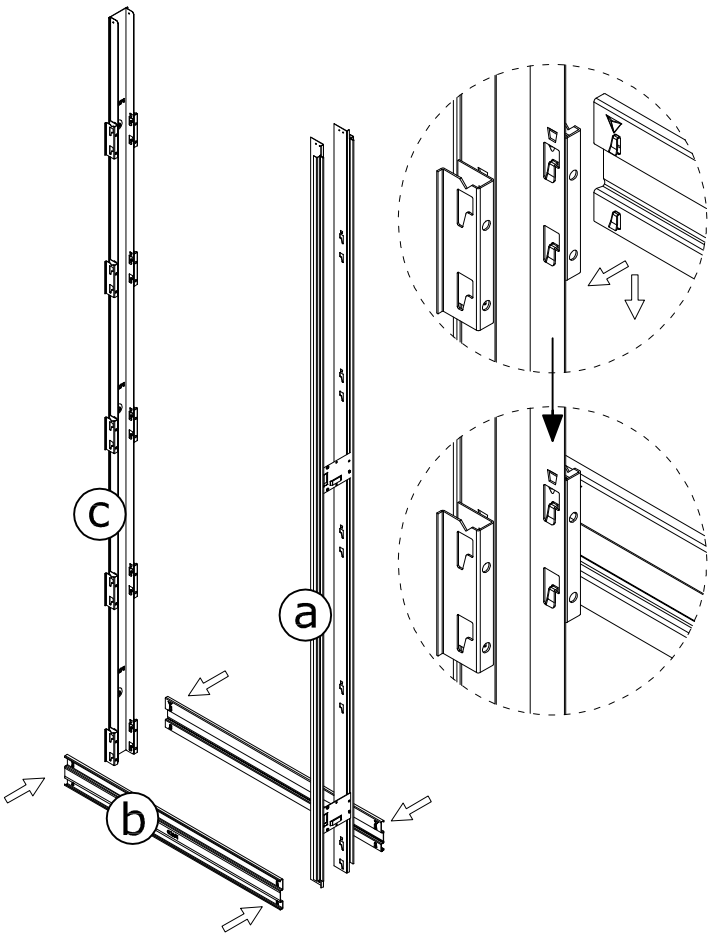

6

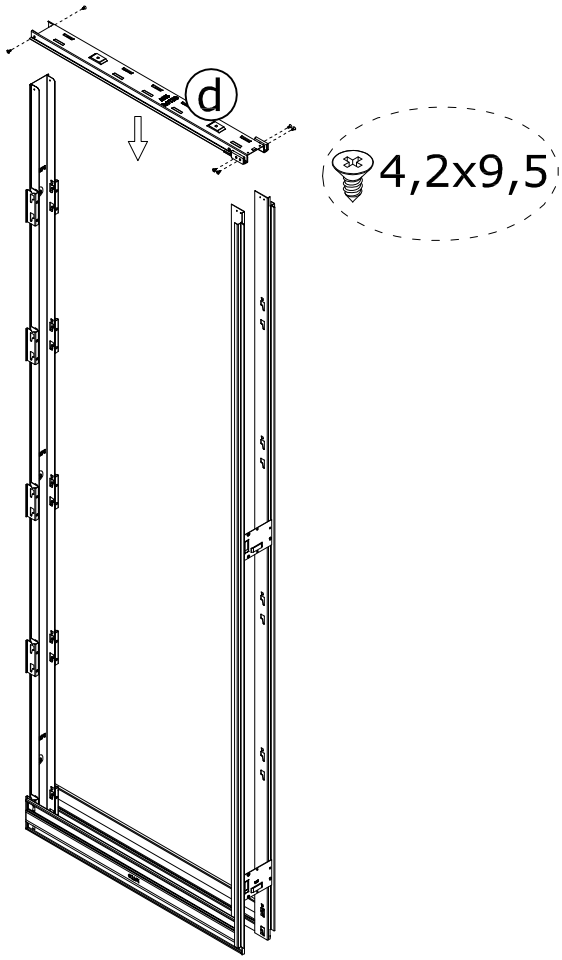

7

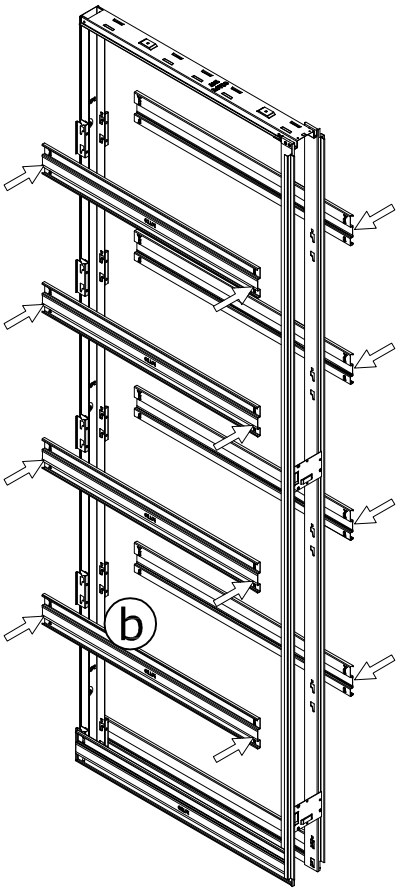

8

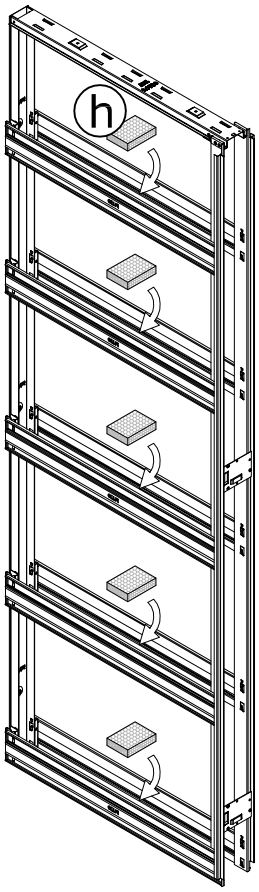

9

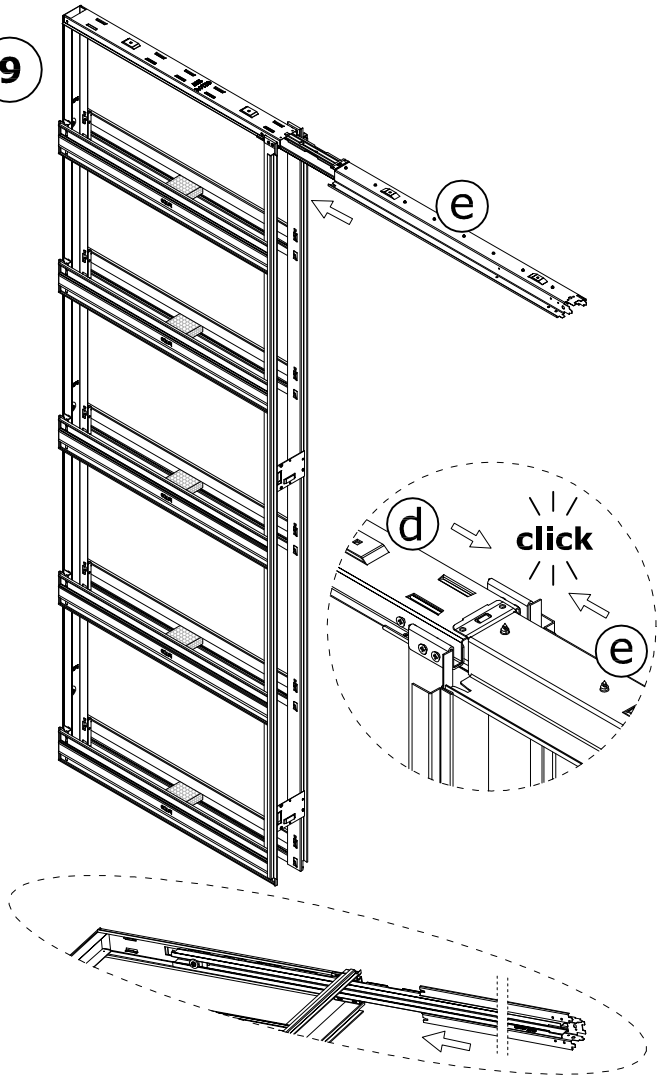

10

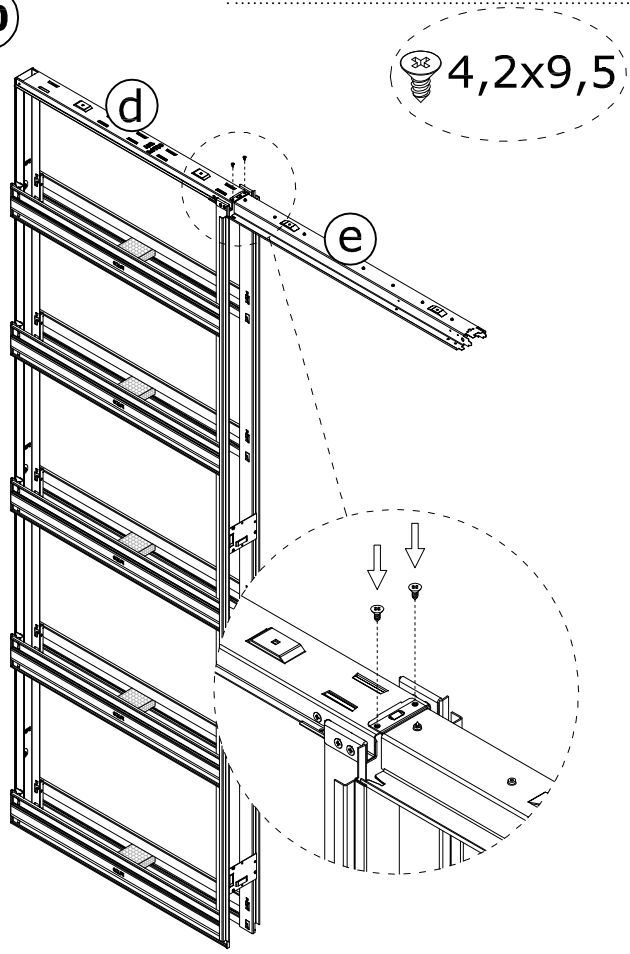

11

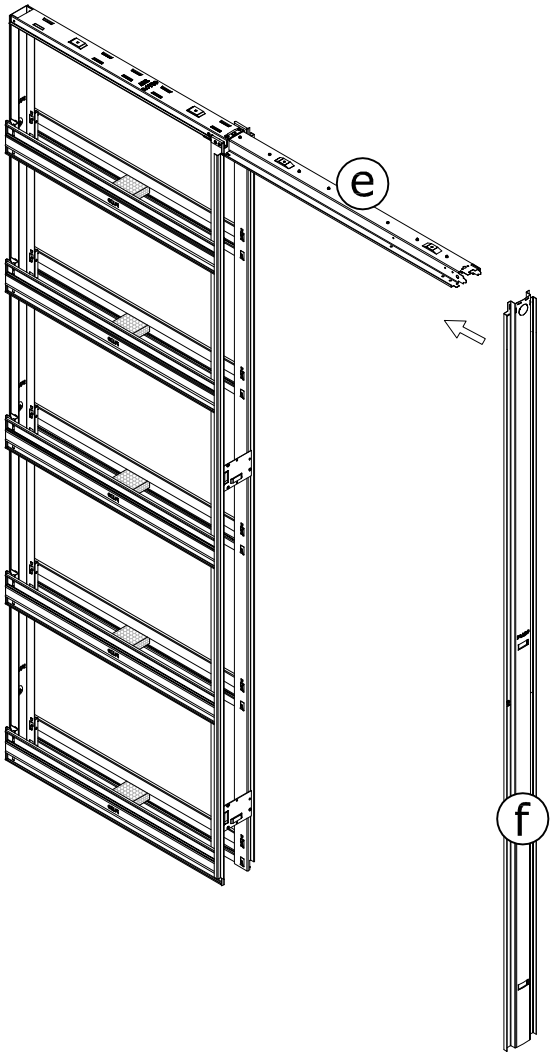

12

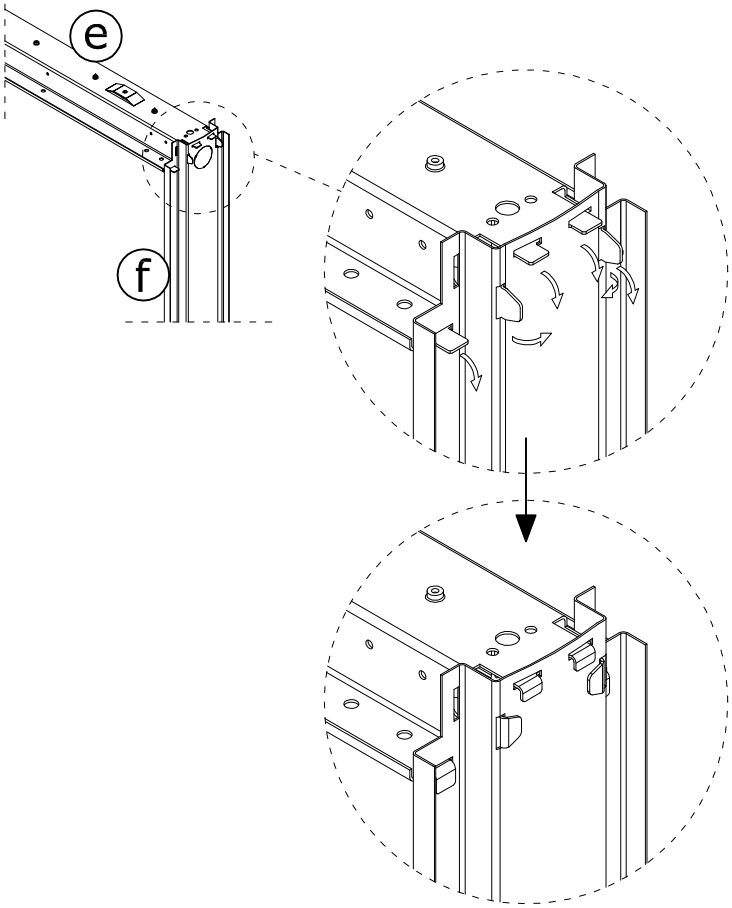

13

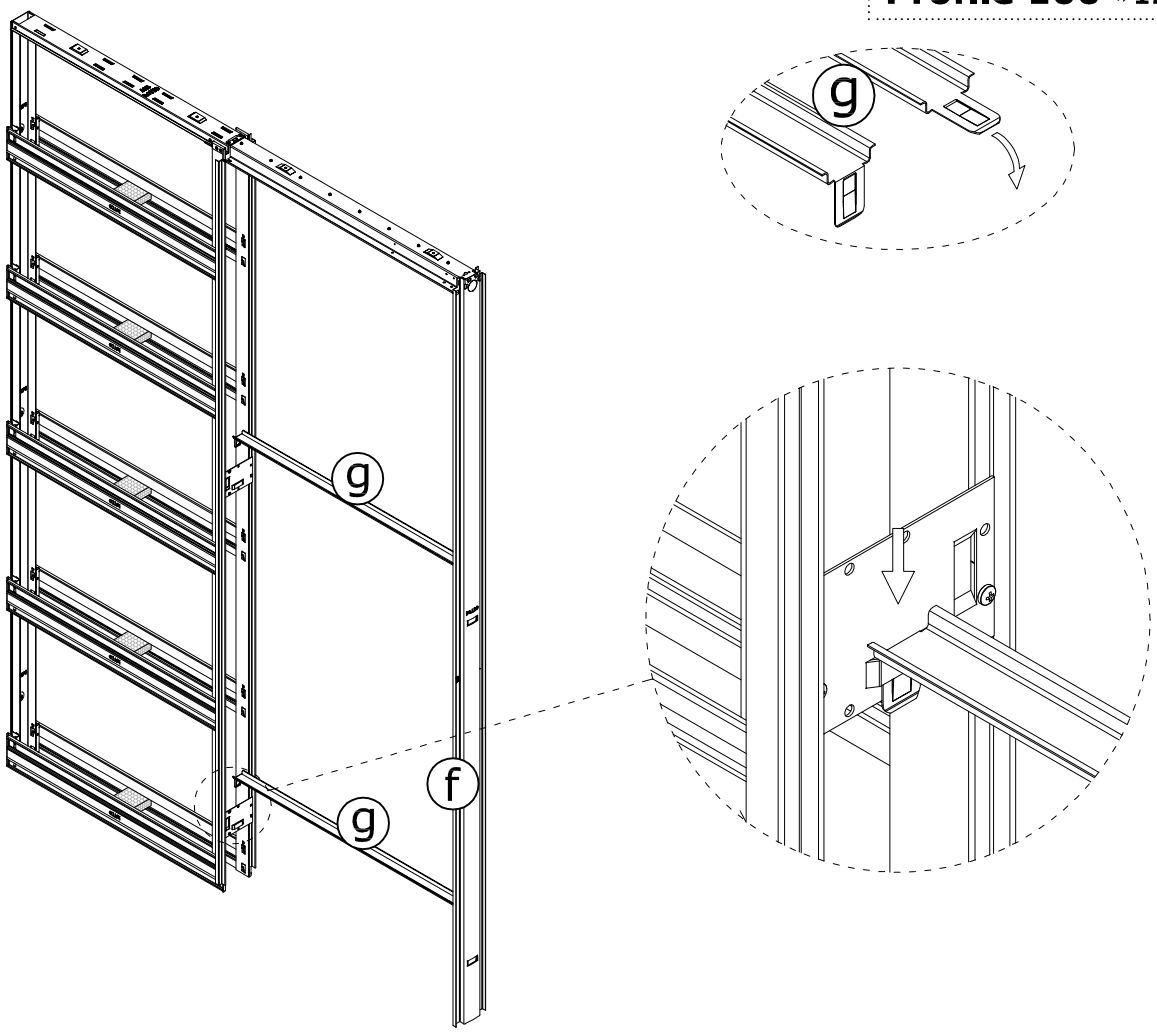

14

SOLUTION 1

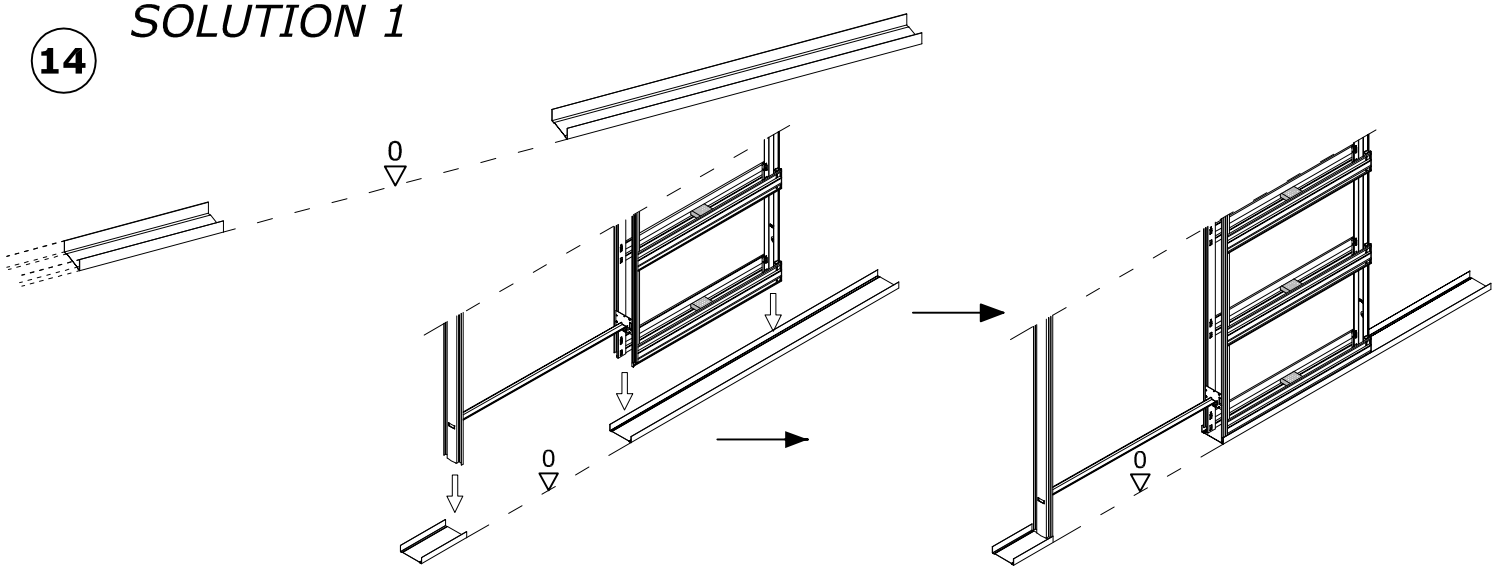

SOLUTION 2

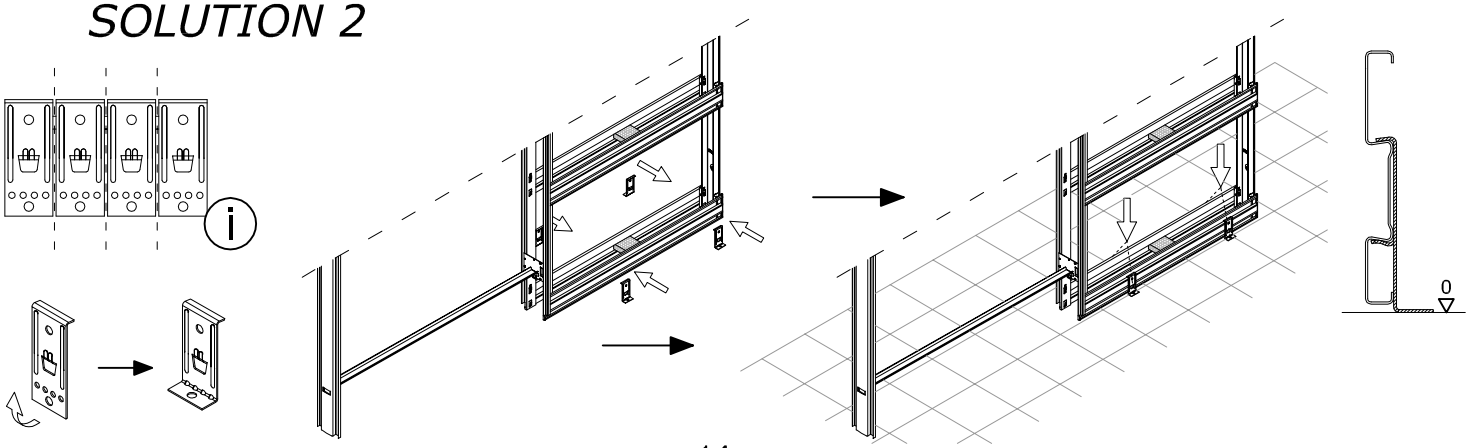

15

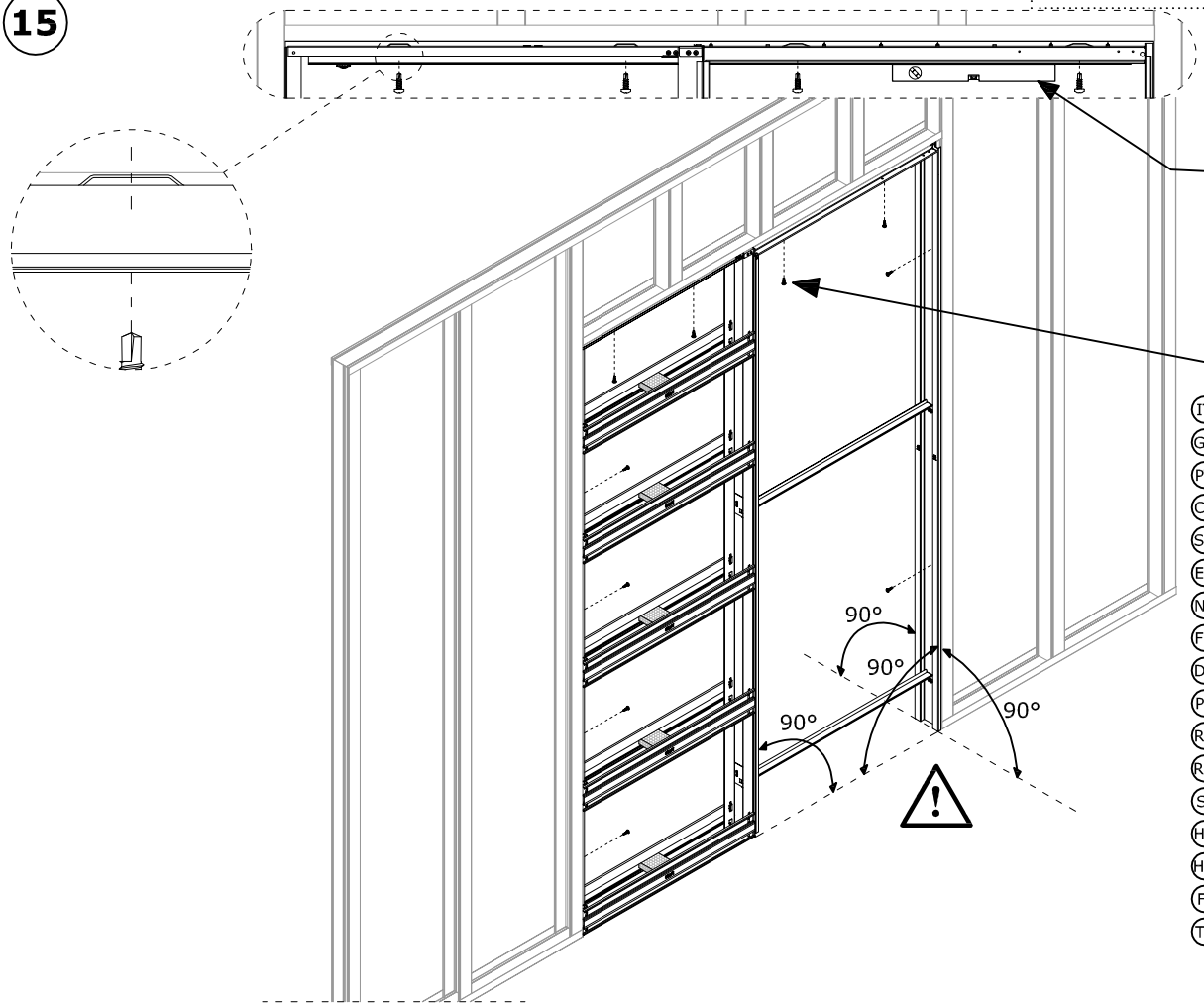

IT PEZZO NON FORNITO
GB NOT SUPPLIED
PT PEÇA ÑAO PORNECIDA
CZ NENÍ SOUČÁSTÍ BALENÍ
SK NIE JE SÚČASŤOU BALENIA
ES PIEZA NO SUMINISTRADA
NL NIET BIJGESLOTEN
FR PIÈCE NON FOURNIE
DE NICHT IM LIEFERUMFANG
PL CZĘŚĆ NIE FORNIROWANA
RU ДЕТАЛЬ НЕ ПОСТАВЛЯЕТСЯ
RO PIESĂ NEFURNIZATĂ
SI NI DOBAVLJENO
HU NEM TARTOZÉK
HR DIO KOJI NIJE DOSTAVLJEN
FI TOIMITUKSEEN SISÄLTYMÄTTÖMÄT OSAT
TR KUTU İÇİNDE YOKTUR

16

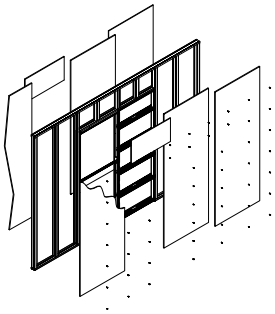

Profile 100 »125«

1

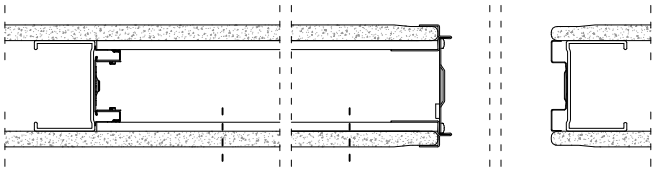

2

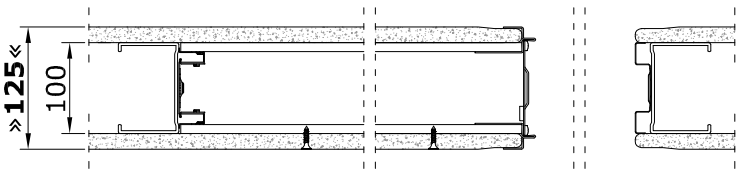

3,9x19

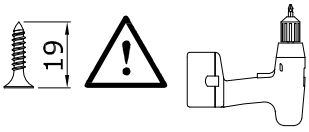

Profile 100 »150«

1

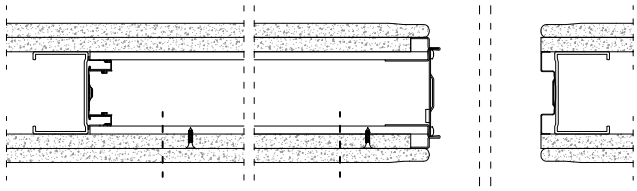

2

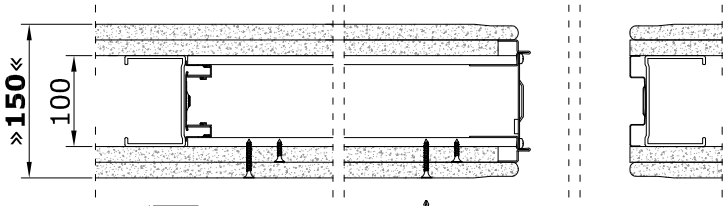

3,9x32

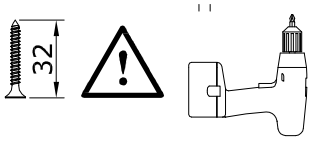

603022102

(IT) **ECLISSE s.r.l. - Tel.:0438 980513 - Fax:0438 980 804 - eclisse@eclisse.it - www.eclisse.it**

(GB) **ECLISSE UK** - Tel.:0044 845 4811977 - Fax:0044 1476 560951 - info@eclisse.co.uk - www.eclisse.co.uk

(PT) **ECLISSEDOOR** - Tel.:00351 912 934509 - helder.lopes@eclisse.com.pt - www.eclisse.com.pt

(BR) **ECLISSE BRASIL LTDA** - Tel:0055 27 3369 6200 - contato@eclisse.com.br - www.eclisse.com.br

(CZ) **ECLISSE ČR s.r.o.** - Tel.:00420 286888913 - Mobil:00420 603453645 - info@eclisse.cz - www.eclisse.cz

(SK) **ECLISSE SLOVAKIA S.R.O.** - Tel.:00421 48 4160700 - Fax:00421 48 4160701 - eclisse@eclisse.sk - www.eclisse.sk

(ES) **ECLISSE IBERIA, SL** - Tel.:0034 902 550878 - Fax:0034 902 550879 - eclisse@eclisse.es - www.eclisse.es

(NL) **MARSICA SPECIAL DOORS & FRAMES B.V.** - Tel.:0031 71 4050050 - Fax:0031 71 4050051 - info@marsica.eu - www.marsica.eu

(FR) **ECLISSE FRANCE SARL** - Tel.:0033 298905696 - Fax:0033 298901634 - info@eclisse.fr - www.eclisse.fr

(DE) **ECLISSE DEUTSCHLAND GMBH** - Tel.:0049 6162 968 17 00 - Fax:0049 6162 968 17 06 - info@eclisse.de - www.eclisse.de

(AT) **ECLISSE WIEN GMBH** - Tel.:0043 1 961 65 65 - Fax:0043 1 961 95 90 - eclisse@eclisse.at - www.eclisse.at

(PL) **ECLISSE POLSKA SP. Z.O.O.** - Tel.:0048 58 5311995 - Fax:0048 58 5322578 - eclisse@eclisse.pl - www.eclisse.pl

(RO) **ECLISSE EST SRL** - Tel.:0040 371 46 60 60 - Fax:0040 372 89 86 82 - info@eclisse.ro - www.eclisse.ro

(HU) **VENETO PORTE KFT** - Tel.:0036 30 538 9027 - Fax:0036 2244 1108 - toth.istvan@t-online.hu - www.eclisse.hu

(FI) **MUOTOLEVY OY** - Tel.:010 2814000 - myynti@muotolevy.fi - www.eclisse.fi

(TR) **ECLISSE SÜRME KAPI SISTEMLERI** - Tel./Fax:0090 212 222 1995 - yahya@eclisse.com.tr - www.eclisse.com.tr

(TN) **TECHNOBAT** - Tel./Fax:00216 71 942429 - contact@technobat.com.tn - www.eclisse.tn

(US) **EURO ARCHITECTURAL, LCC** - Tel.:001 310 313 1400 - info@euro-arch.com

(IL) **H.G.L. BUILDING INNOVATIONS LTD** - Tel.:00972 3 5136100 - Fax:00972 3 6815308 - ola-g@h-g-trading.co.il - www.h-g-trading.co.il

(RU) **VISHERA-GROUP -** Tel. 007 495 518 96 89; 077 495 518 96 80; Fax: 007 495 518 96 85 - eclisse@vishera-group.ru - www.eclisse.ru

www.eclisseworld.com

09/2014 © ECLISSE, all rights rfserve.-The use, filing and total or partial re production, using any mechanical or electronic means, of texts, drawings and pictures contained in this publication is strictly prohibited, unless specifically approved in writing by ECLISSE.