TRIDO®

automatické
dveře a vrata

Montážní návod

garážová vrata
Systém 80 / 120 HX

verze 11. 01. 2023

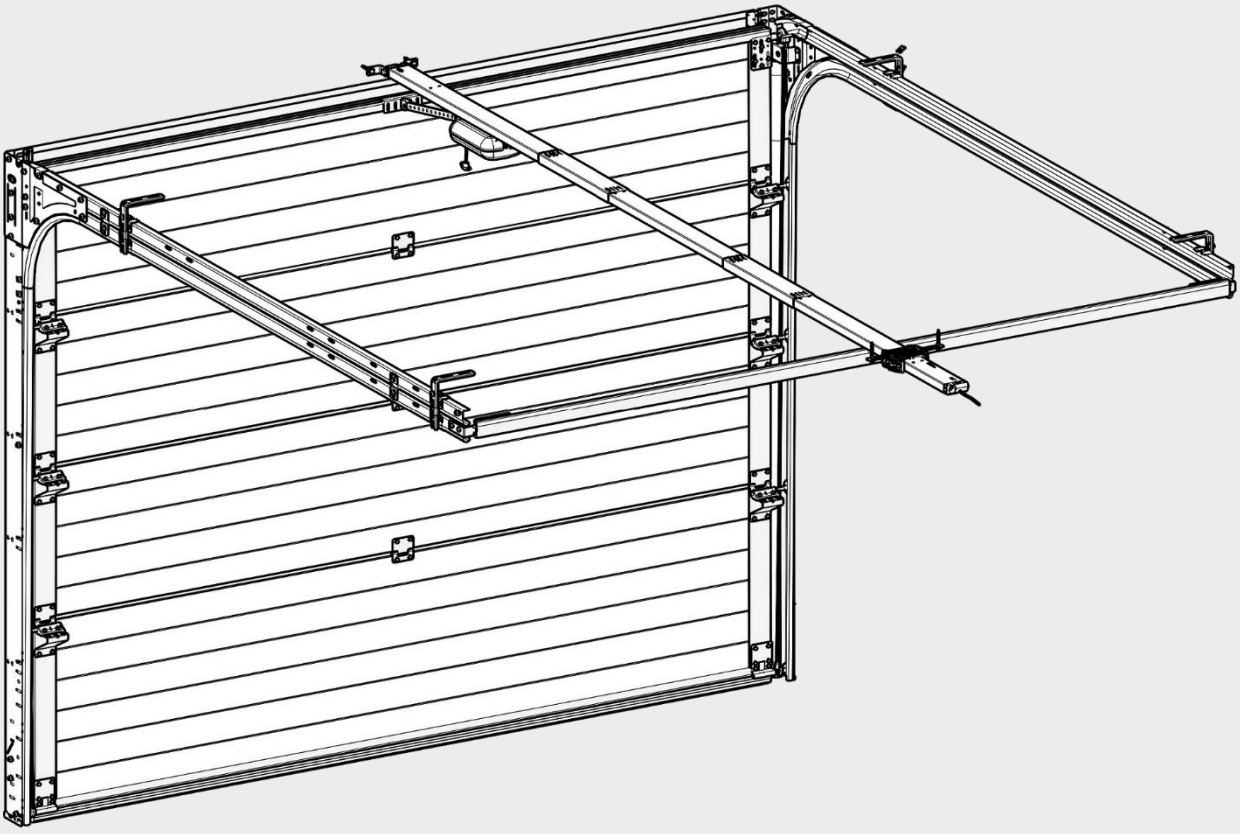

servis: servis@trido.cz | telefon: 602 522 519 | www.trido.cz

Všeobecné pokyny pro skladování, montáž a zprovoznění vrat

Informace, doplnění

Varování - pozor nebezpečí
Označuje možná RIZIKA, kterým musí být věnována zvláštní pozornost!

O návodu

Tato příručka obsahuje důležité informace pro bezpečnou montáž a provoz sekčních vrat a je určena pouze pro oprávněné osoby s odbornou způsobilostí v souladu s EN 12635.
Pečlivě si návod přečtěte a dodržujte tyto pokyny, a to zejména všechny bezpečnostní pokyny a varování!
Návod pečlivě uschovejte!
Technické změny vyhrazeny.

Účel použití

Tato garážová vrata jsou určena a konstruována pouze pro privátní použití a jsou v souladu s nejnovějšími evropskými normami. Nejsou určena pro nepřetržitý provoz.
Vrata jsou určena pro provozní podmínky v obyčejném prostředí dle EN 60 721-3-3.

Provozní podmínky:
Rozsah venkovních teplot: -40°C - + 60°C
Rozsah vnitřních teplot: -20°C - +60°C
Relativní vlhkost: 20 – 90% bez kondenzace
Pozor – rozdíly vnitřních a venkovních teplot mohou vést k průhybu vratového křídla (bi-metalový efekt).
Při chodu vrat pak může dojít k poškození vratového křídla.

Skladování

Vrata musí být skladována v suchých prostorách chráněná před povětrnostními vlivy a přímým sluncem.
Vrata ukládejte vodorovně na rovnou plochu.

Specifikace stavební připravenosti

- Hotový a začištěný otvor v toleranci +5/-0 mm včetně konečné pochůzné podlahy.
- Rovinnost a pravoúhlost hran, stěn a podlahy.
- Instalaci není možné provádět na stěny s nedostatečnou pevností pro uchycení!
- Vrata instalujte pouze do suché garáže, jinak hrozí nebezpečí koroze a změny barev
- Instalaci není možné provádět v místech s působením chemických vlivů, neboť látky jako malta, omítky, kyseliny, louhy, posypová sůl, agresivní nátěry apod. mohou způsobit korozi nebo změnu barev.
- Instalaci není možné provádět v místech s působením stavebního prachu, má zásadní vliv na zkrácení životnosti výrobku (vratové křídlo, vodící dráhy, ložiska, dráha pohonu, …)
- Dbejte na dostatečný odvod vody v prostoru podlahového těsnění a vertikálního vedení a na dostatečné vyschnutí a odvětrávání garáže, jinak hrozí nebezpečí koroze.

Bezpečnostní pokyny pro instalaci a provoz

- Instalaci, údržbu a opravy mohou provádět pouze zkušené a kvalifikované osoby s odbornou způsobilostí.
- Při montáži je nutné zajistit, aby byly dodrženy příslušné národní předpisy pro instalaci a věnovat pozornost možnému ohrožení zdraví dle EN 12604 a EN 12453.
- Při montáži zajistěte prostor proti možnému pohybu nepovolaných osob a dětí.
- Kotvící materiál není součástí dodávky a je nutné jej volit v souladu s konkrétními podmínkami stavby a velikostí a hmotností vrat.
- Při práci doporučujeme použít vhodné ochranné pomůcky (rukavice, ochranné brýle…), vratové díly mohou mít ostré hrany.
- Změna či odstranění jakékoliv funkční části vrat nebo dodatečné připojení neoriginálních dílů může mít negativní vliv na funkci a bezpečnost vrat!

Všeobecné pokyny pro skladování, montáž a zprovoznění vrat

- Veškeré informace uváděné v návodu jsou uváděny při pohledu z vnitřní strany ven a není-li uvedeno jinak, jsou všechny rozměry uvedeny v milimetrech.
- Po montáži zkontrolujte, že byl na vrata řádně připevněn štítek CE.
- Před uvedením do provozu musí být přezkoušena funkčnost vrat. Vrata musí být mechanicky v bezvadném stavu, rovnovážná, všechny bezpečnostní prvky funkční a ruční ovládání vrat musí být bezproblémové.
- **Vrata smějí být ovládána pouze proškolenými osobami.**

Pozor:

Ochranou folii odstraňte v místě zámků před montáží a na vnější straně vratových panelů ihned po montáži, protože působením slunečního záření by se mohla k povrchu pevně přichytit a při jejím pozdějším odstraňování by mohlo dojít k poškození povrchu panelů.
Všechny obalové materiály je nutno ekologicky zlikvidovat v souladu s místními předpisy.

Ochrana povrchu vratového křídla

- Při stavebních úpravách (omítání, malování) je nutné vratové křídlo chránit.
- Vrata nesmí přijít do kontaktu s agresivními chemickými prostředky.
- Pozor při oblepování lakovaných povrchů, lepicí páska může povrch vrat poškodit.

Montáž pohonu garážových vrat

- Při ovládání vrat elektrickým pohonem nesmí být při zavírání vrat překročeny zákonem přípustné síly.
- Při montáži pohonu je bezpodmínečně nutné řídit se návodem výrobce pohonu.

Servis a údržba

Při poruše vrat nesmí být vrata dále používána a je nutné neprodleně objednat servisní zásah u odborné firmy.
Vždy používat pouze originální díly!

Demontáž

Demontáž vrat smí provádět pouze oprávněná osoba s odbornou způsobilostí. Při demontáži postupujte v obráceném pořadí než při montáži vrat.

Důležité poznámky k instalaci

- V prostoru uchycení vrat na zeď nesmí být zazděné žádné instalační rozvody elektřiny, vody, plynu, atd. Jestliže nelze instalační rozvody řešit jinak, musí být správně a viditelně vyznačeny.
- Pro montážní práce je nutné zajistit přívod elektrické energie 230 V/ 16 A ukončený zásuvkou
- Pro instalaci vrat s elektrickým pohonem připravenou a revidovanou elektrickou zásuvku dle specifikace díla
- Při použití kování s torzními, nebo tažnými pružinami dbejte zvýšené opatrnosti. Při napínání pružin působí velkým síly, používejte vhodné nářadí a zajistěte bezpečnost v prostoru
- Při napínání torzní pružiny zajistěte vrata a hřídel proti pohybům, vratové křídlo při napínání torzní pružiny musí být vždy v zavřeném stavu!
- Štítková hodnota předepnutí pružiny sekčních vrat je informativní, při správném předepnutí vratové křídlo stojí v pozici (vyzkoušejte v pootevřeném stavu, cca. 1 m od spodního okraje podlahy)
- Montážní pravítko není nosným prvkem, slouží pouze k určení rozteče kolejnice.
- Použití nosných dílů budovy pro kotvení musí schválit statik
- Obrázky mají pouze informační charakter, nemusí odpovídat skutečnosti
- Kontaktním partnerem pro poskytnutí záruky je odborný prodejce

Seznam doporučeného nářadí

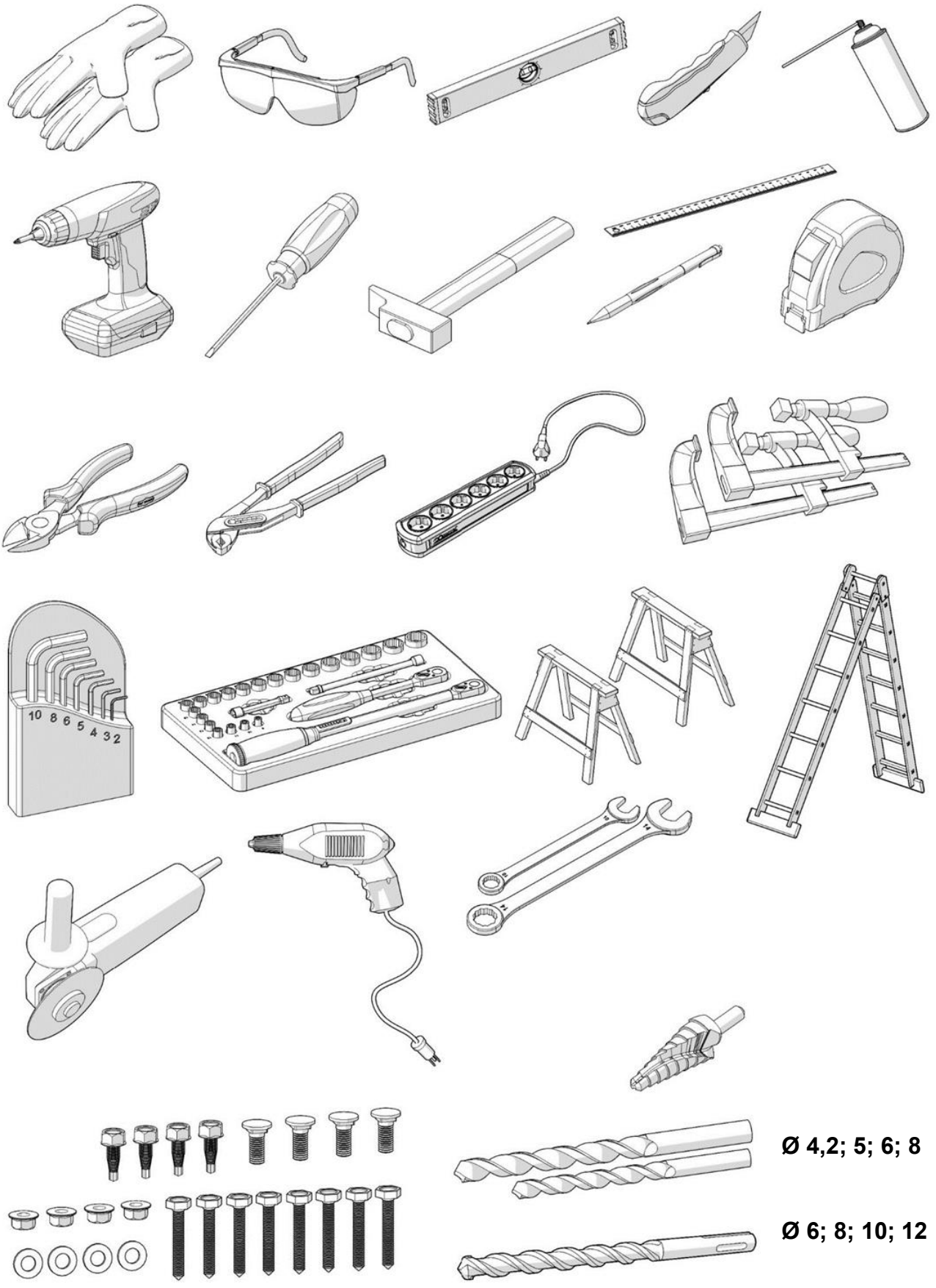

Ø 4,2; 5; 6; 8

Ø 6; 8; 10; 12

Kontrola dodávky

1 Zkontrolujte, zda souhlasí údaje v kusovníku na krabici se skutečností

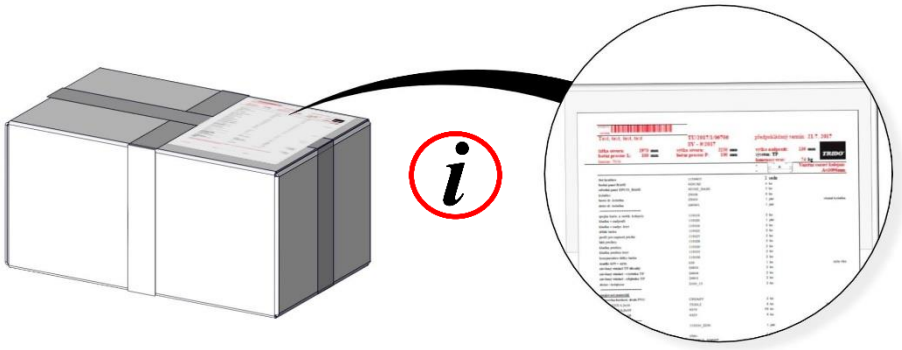

2 Zkontrolujte úplnost dodávky *

Vertikální vedení a těsnění

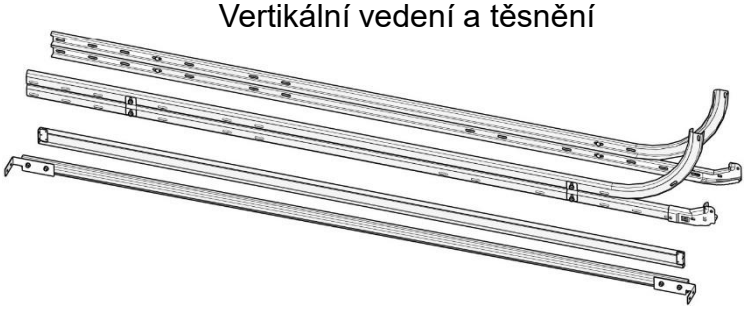

Krabice s komponenty
a spojovacím materiálem

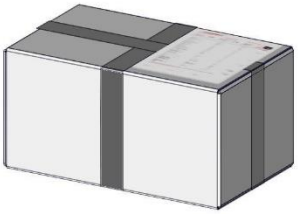

Horizontální vedení

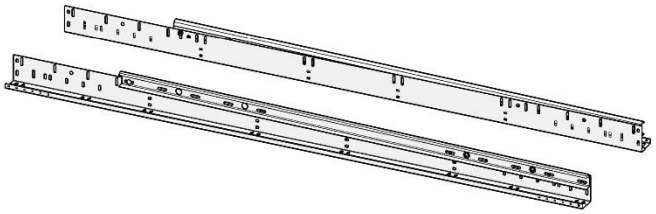

Pohon

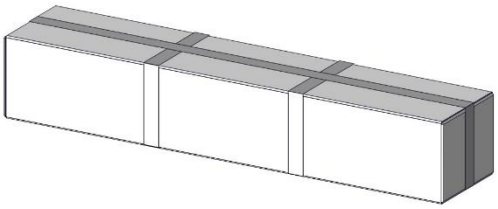

Vratové panely

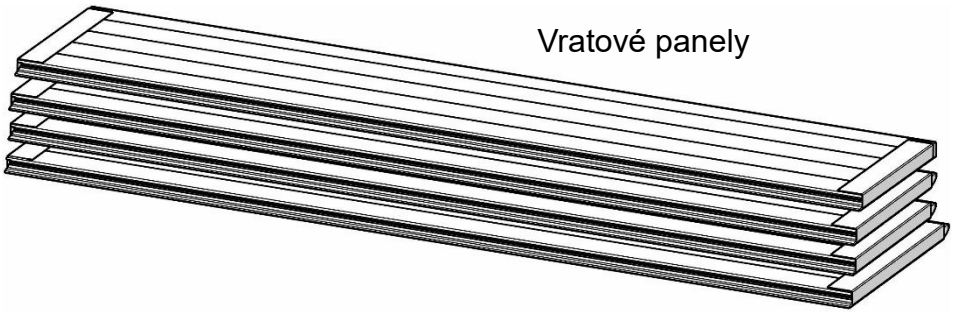

* rozsah dodávky se může lišit v závislosti na specifikaci vrat

Kontrola stavební připravenosti

- **Překontrolujte, zda stavební připravenost souhlasí s rozměry, které byly sjednány s odběratelem!**
- **Zkontrolujte rovinnost vodováhou ve všech rovinách!**

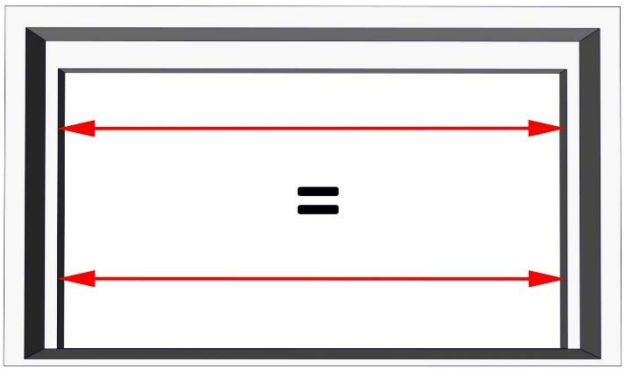

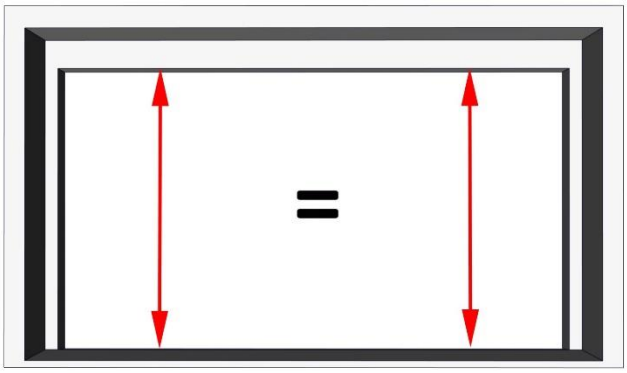

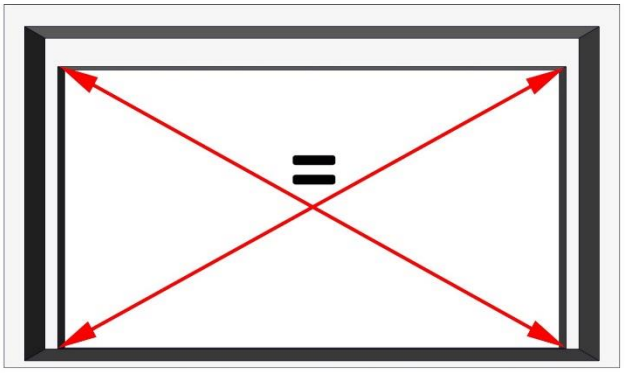

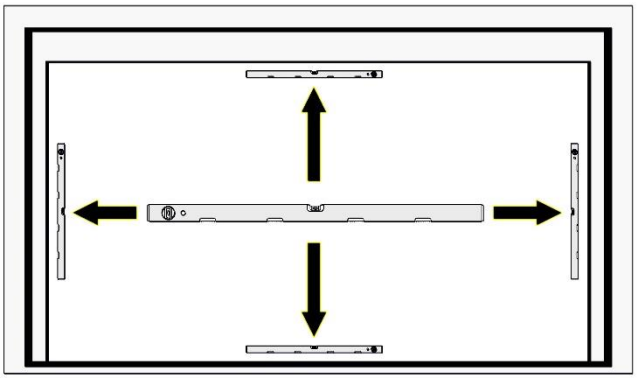

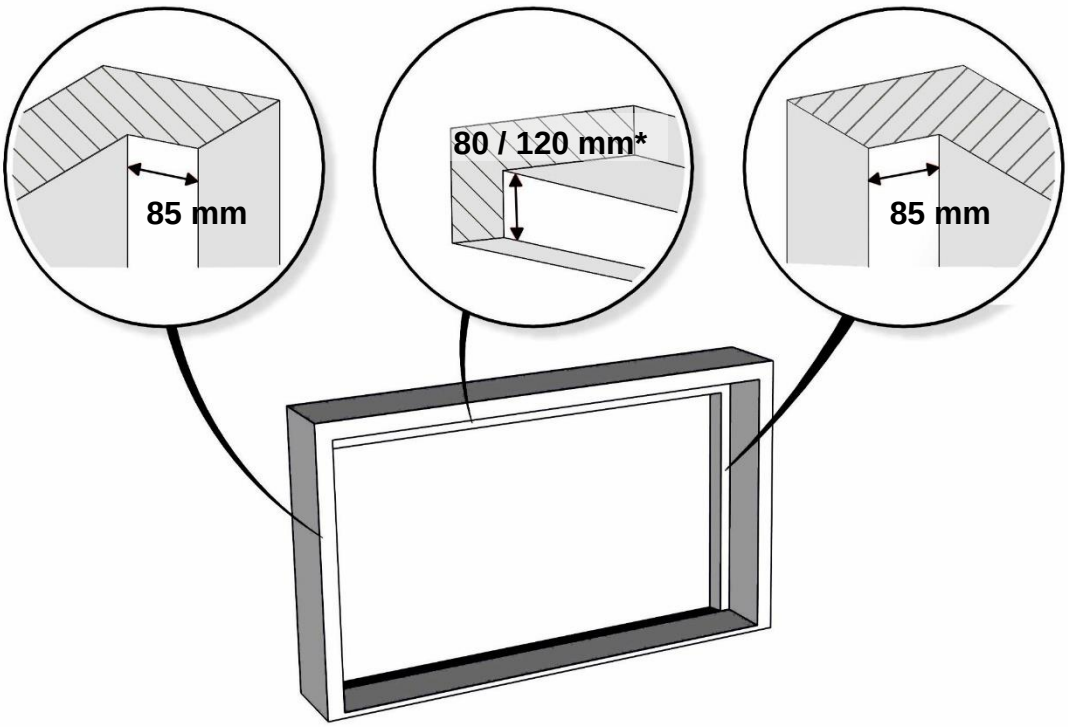

* velikost nadpraží se může lišit v závislosti na specifikaci vrat

Montáž vertikálních drah

1

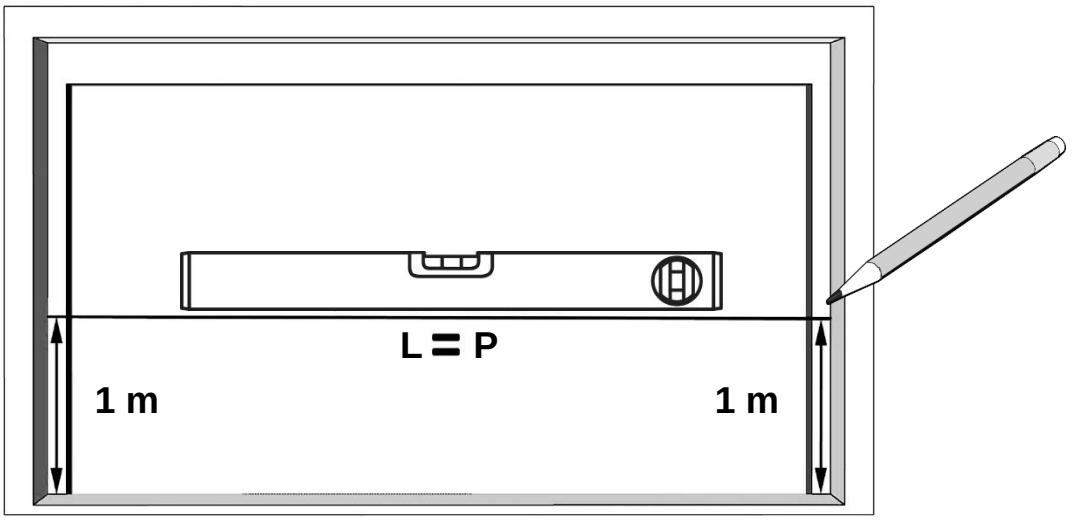

2

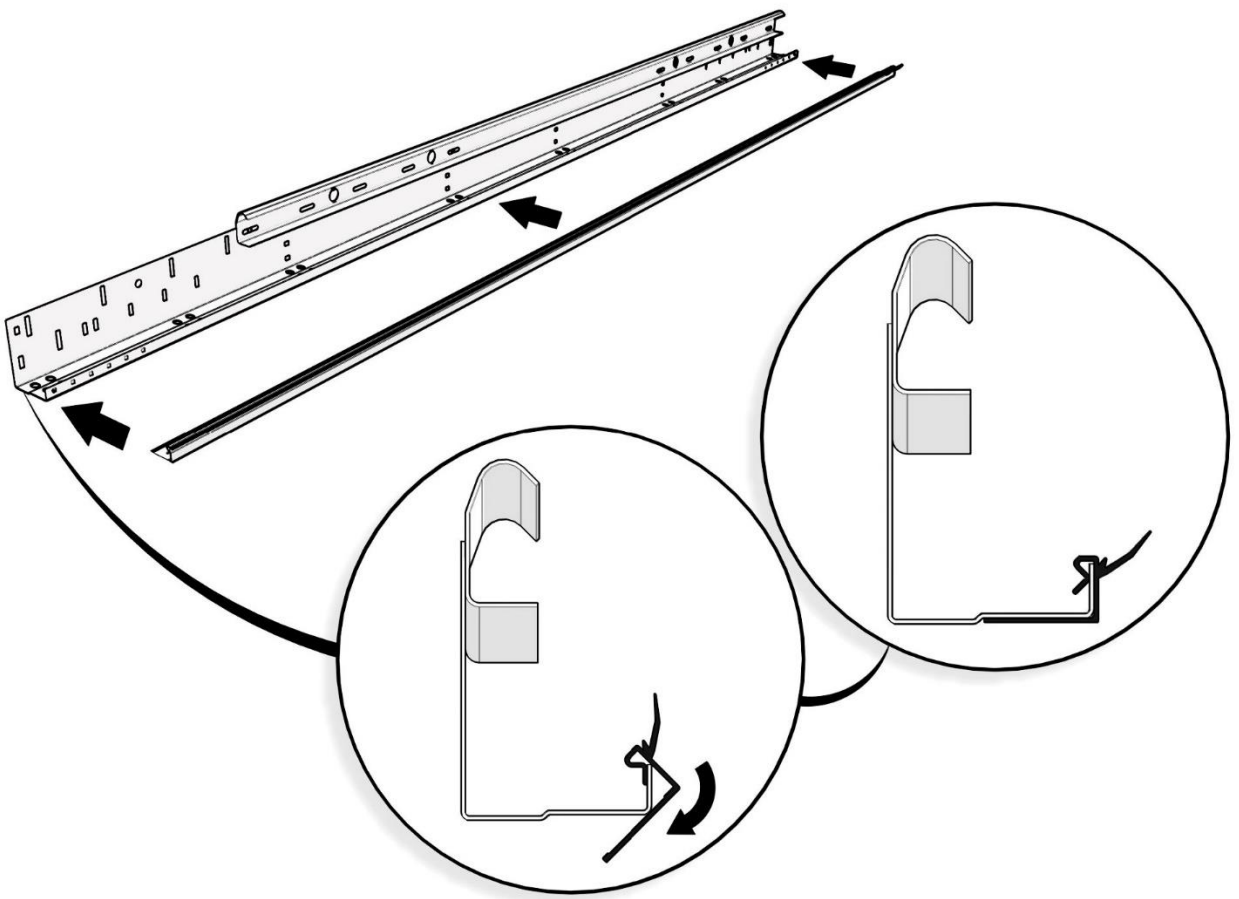

Montáž vertikálních drah

3A **Varianta.** Plastové zakončení vertikální dráhy*.

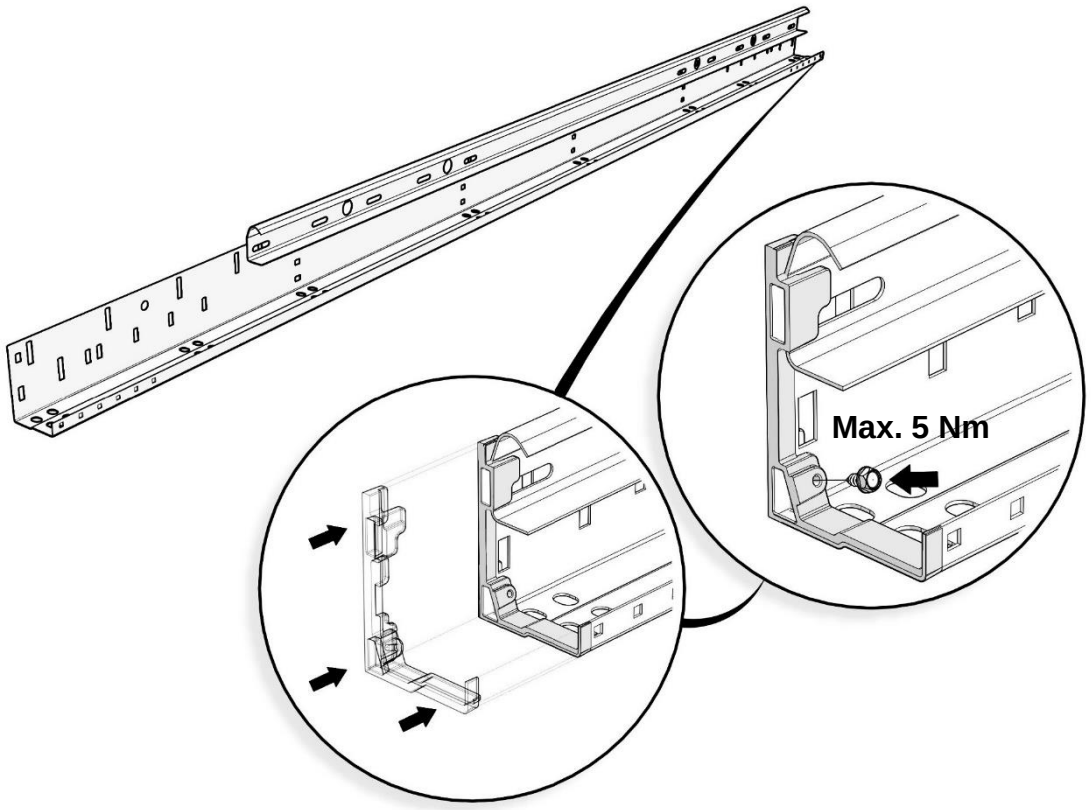

4 Z kusovníku na krabici zjistěte montážní variantu systému HX.

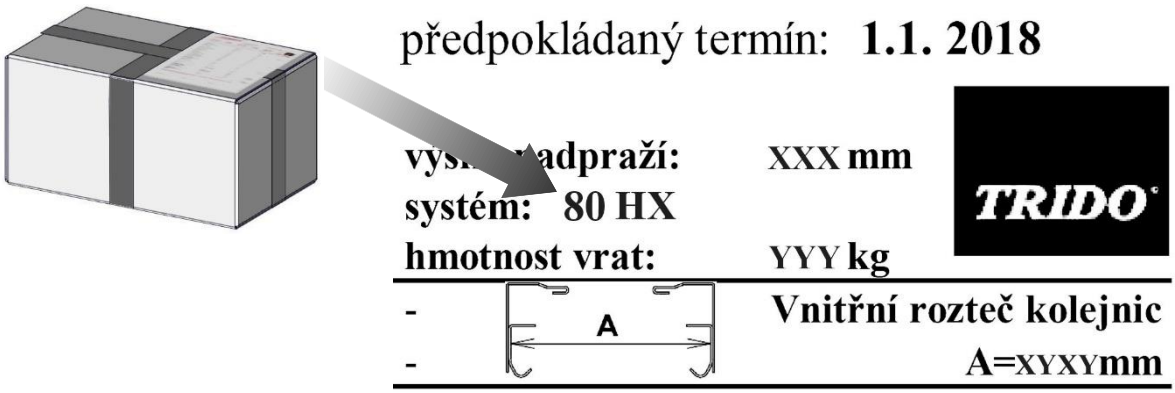

* rozsah dodávky se může lišit v závislosti na specifikaci vrat

Montáž vertikálních drah

5A **Varianta.** Systém 80 HX – výřez v těsnění 25 mm.

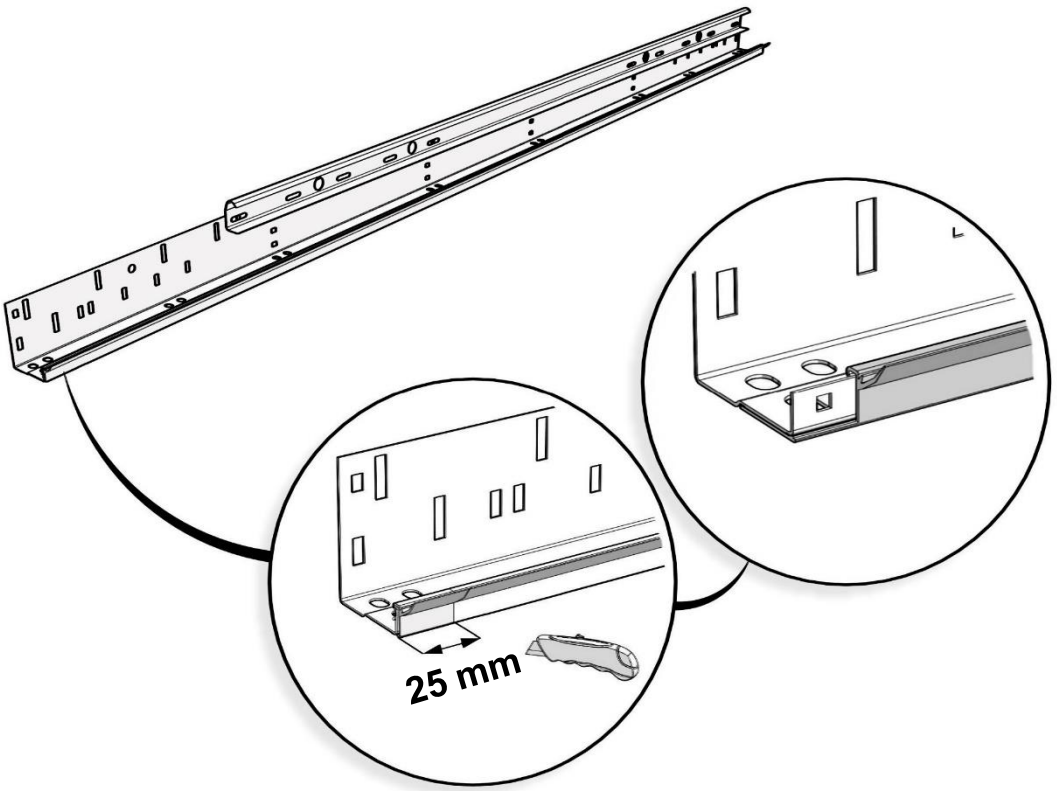

5B **Varianta.** Systém 120 HX – výřez v těsnění 60 mm.

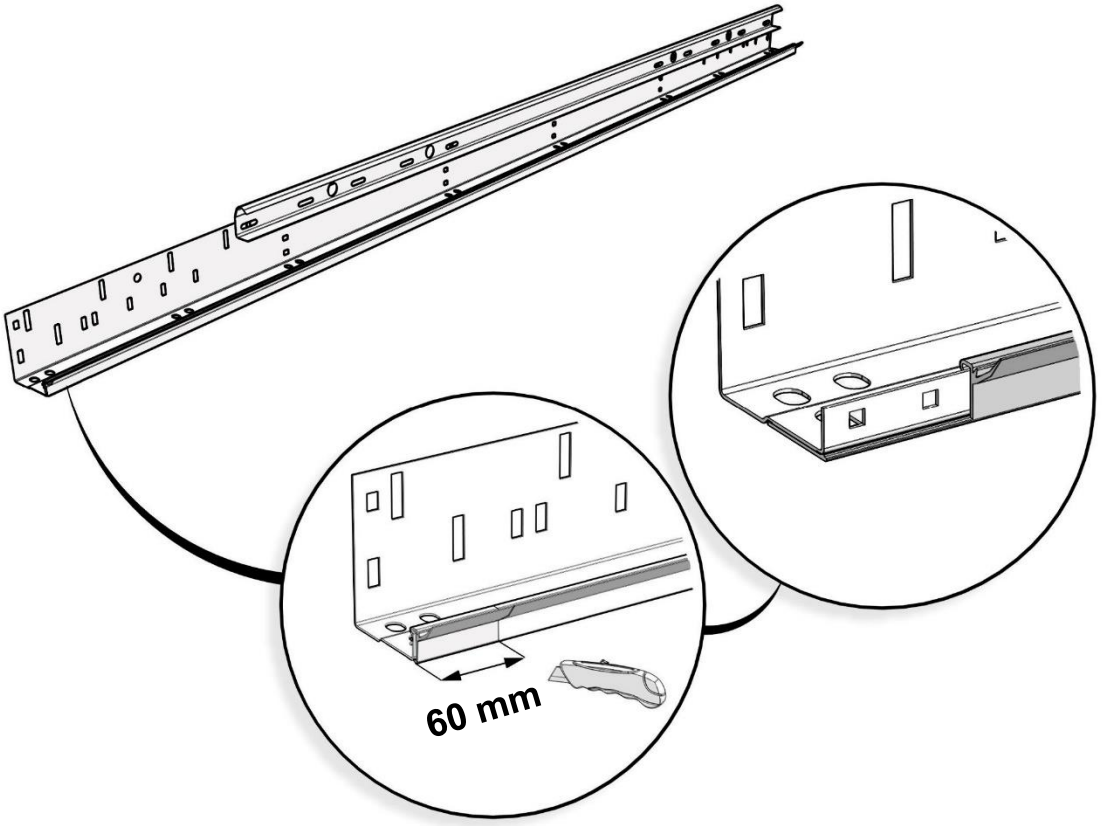

Montáž vertikálních drah a těsnění v nadpraží

6

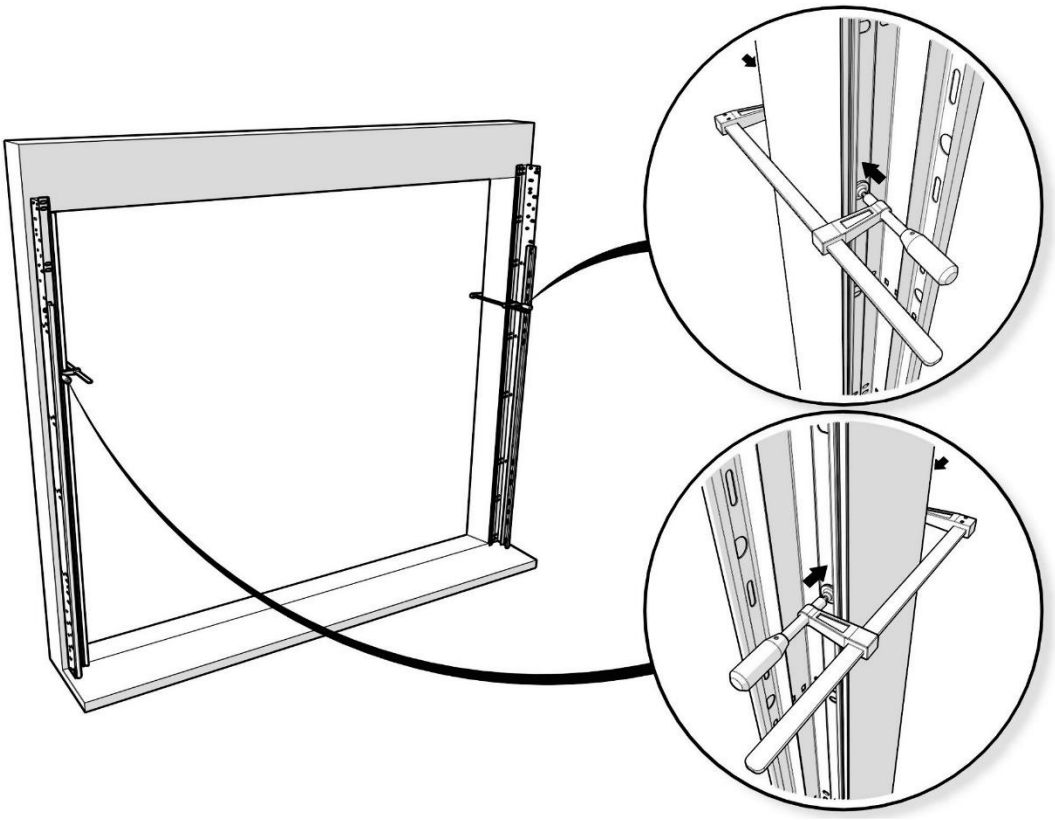

7

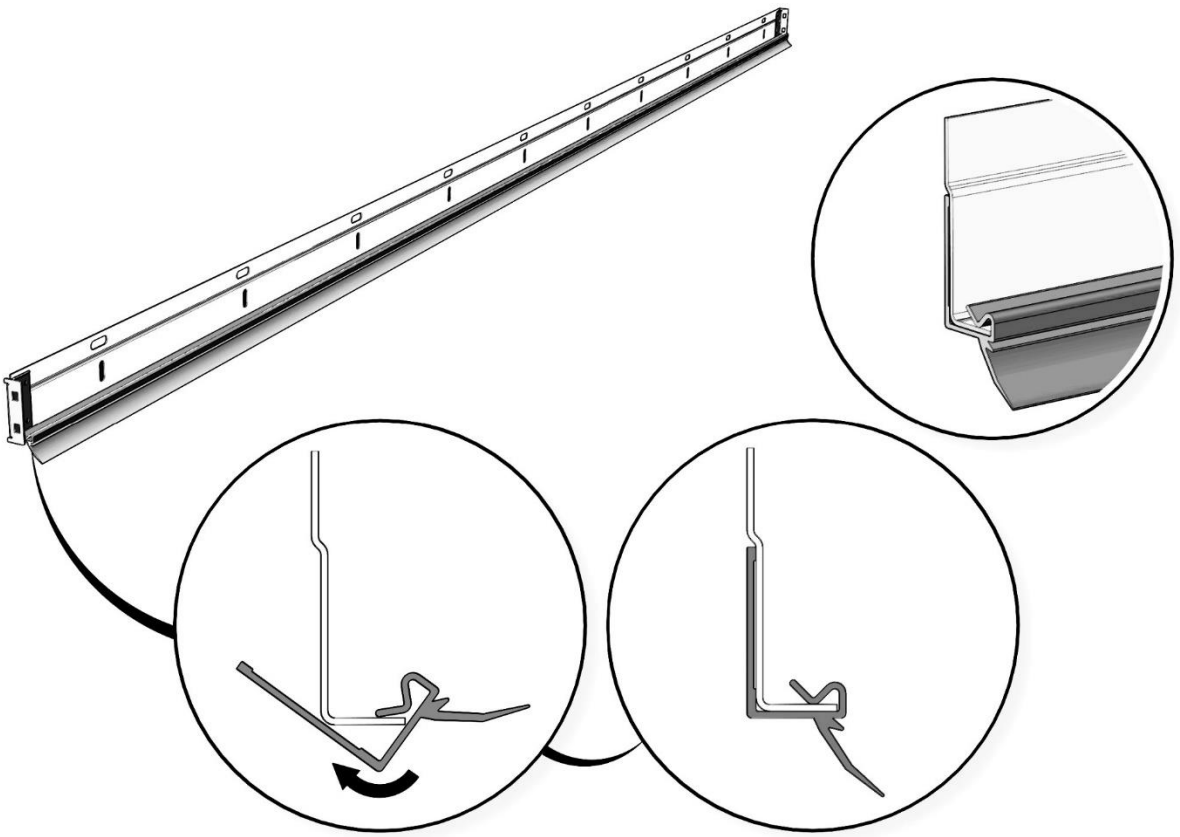

Montáž vertikálních drah a těsnění v nadpraží

8A **Varianta.** Montáž těsnění v nadpraží systém 80 HX.

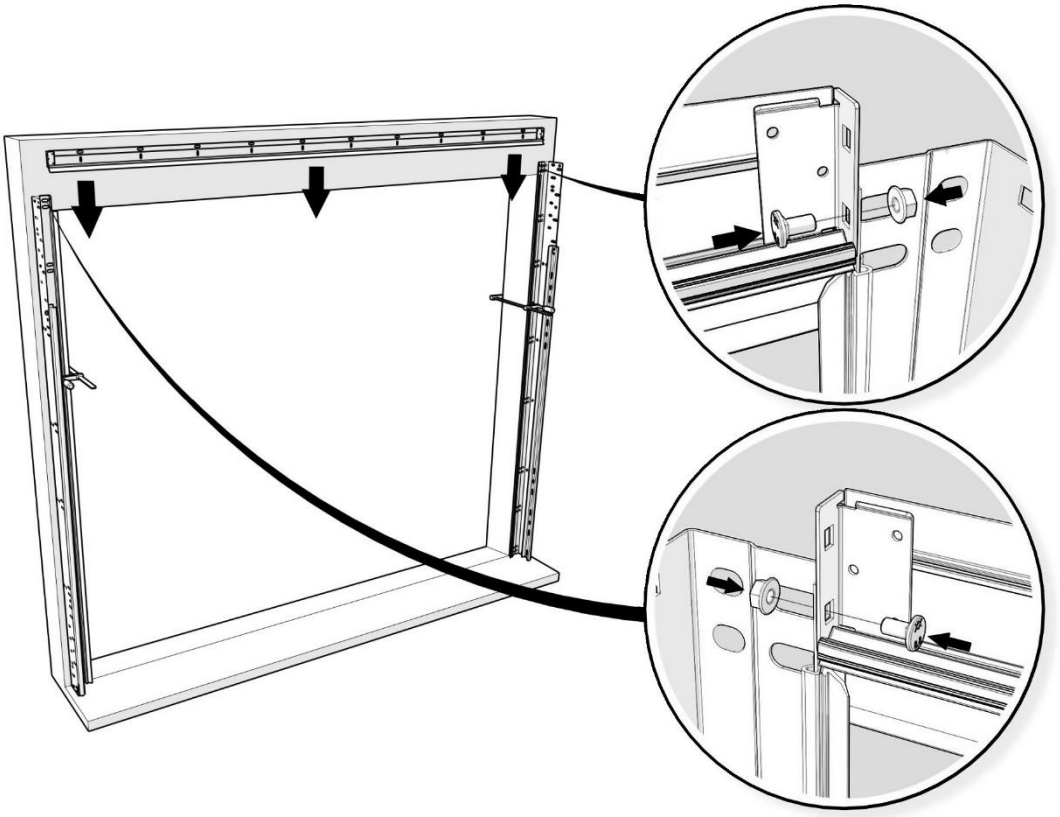

8B **Varianta.** Montáž těsnění v nadpraží systém 120 HX.

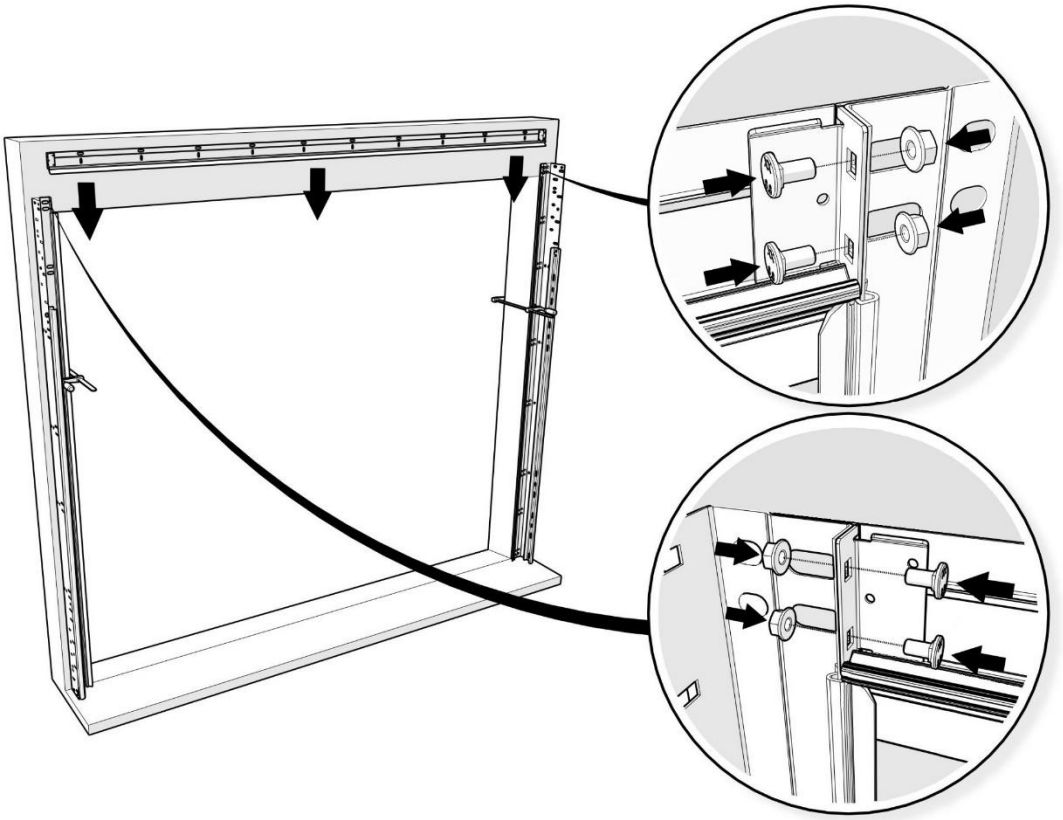

Montáž vertikálních drah

9

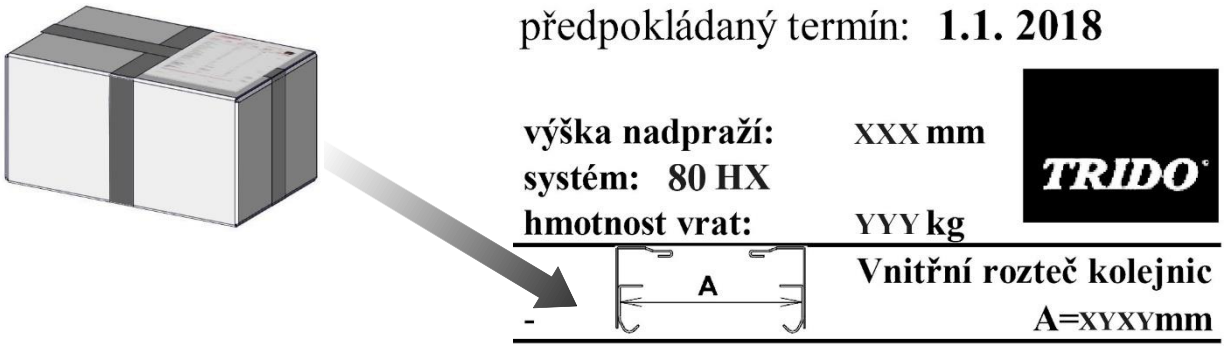

10 Sestavte montážní pravítko.
Pomůcka pro montáž vertikálních drah a zpevnění horizontálních drah.

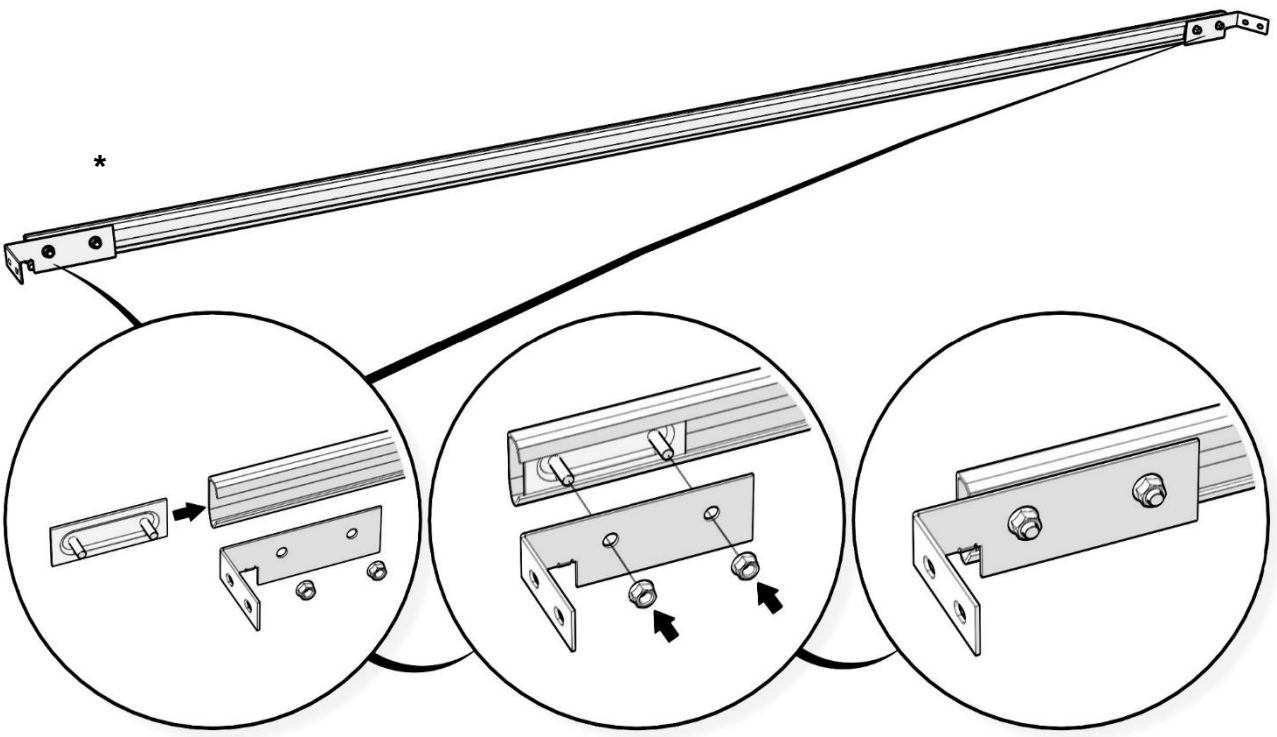

* rozsah dodávky se může lišit v závislosti na specifikaci vrat

Montáž vertikálních drah

11 Metrem zkontrolujte vnitřní rozteč drah A.

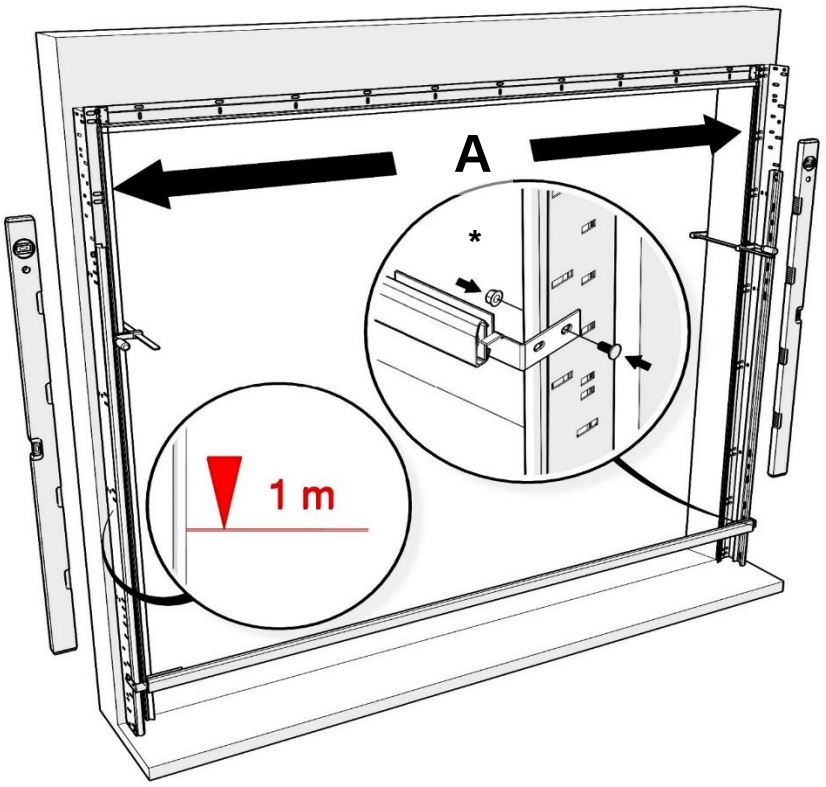

12

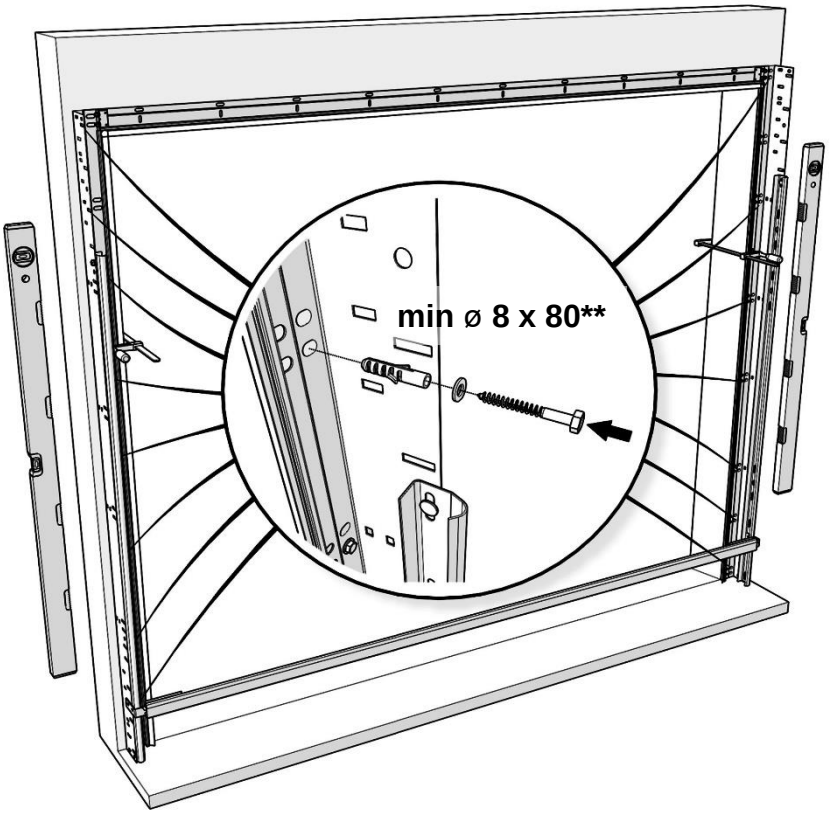

* rozsah dodávky se může lišit v závislosti na specifikaci vrat

** kotevní materiál není součástí dodávky

Montáž vertikálních drah

13

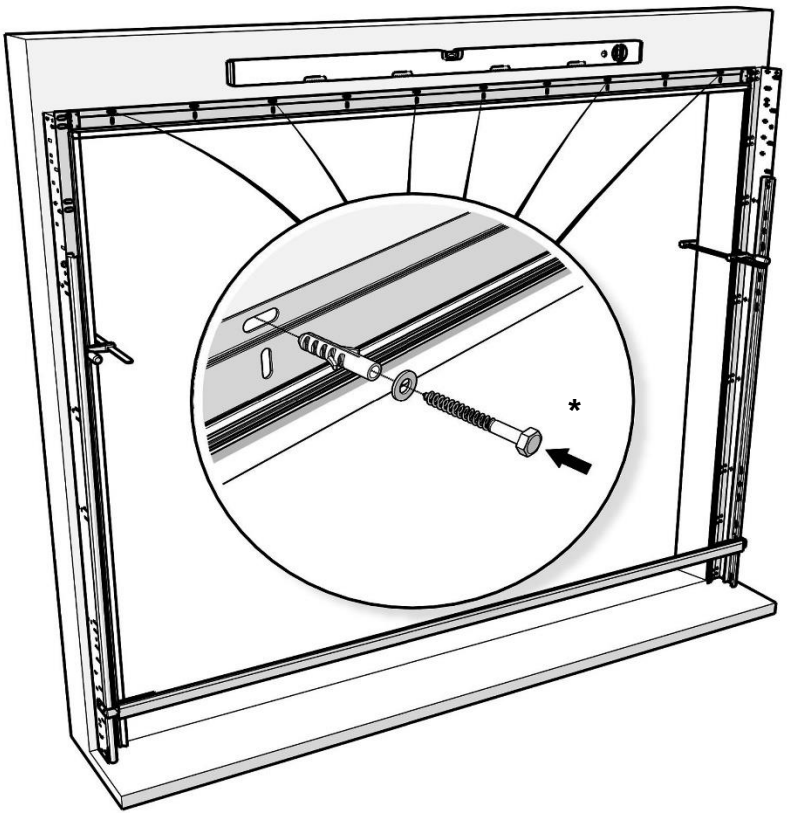

14

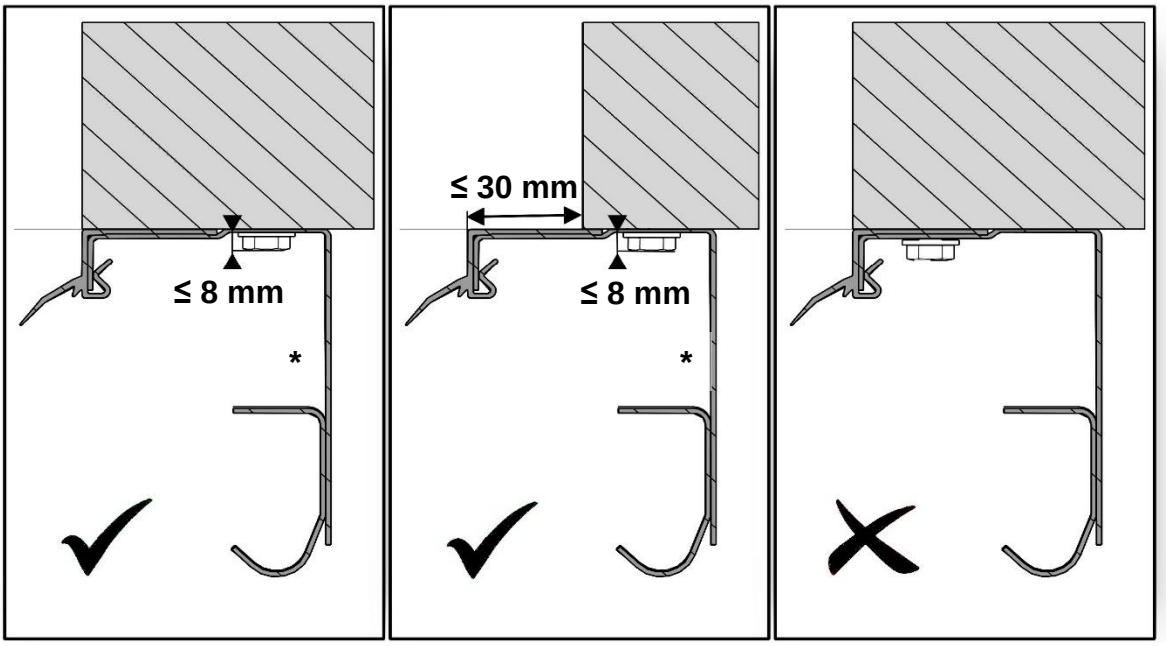

* kotevní materiál není součástí dodávky

Montáž horizontálních drah

1A **Varianta.** Systém 80 HX.

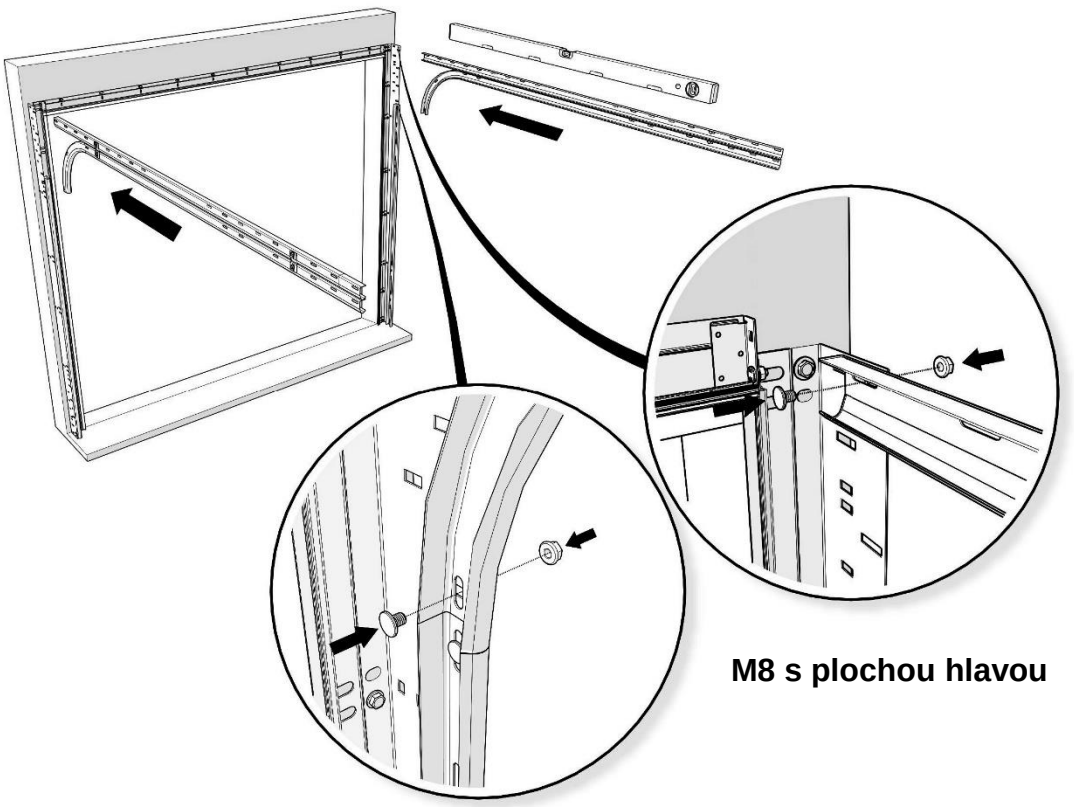

M8 s plochou hlavou

1B **Varianta.** Systém 120 HX.

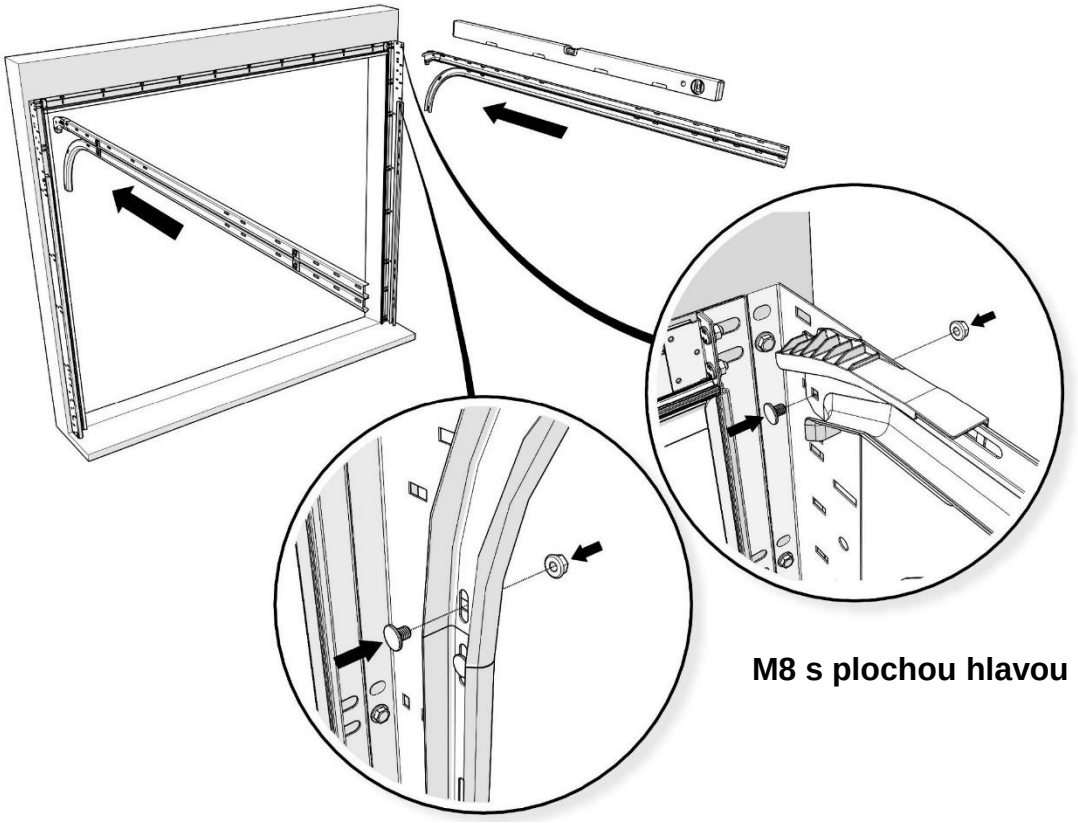

M8 s plochou hlavou

Montáž horizontálních drah

2A Bez montážního pravítka.

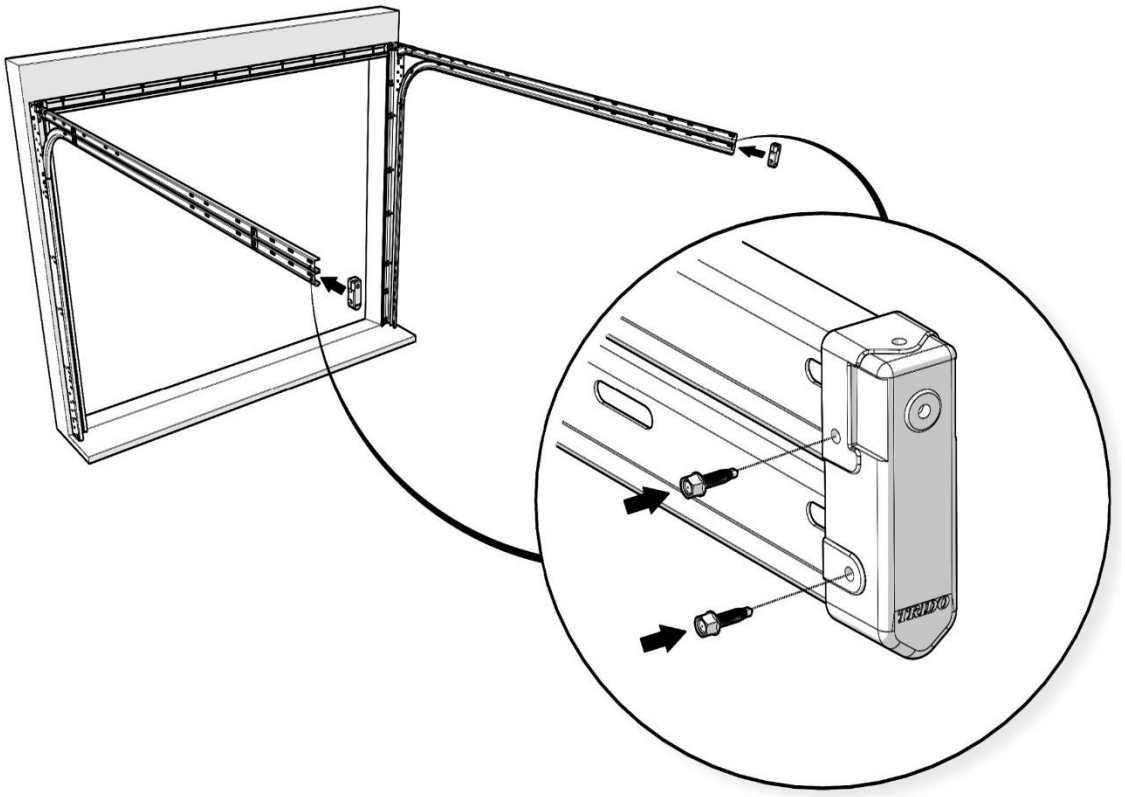

2B **Varianta.** Montážní pravítko do 3 m šířky bez možnosti kotvení pohonu.

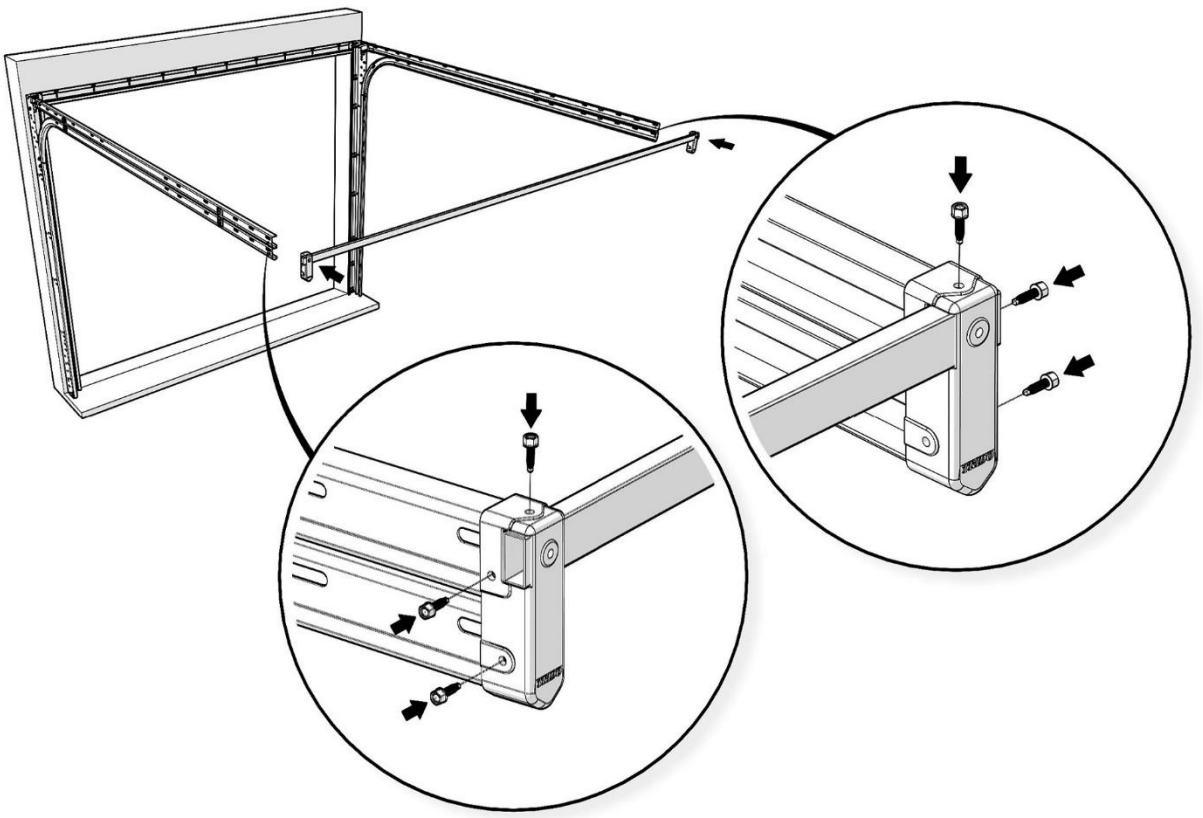

Montáž horizontálních drah

2C **Varianta.** Montážní pravítko od 3 m šířky s možností kotvení pohonu.

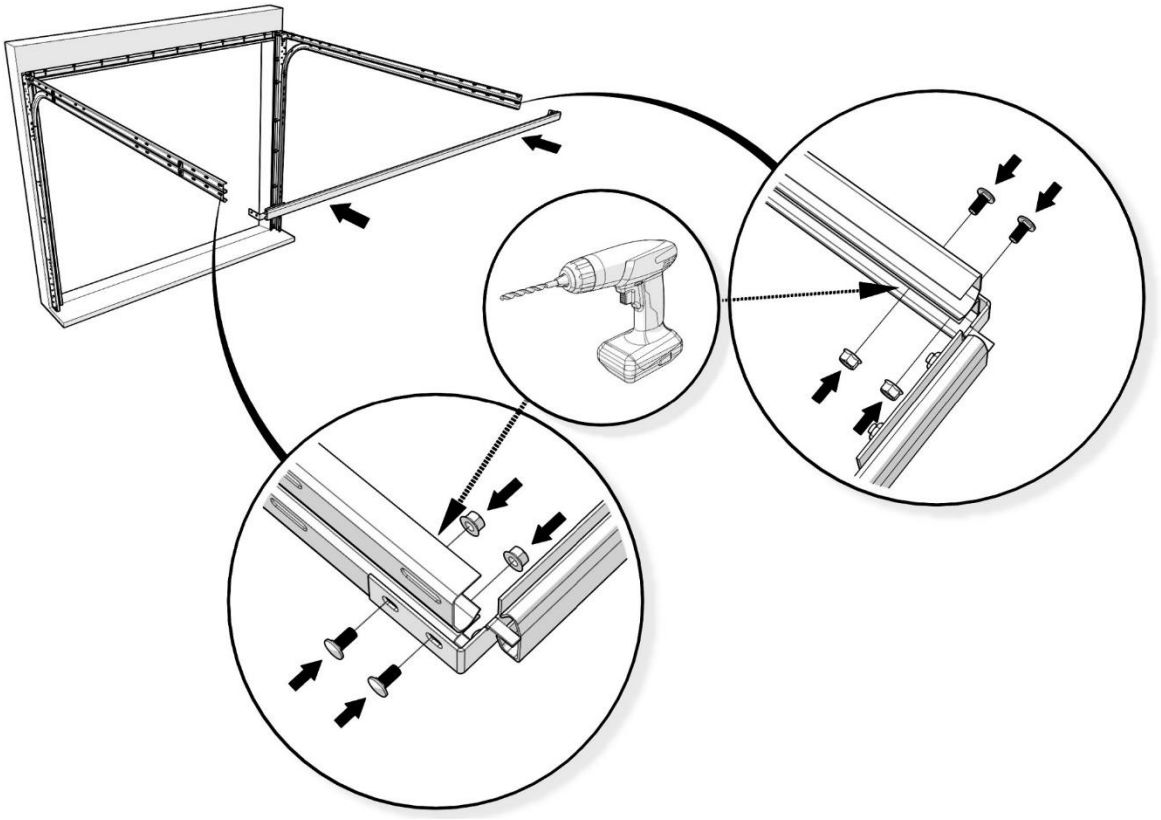

3

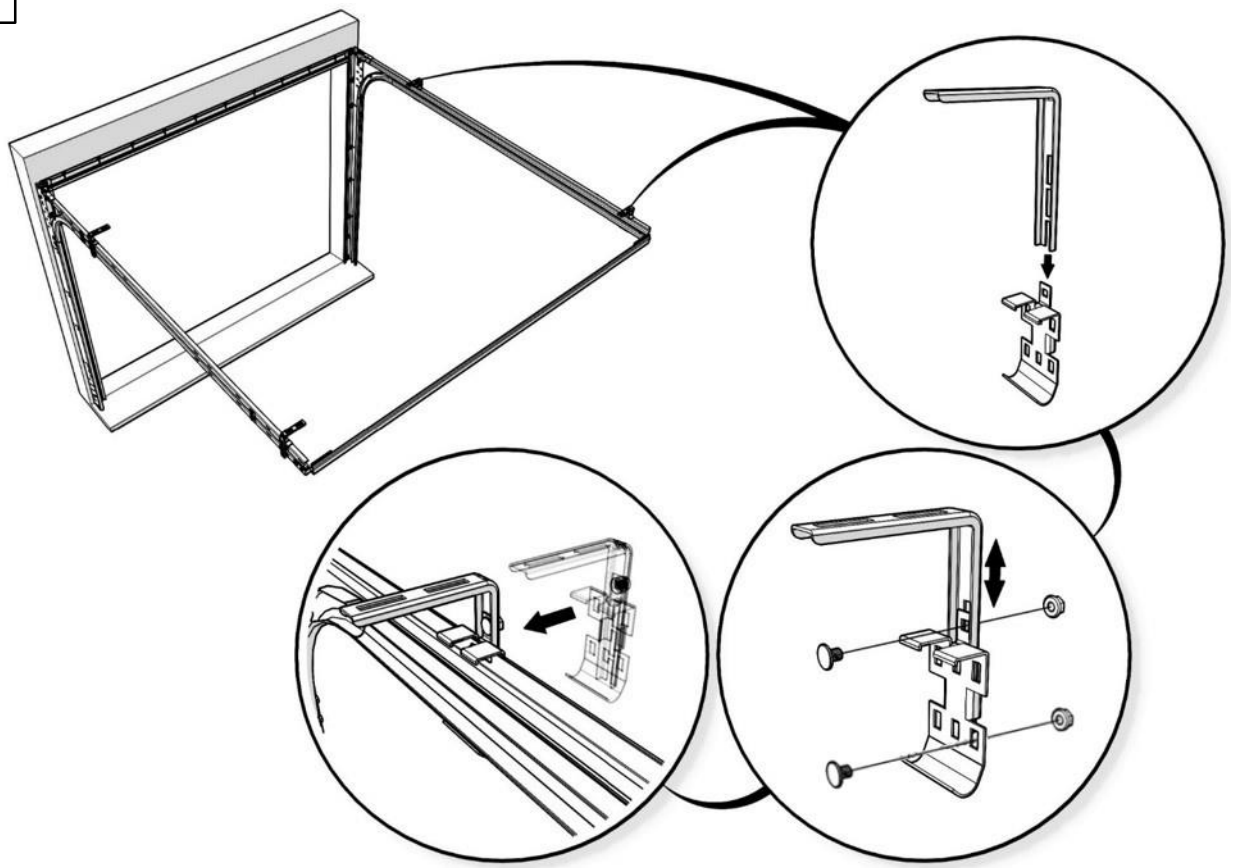

Montáž horizontálních drah

4

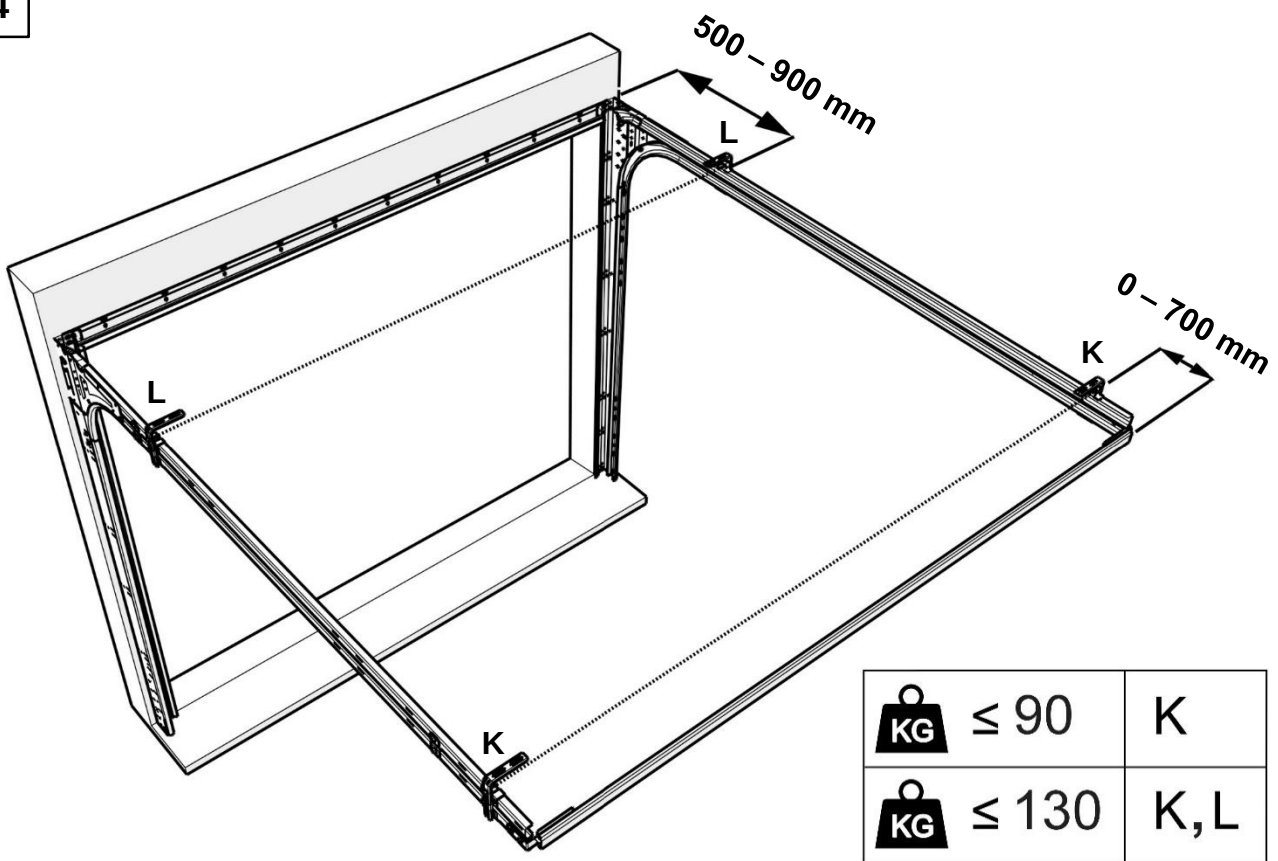

KG ≤ 90	K
KG ≤ 130	K, L

5

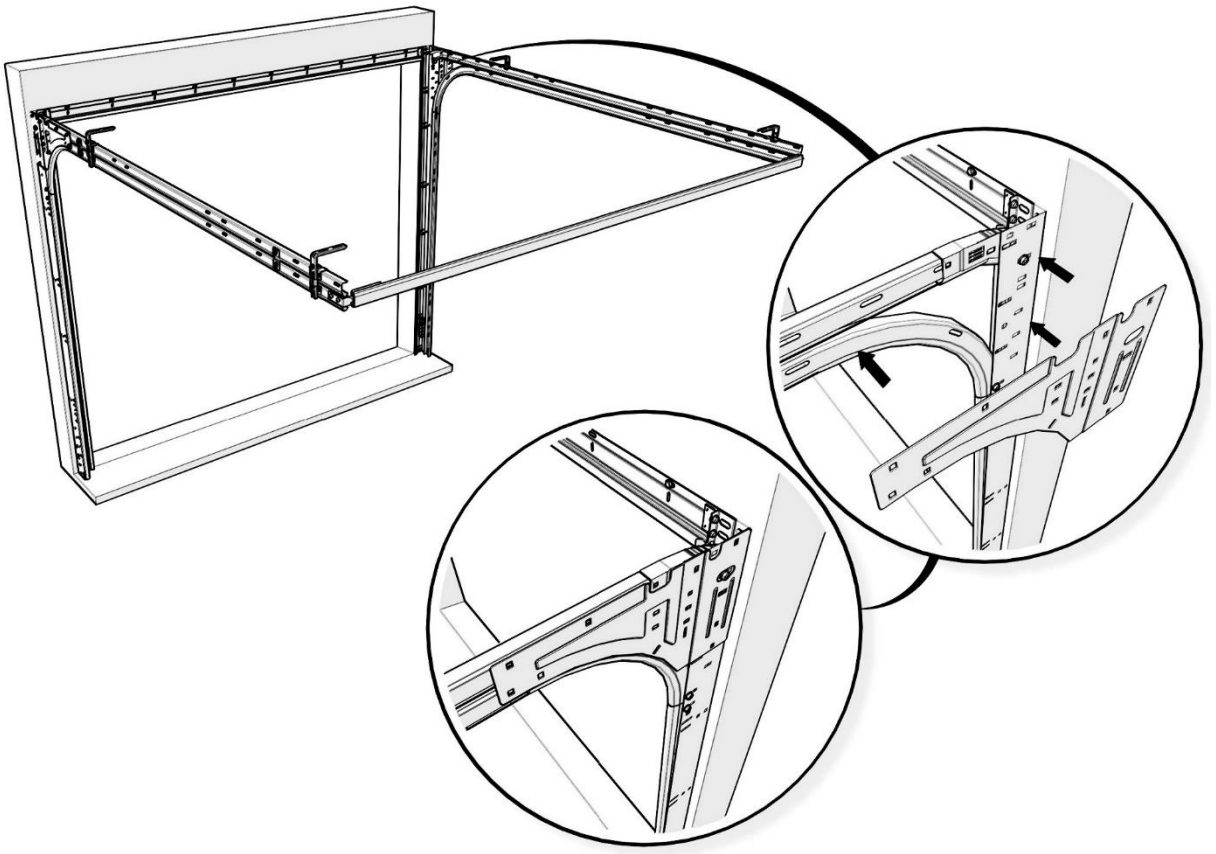

Montáž horizontálních drah

6

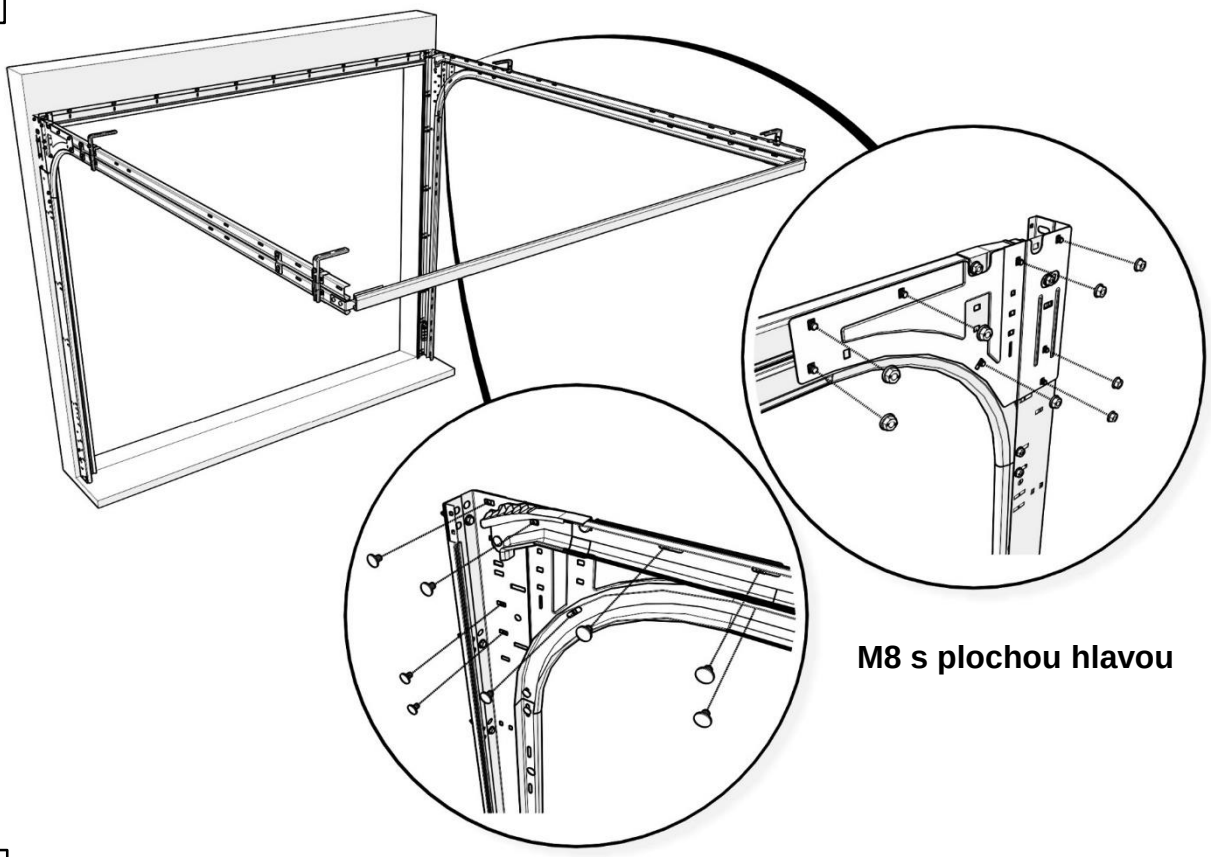

M8 s plochou hlavou

7

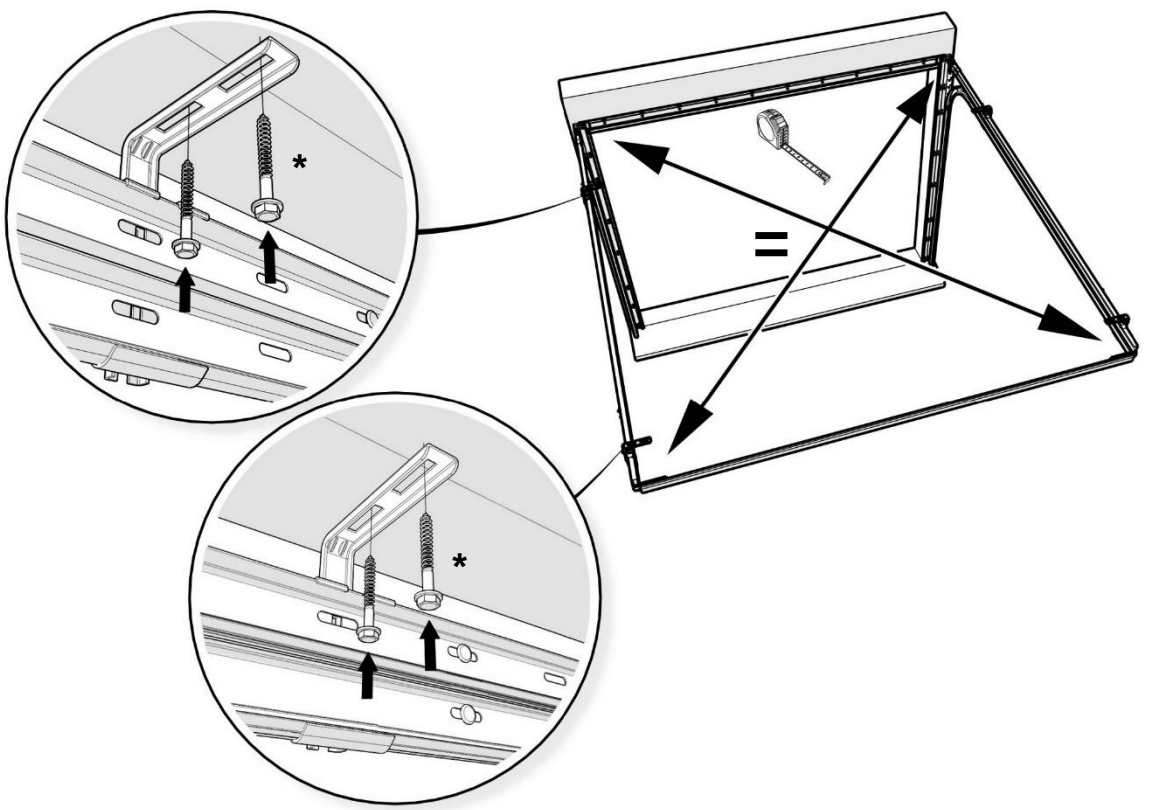

* kotevní materiál není součástí dodávky

Montáž spodního držáku pružiny a kladky

1

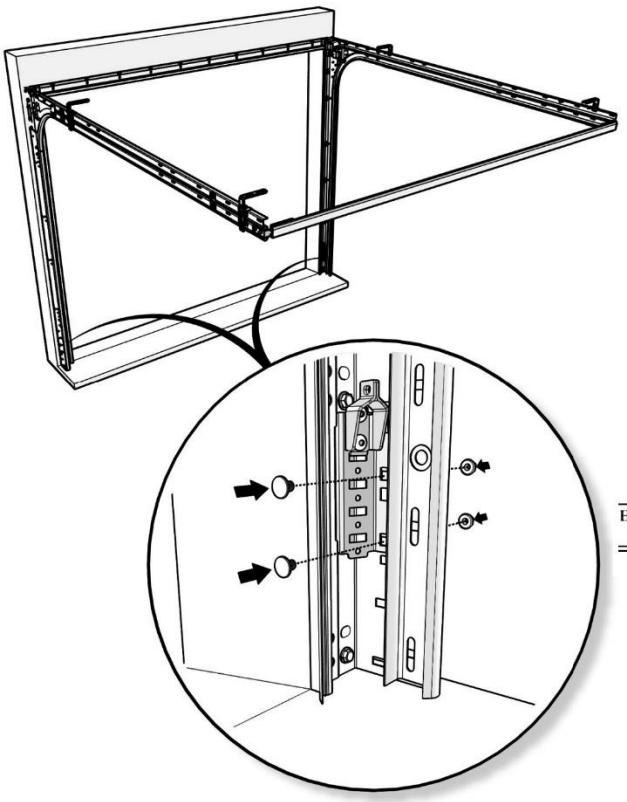

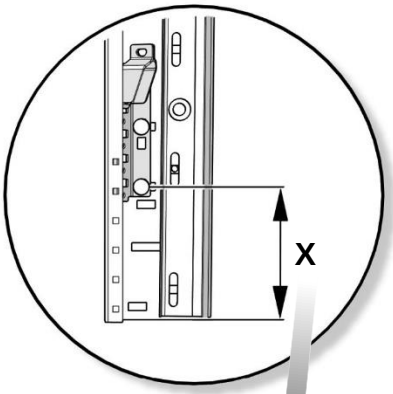

výška otvoru: 2200 mm
boční prostor P: 100 mm
výška nadpraží:
systém: TP2 120
hmotnost vrat:

Hodnota pro uchycení žebříčku - viz. Montážní návod -
X=88mm -

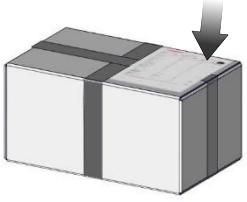

2

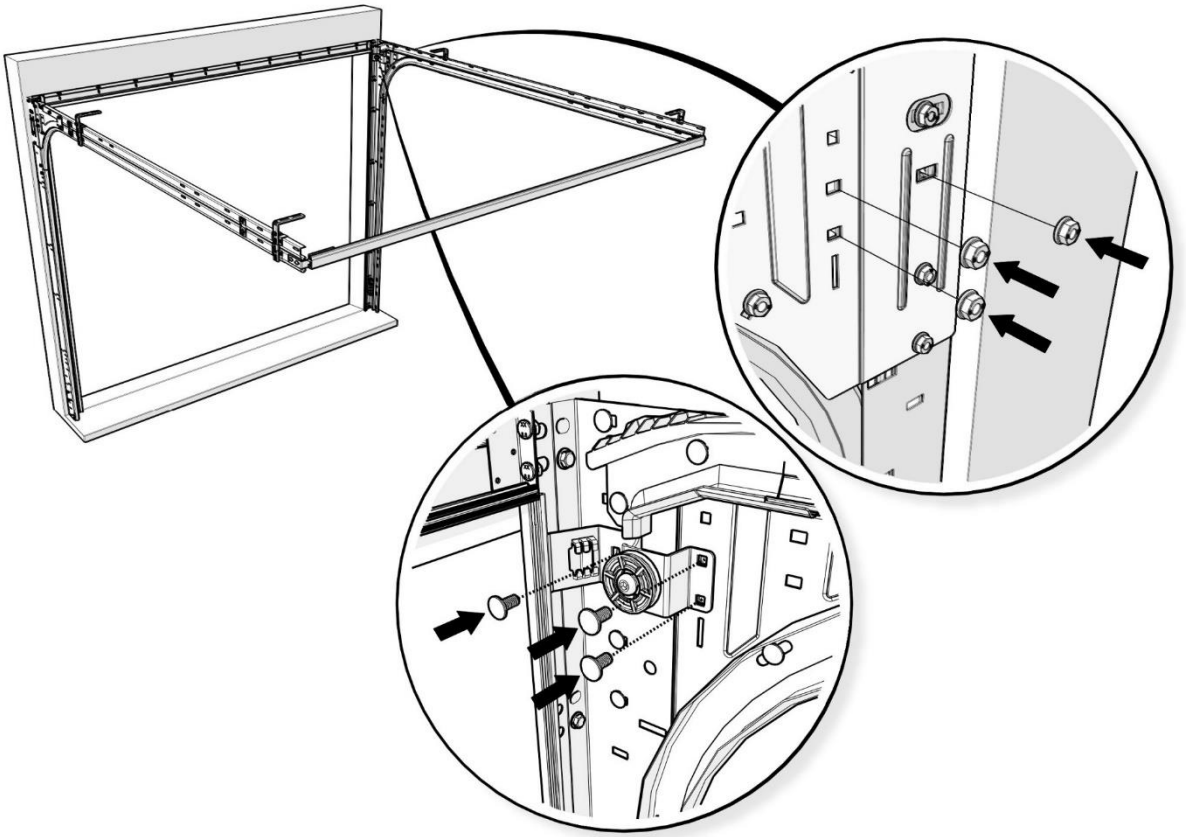

Montáž panelů

1

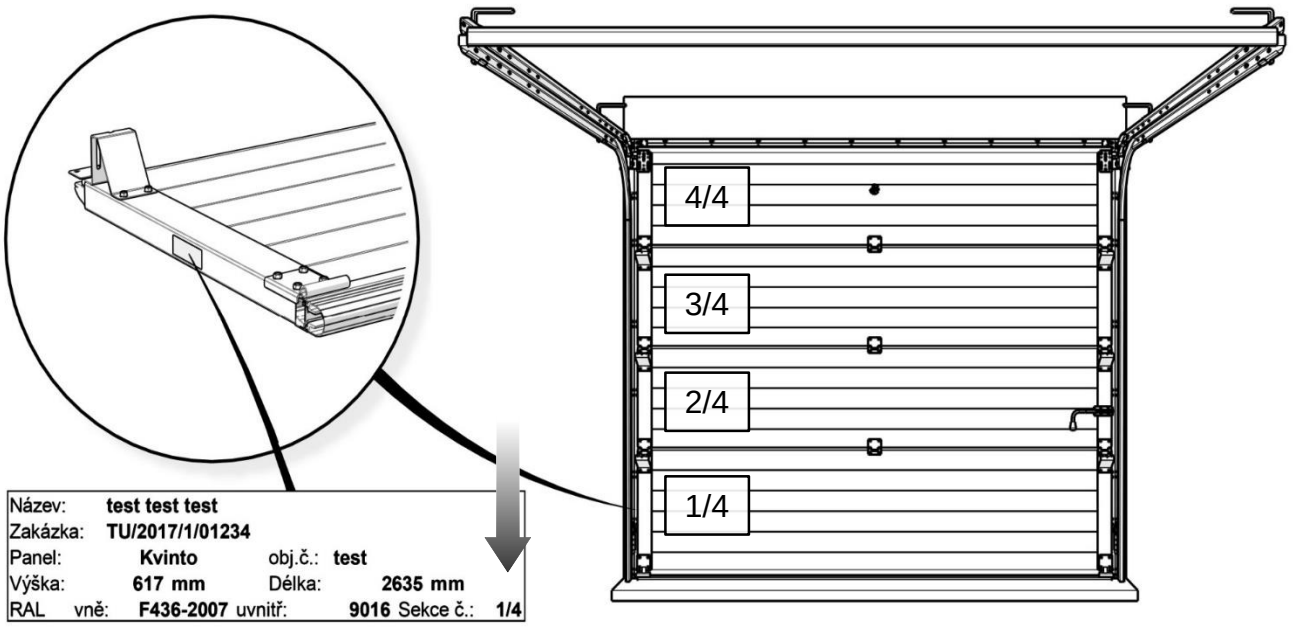

2 Osa pantů a držáků musí směřovat stejným směrem.

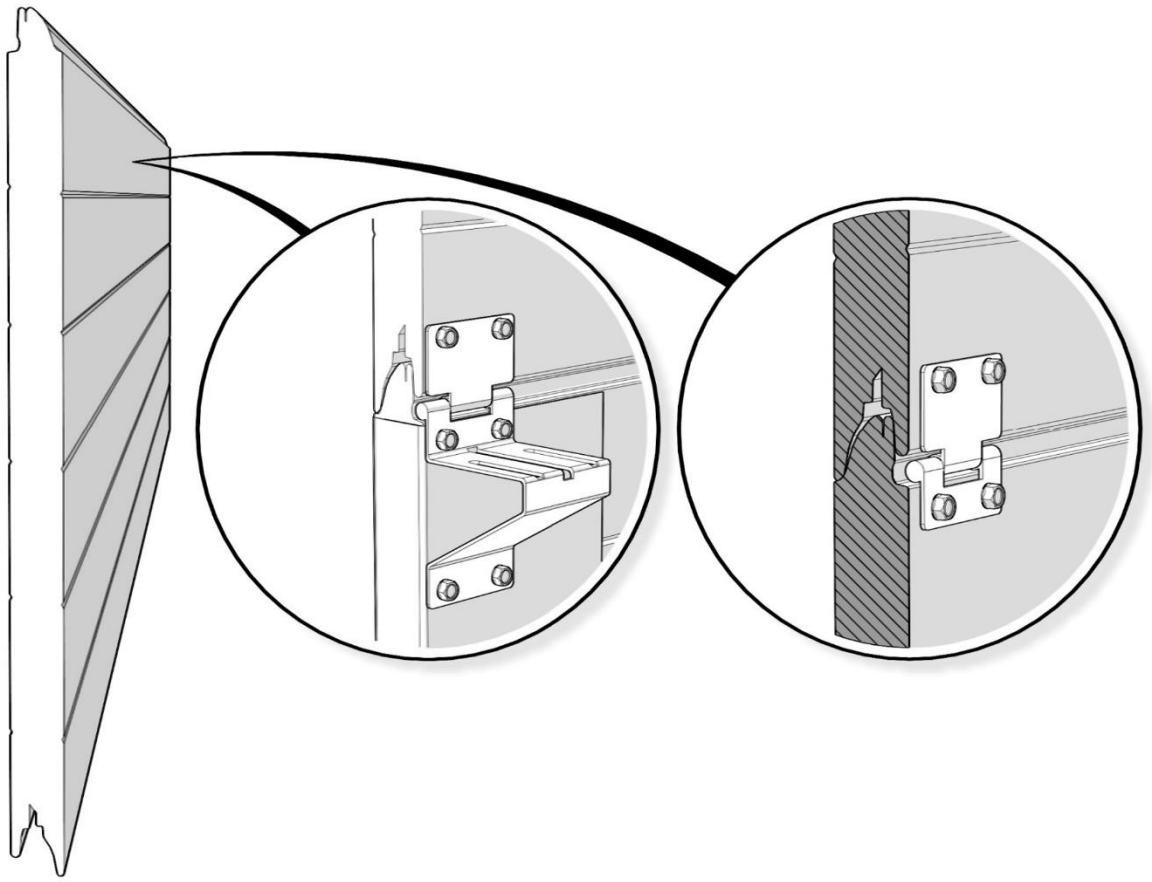

Montáž panelů

3 Panel č. 1/4 – dolní.

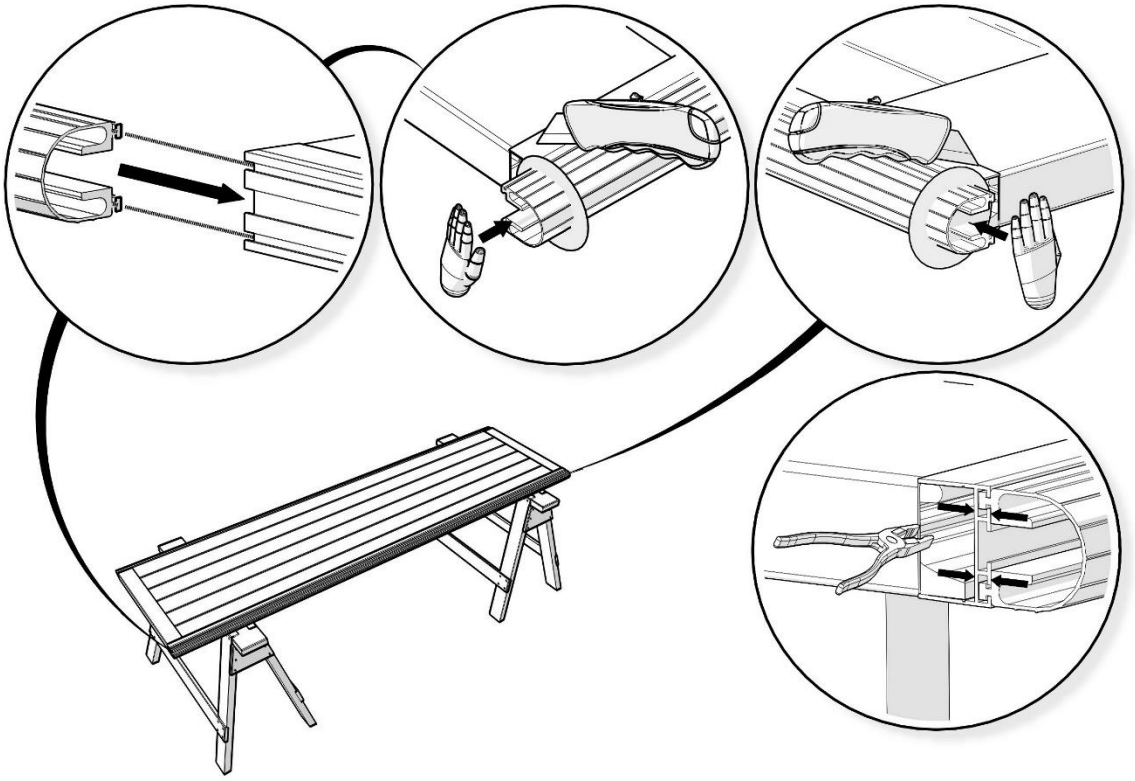

4

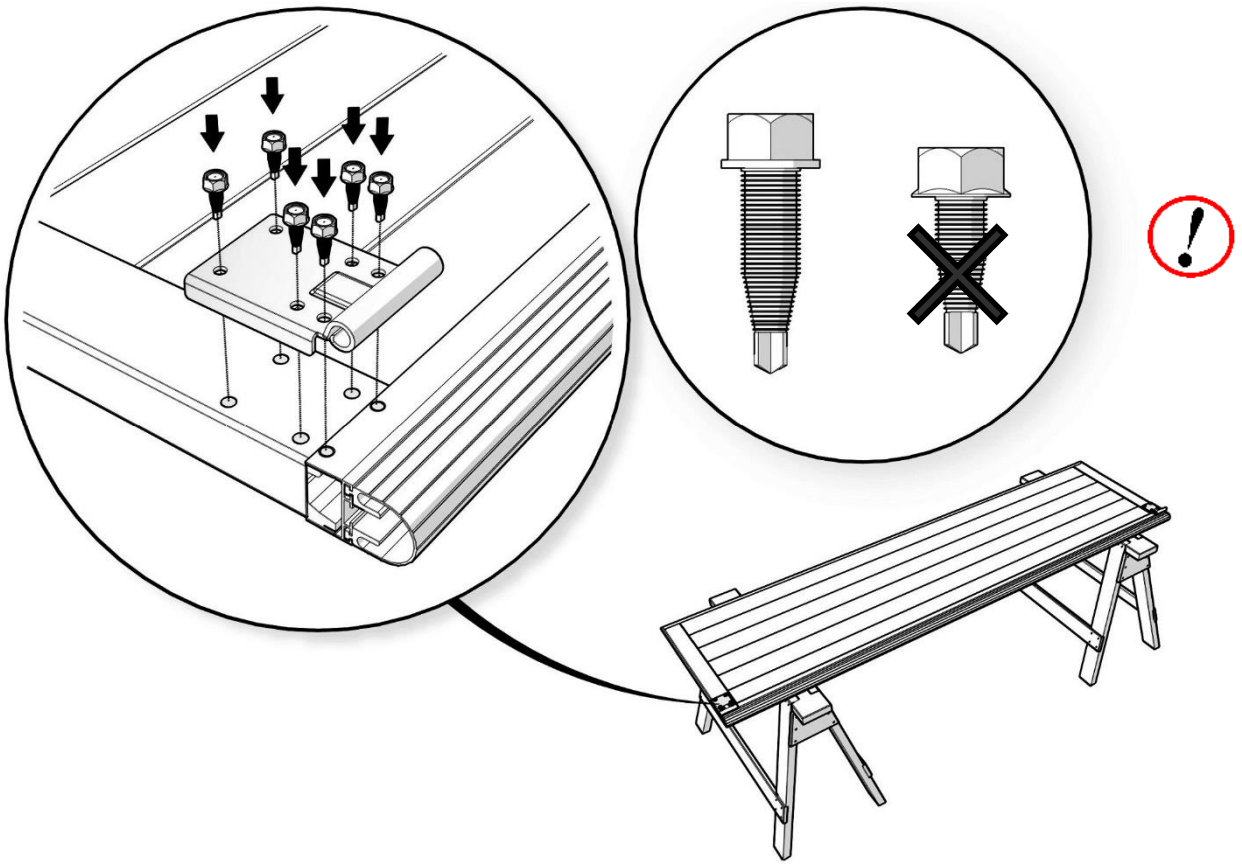

Montáž panelů

5 Panel č. 1/4 – dolní.
Osy pantů a držáků koleček musí být v jedné rovině.
Maximální utahovací moment šroubů 6 N.

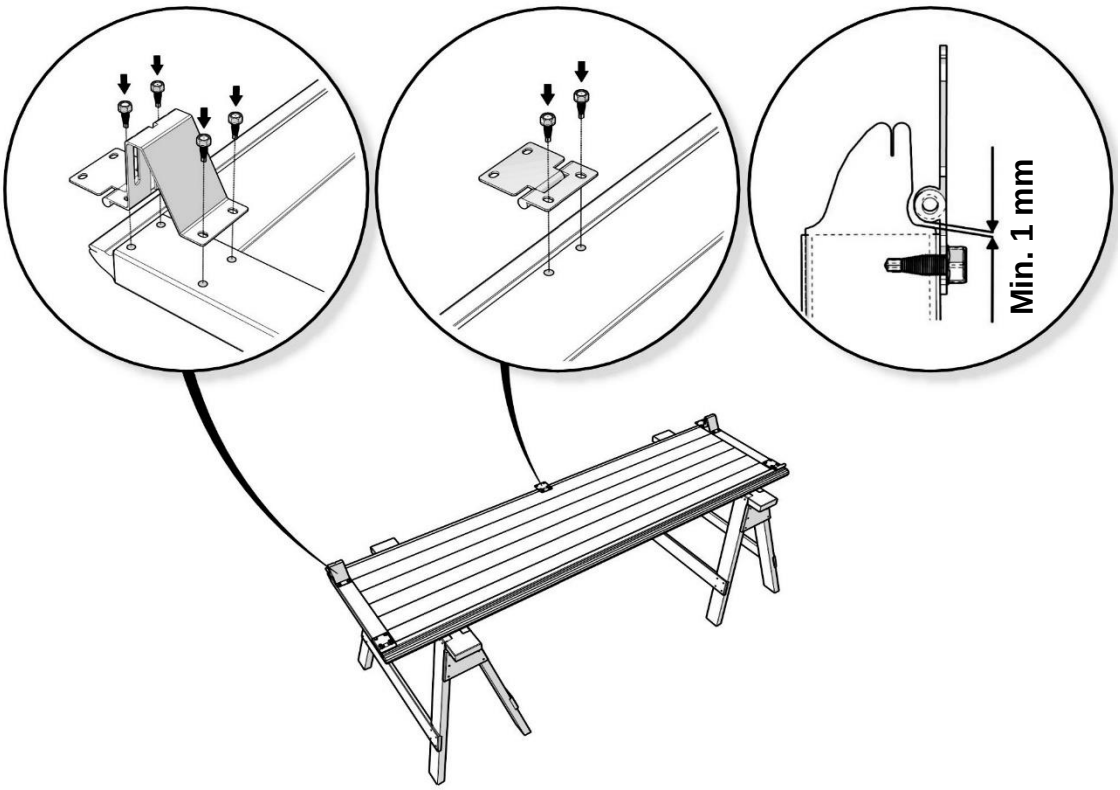

6

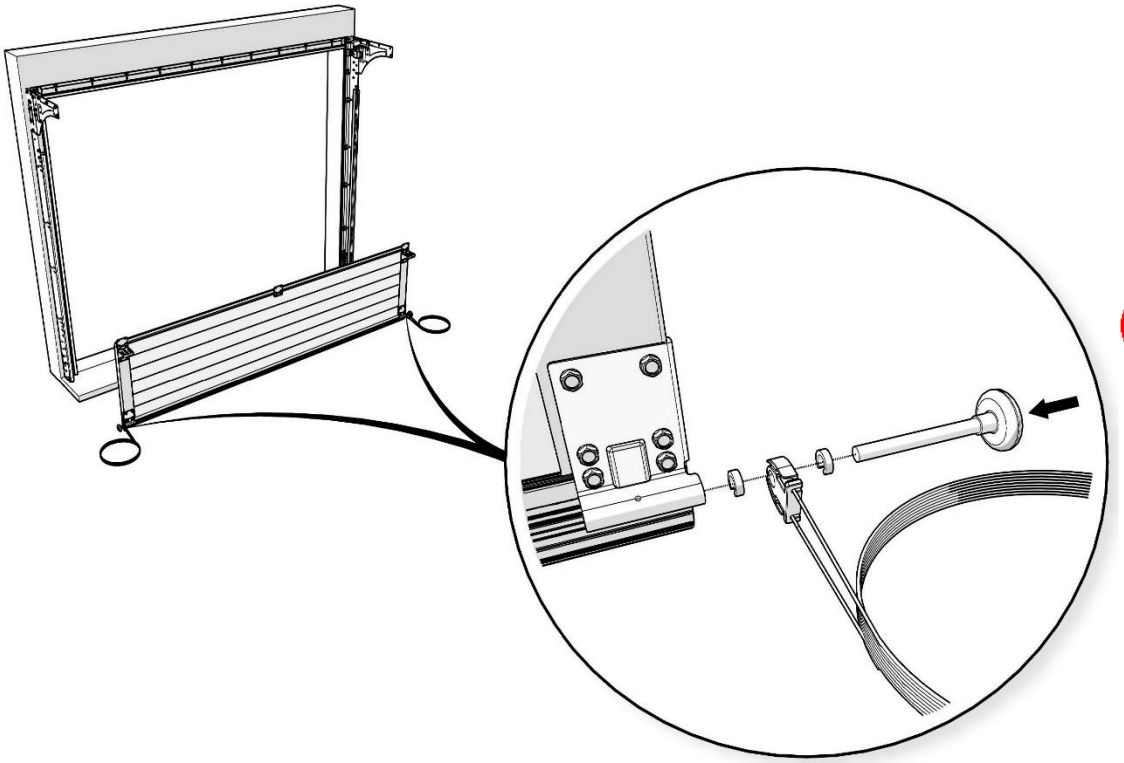

Montáž panelů

7 Panel č. 1/4 – dolní.

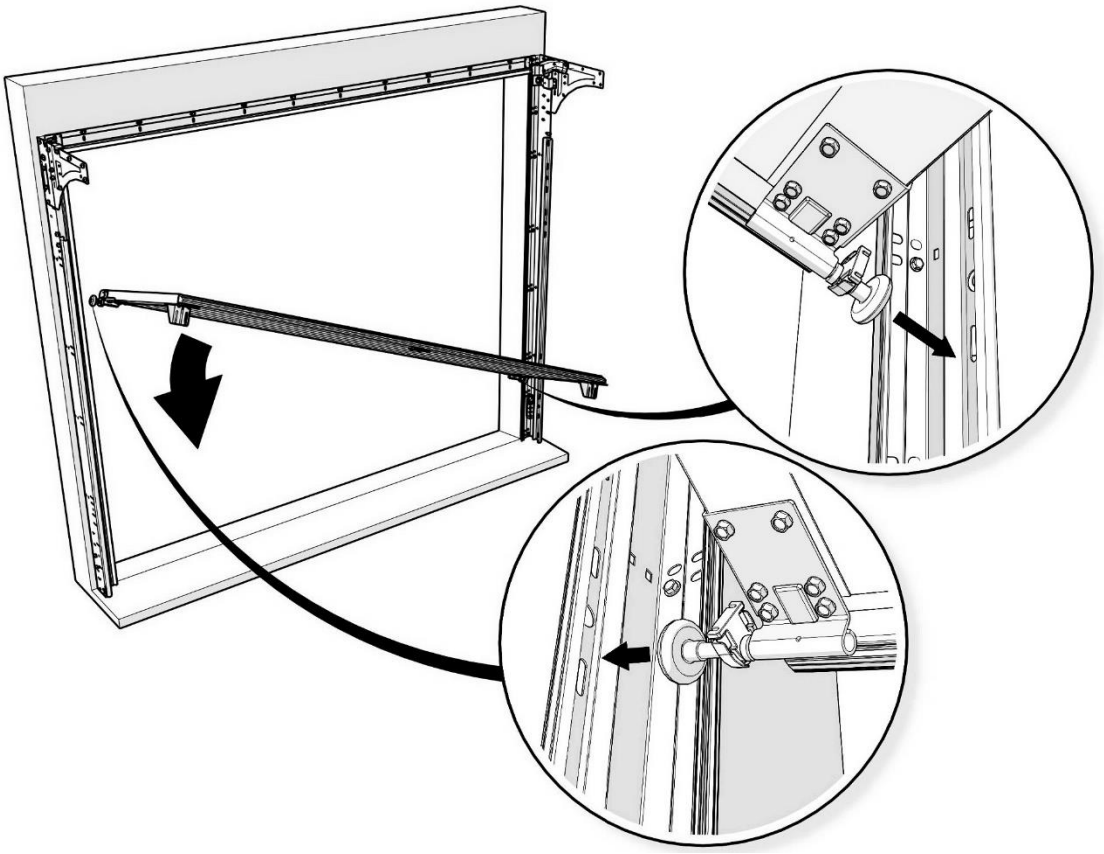

8

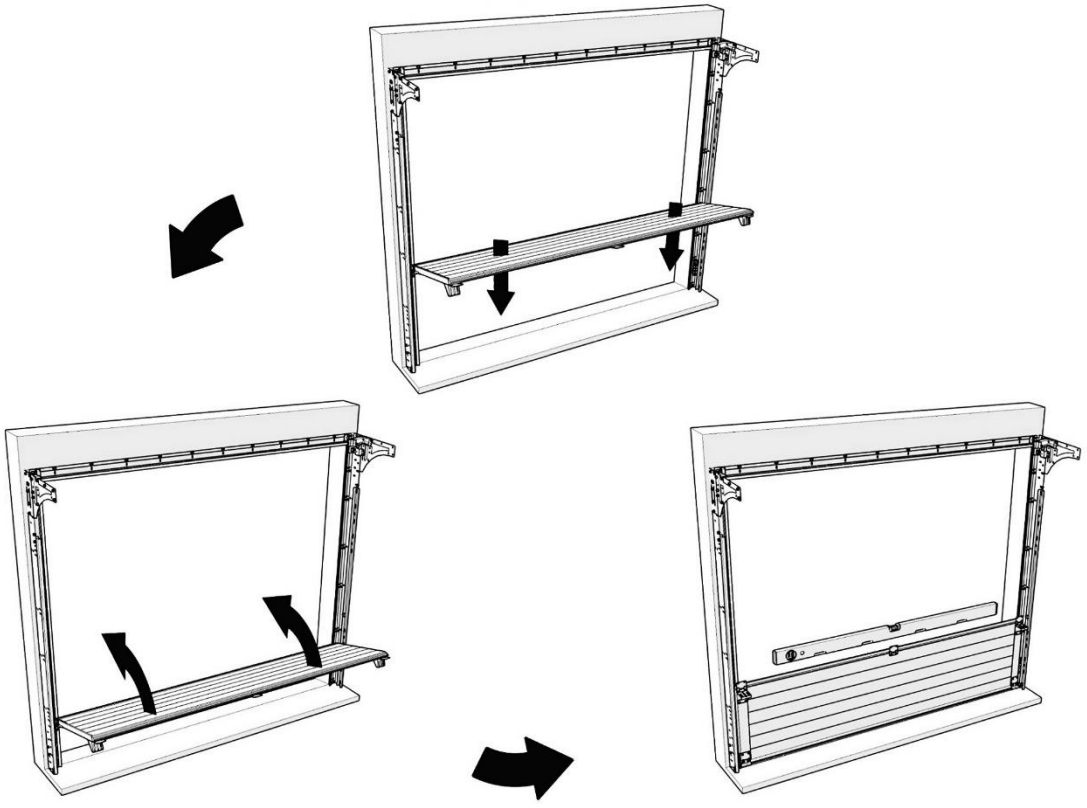

Montáž panelů

9 Panel č. 1/4 – dolní.

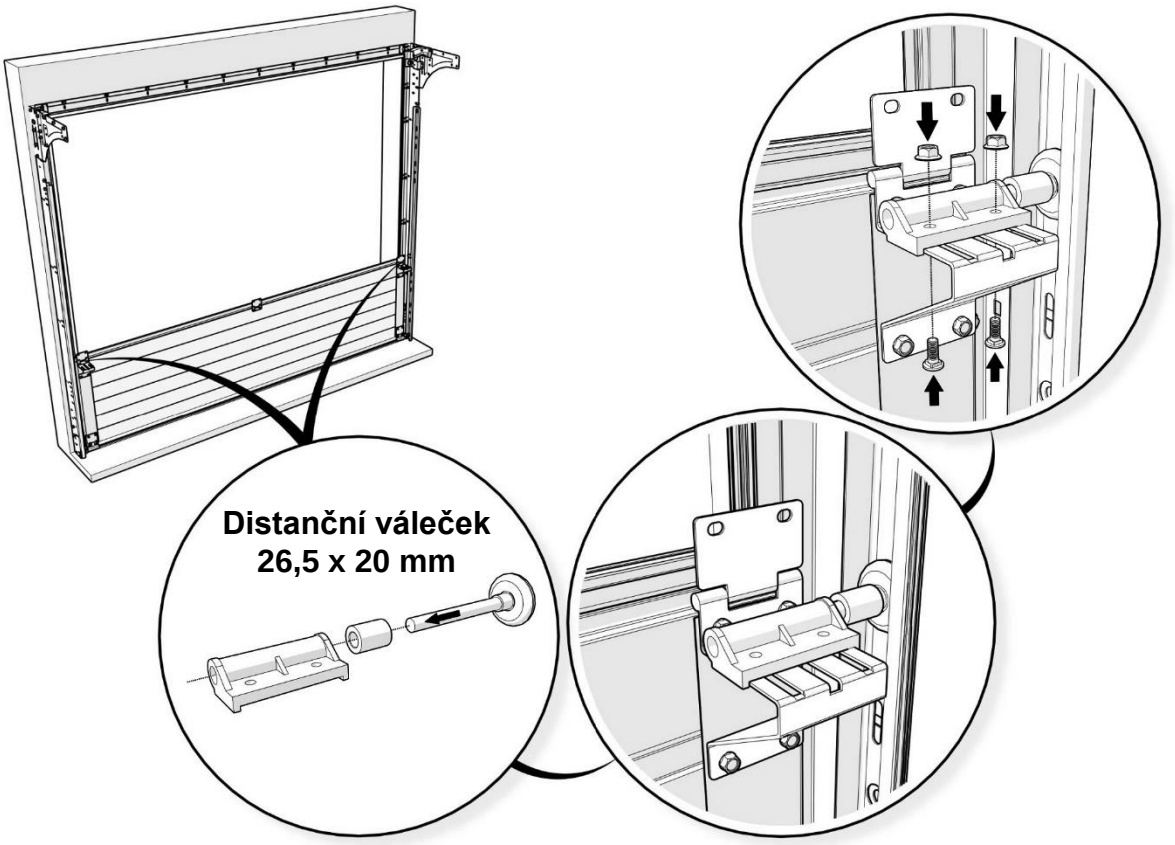

10 Panel č. 2/4, 3/4, … – vnitřní.

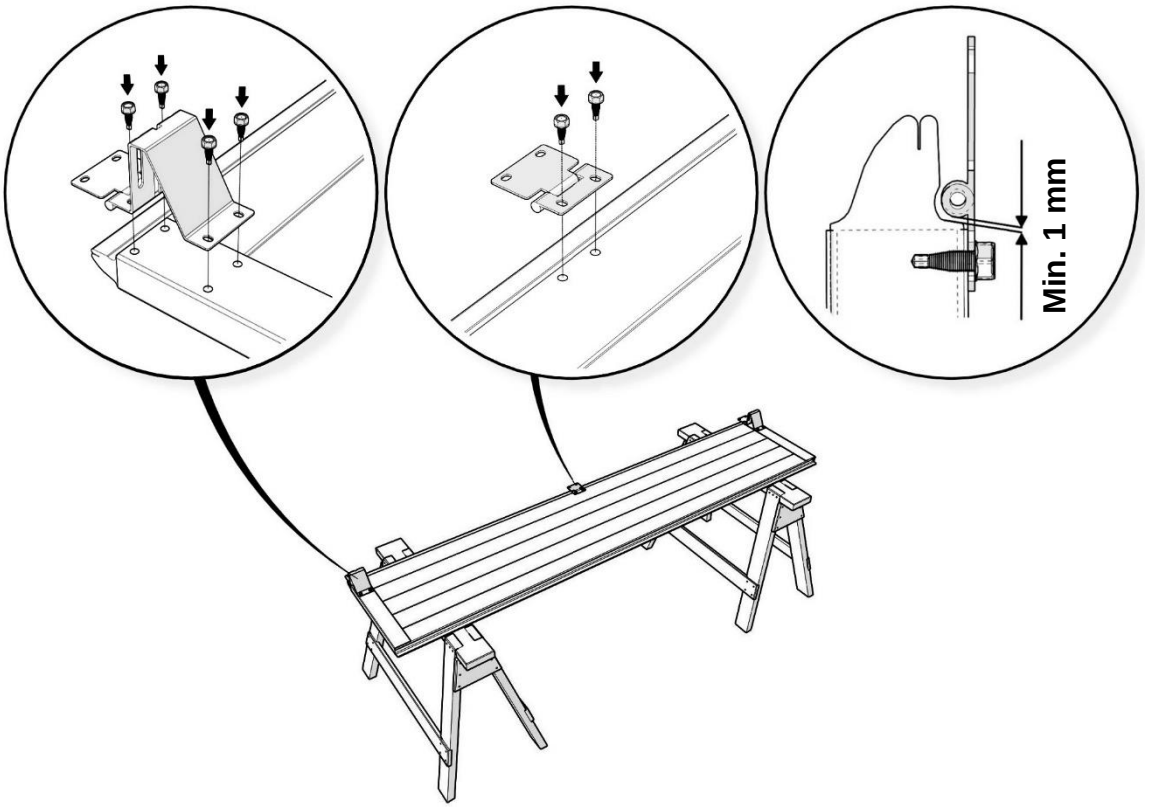

Montáž panelů

11 Panel č. 2/4 – vnitřní.

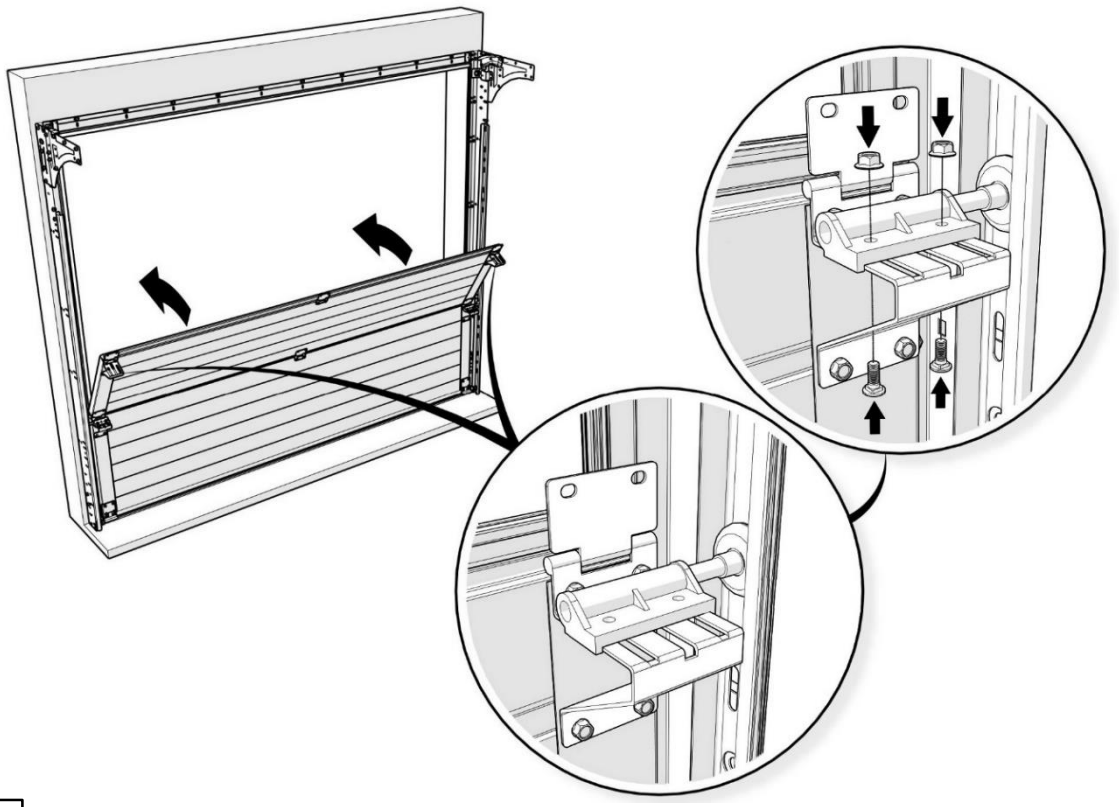

12

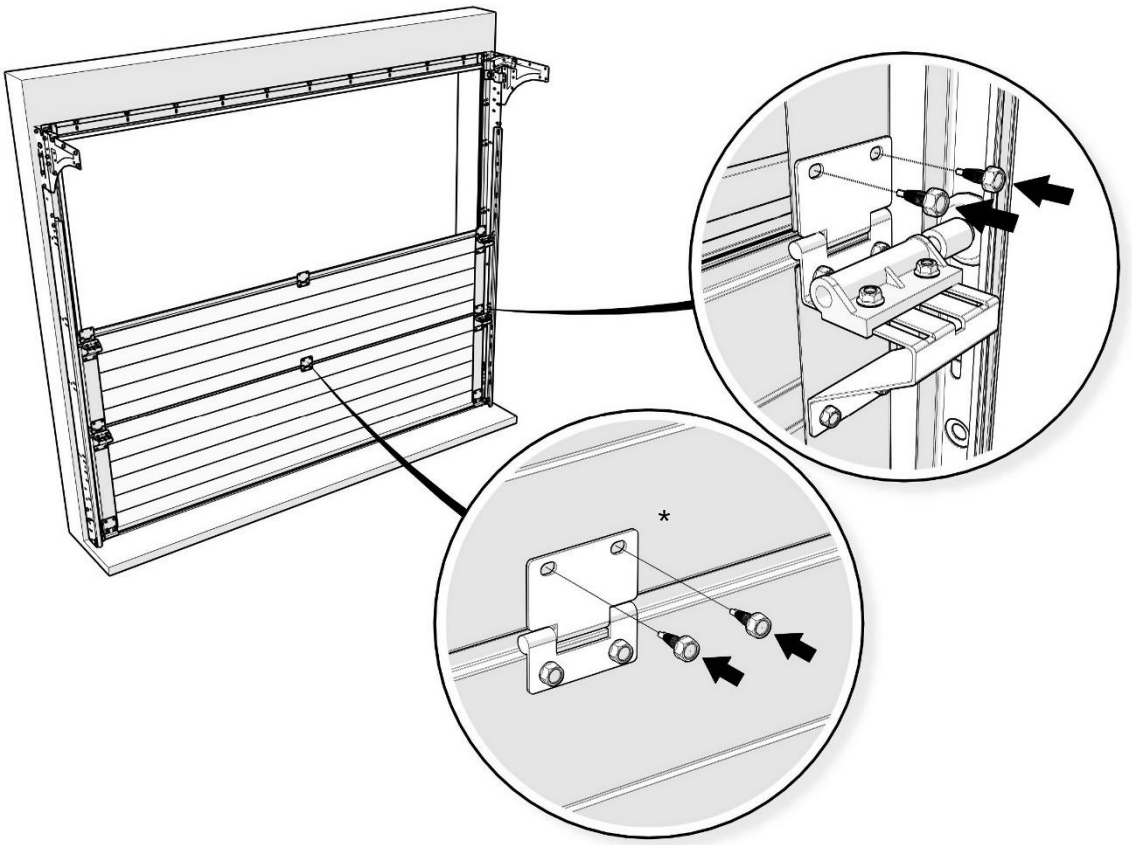

* rozsah dodávky se může lišit v závislosti na specifikaci vrat

Montáž panelů

13 Panel č. 3/4, … – vnitřní.

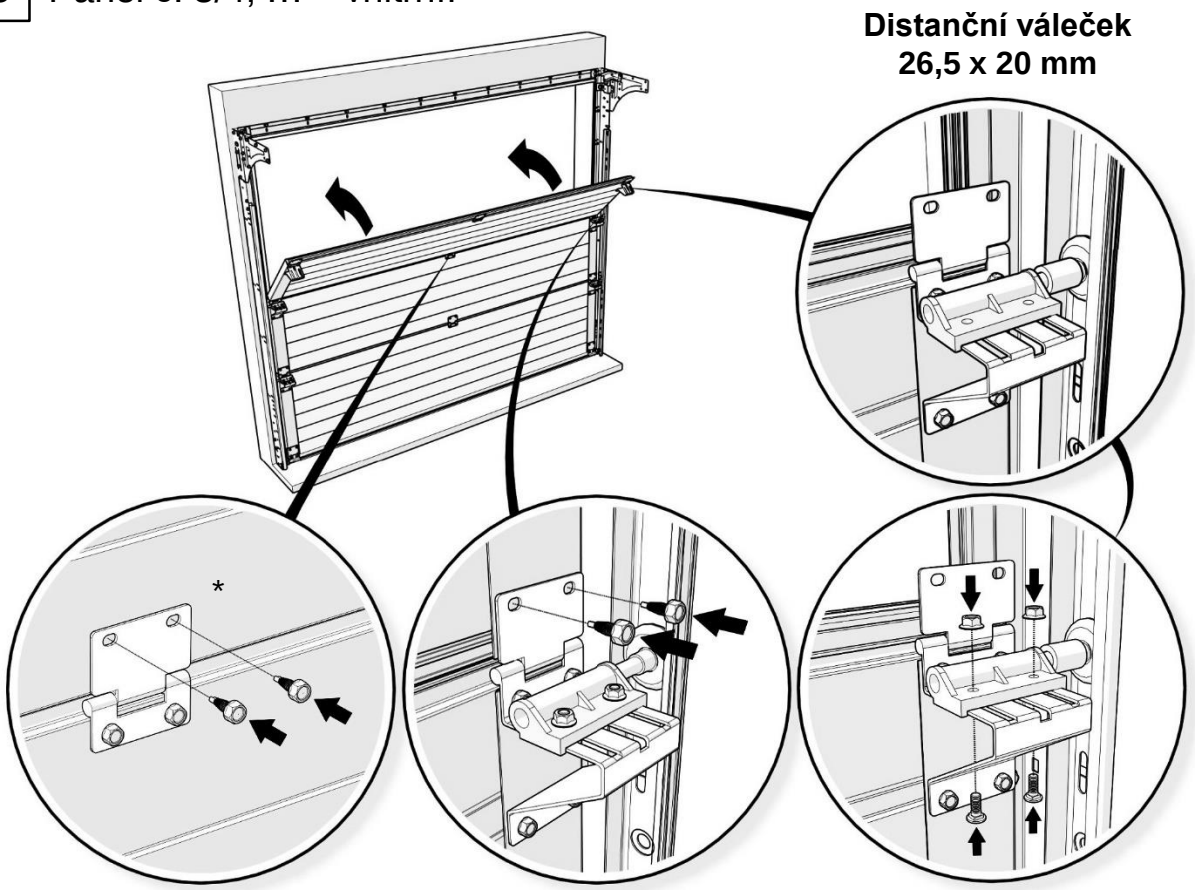

14 Panel č. 4/4 … – horní.

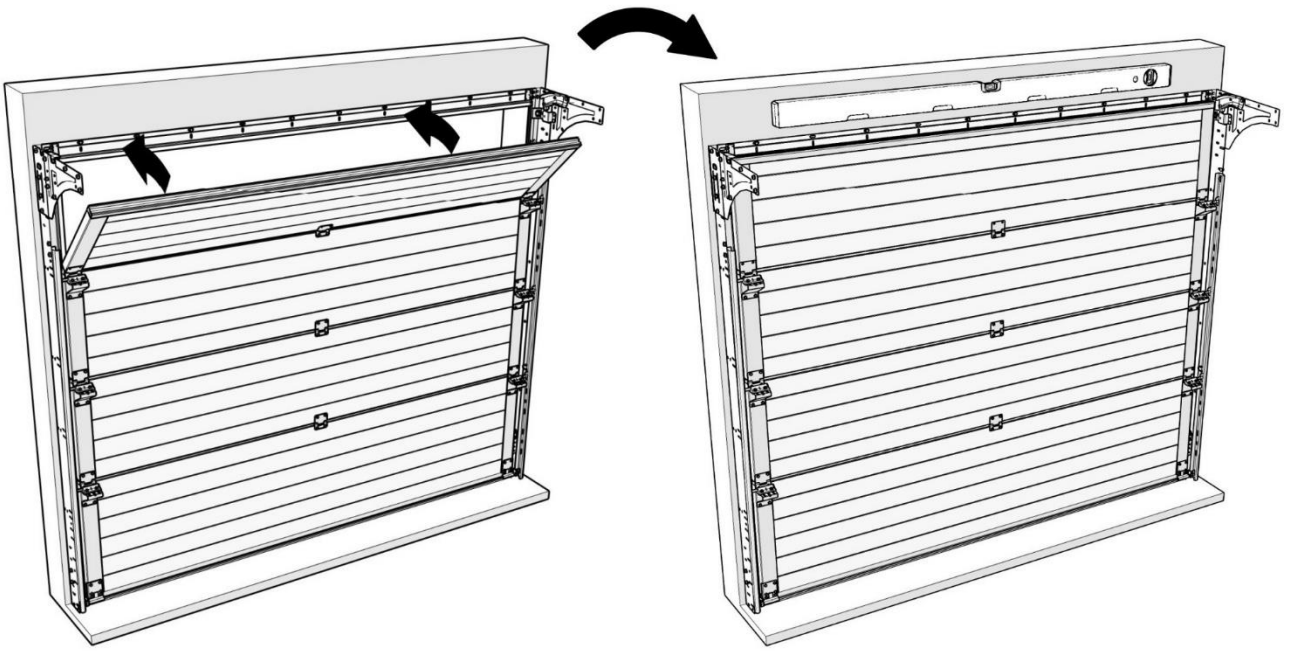

* rozsah dodávky se může lišit v závislosti na specifikaci vrat

Montáž panelů

15 **Varianta.** Panel č. 4/4 … – pozice horního kolečka u varianty mechanické bez el. pohonu.

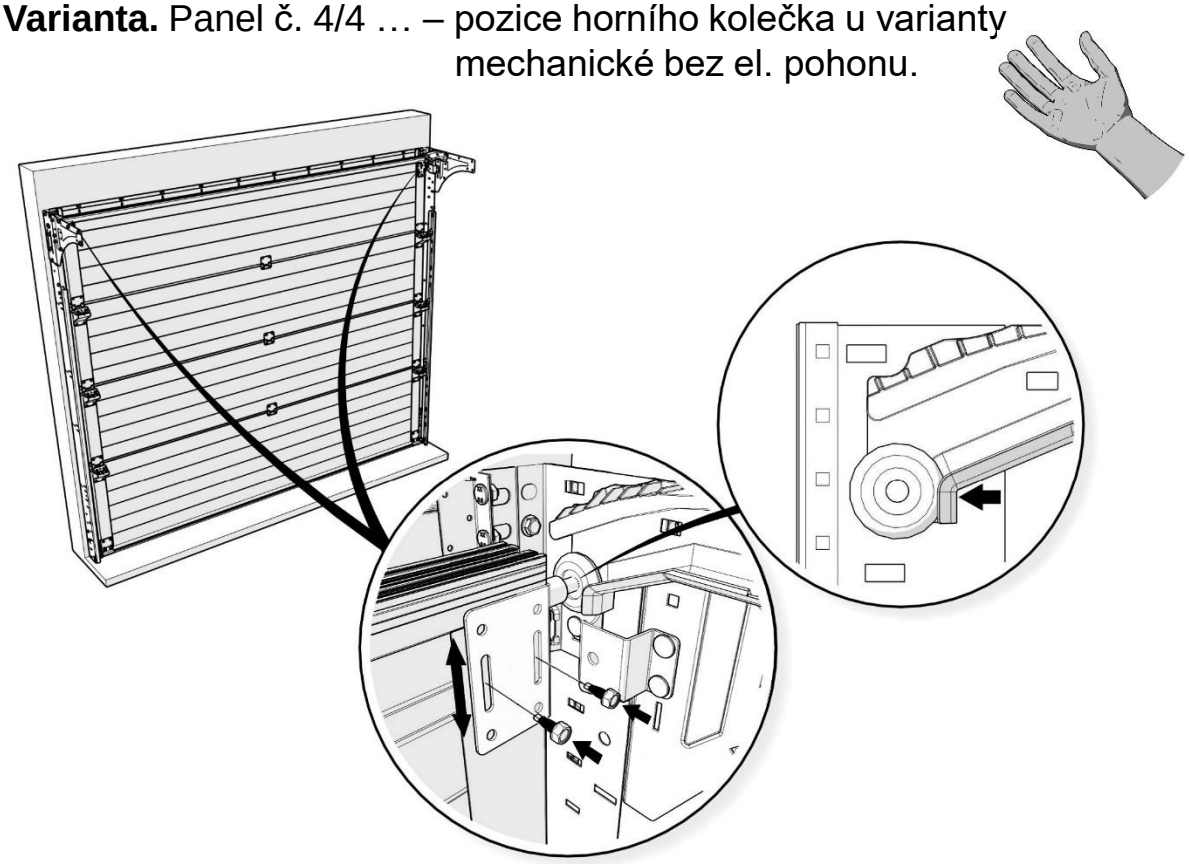

16 **Varianta.** Panel č. 4/4 … – pozice horního kolečka u varianty s elektrickým pohonem.

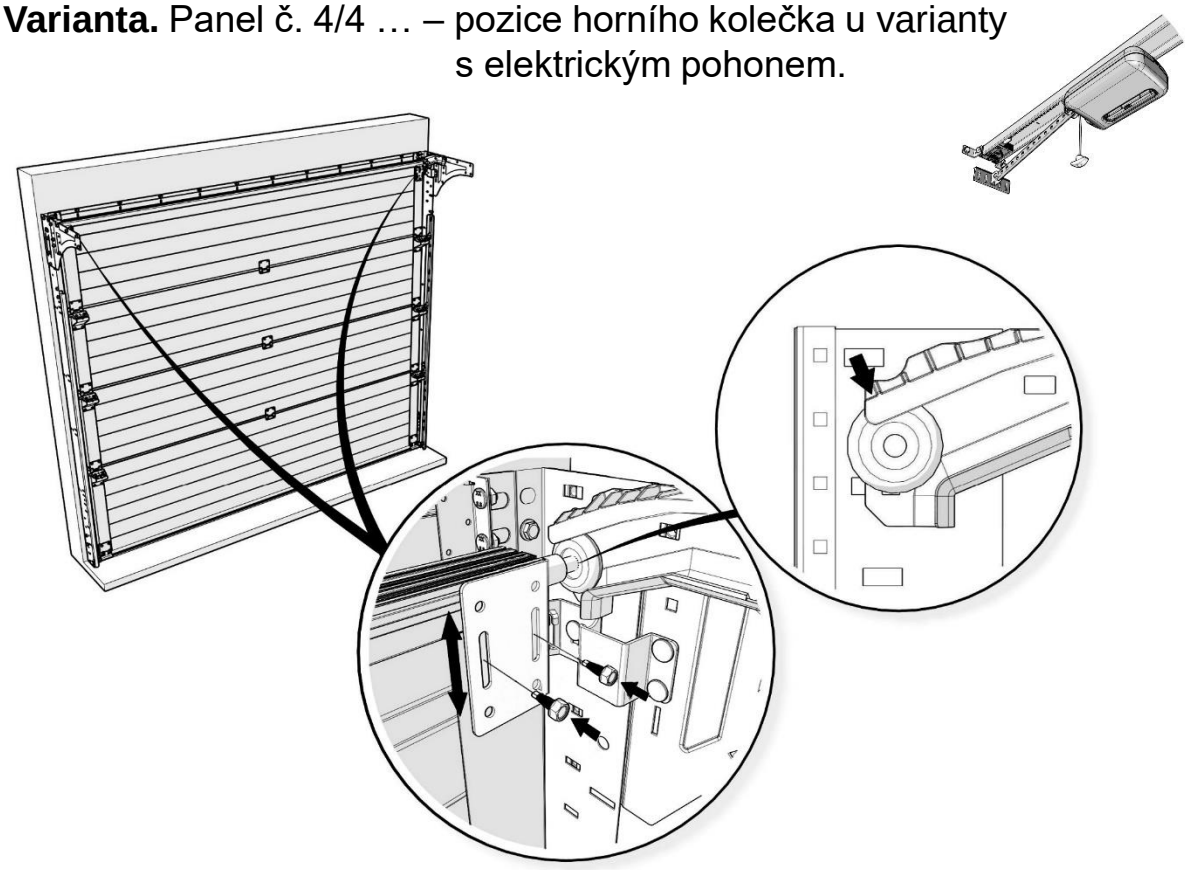

Montáž panelů

17 Panel č. 4/4 – horní.

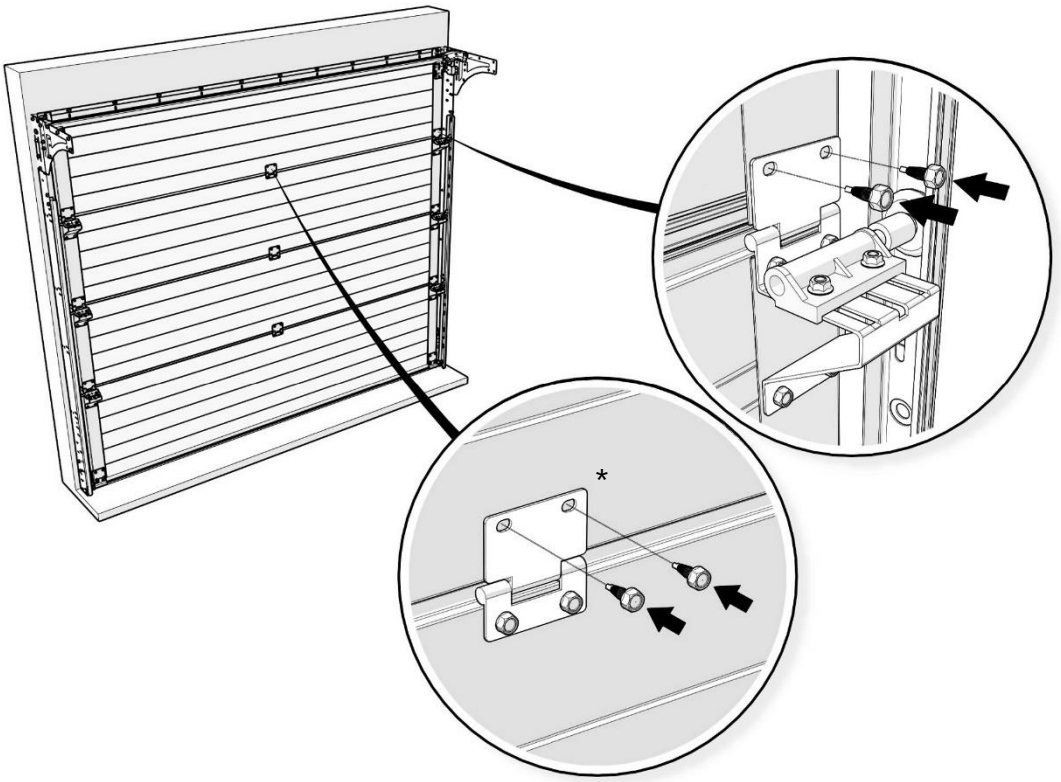

18 Vymezení vůle mezi panelem a pevnou částí vertikálního vedení.

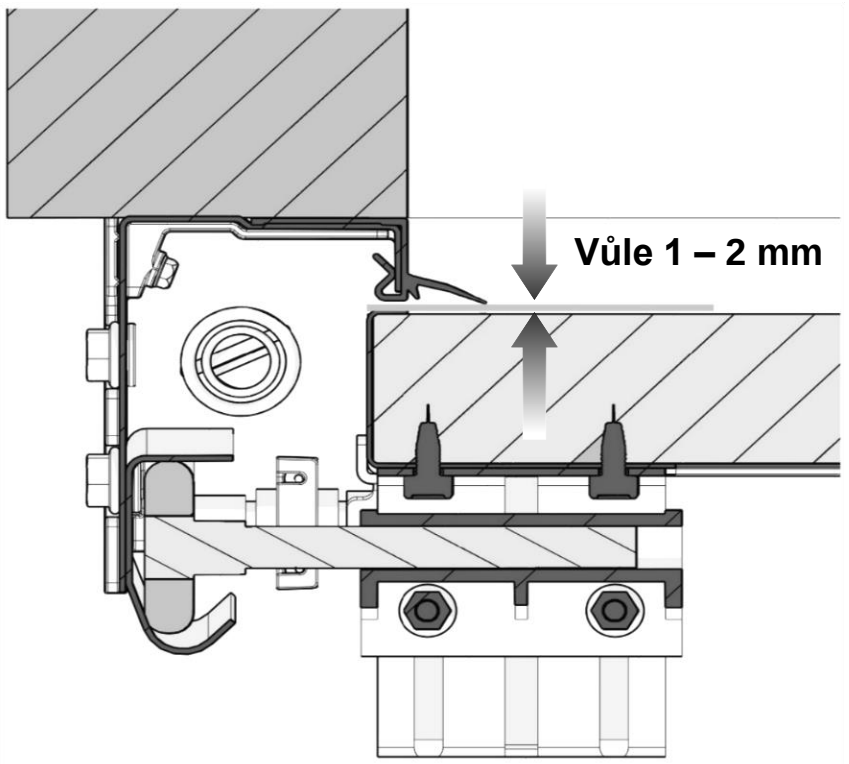

* rozsah dodávky se může lišit v závislosti na specifikaci vrat

Montáž panelů – varianta široká vrata

1 Dvojitý boční pant od šířky 5.000 mm.

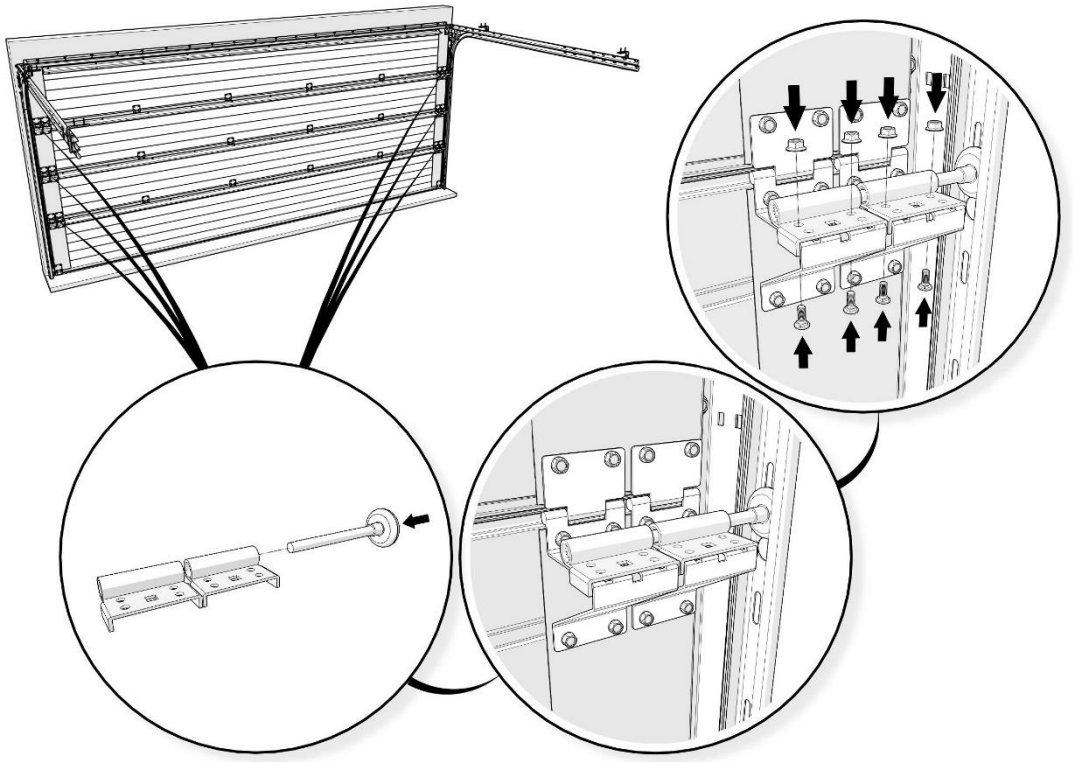

2 Výztuhy od šířky 4.000 mm, počet a rozmístění uveden v kusovníku.

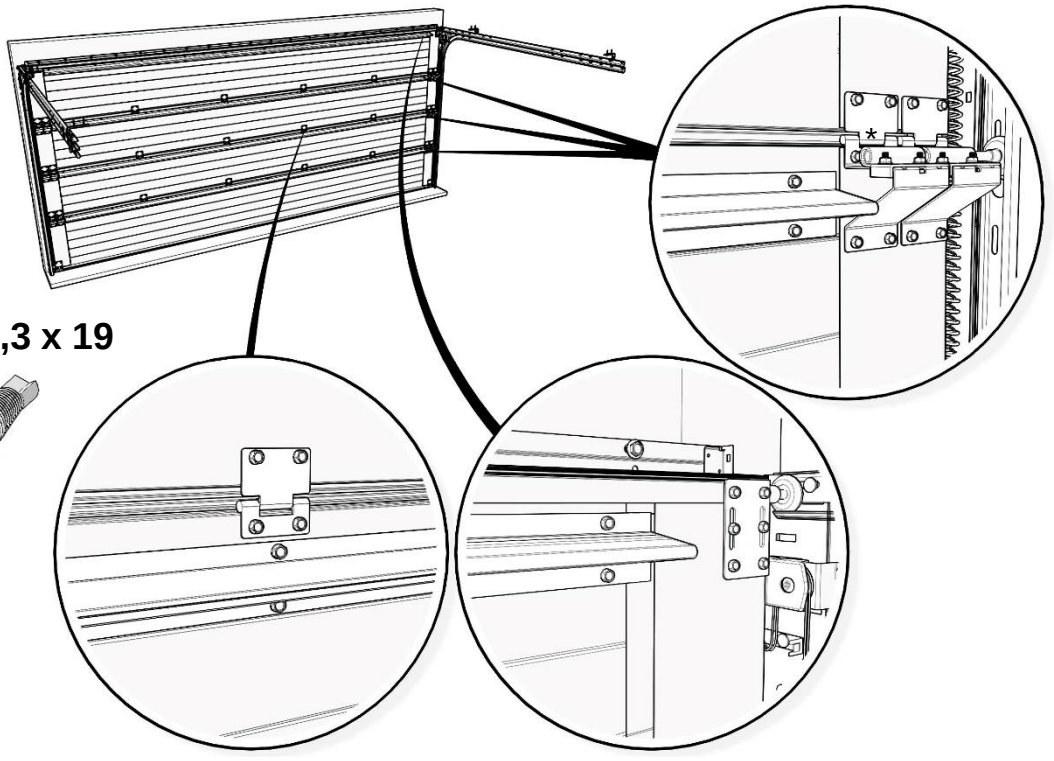

TEX 6,3 x 19

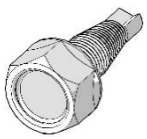

* rozsah dodávky se může lišit v závislosti na specifikaci vrat

Montáž panelů – varianta s dvířky

1 Před montáží pantů sestavte celé křídlo, pružiny nenapínejte.
Profily dveří musí přesně navazovat, bez spár.
Nerovnost vyrovnejte podložením panelu 1.

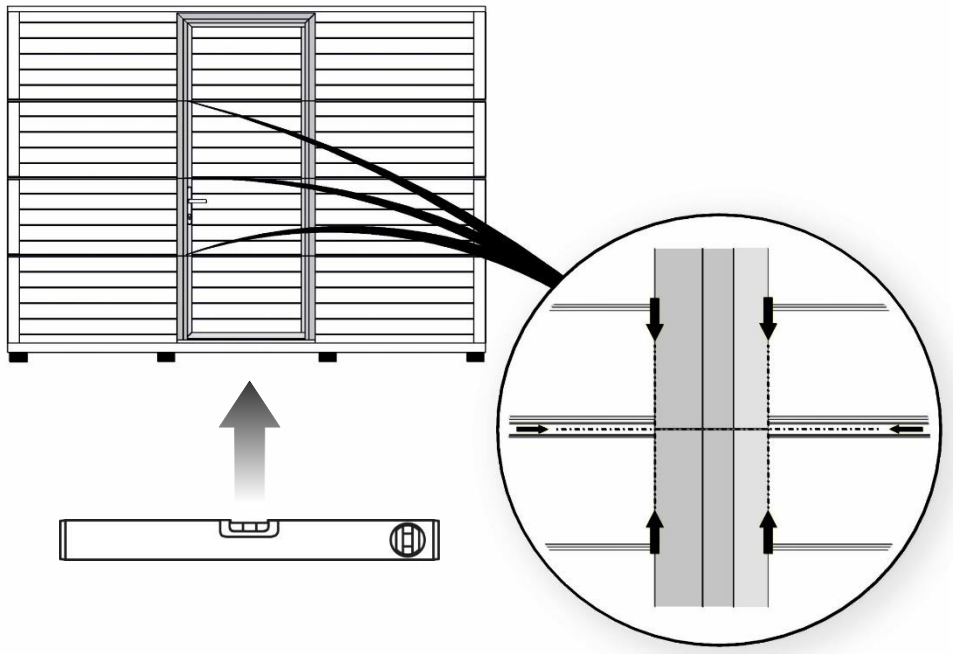

2 Při montáži pant roztáhněte.
Osy pantů a řezů dveřních profilů musí být v rovině.
Osy pantů a držáků koleček směřují ven!

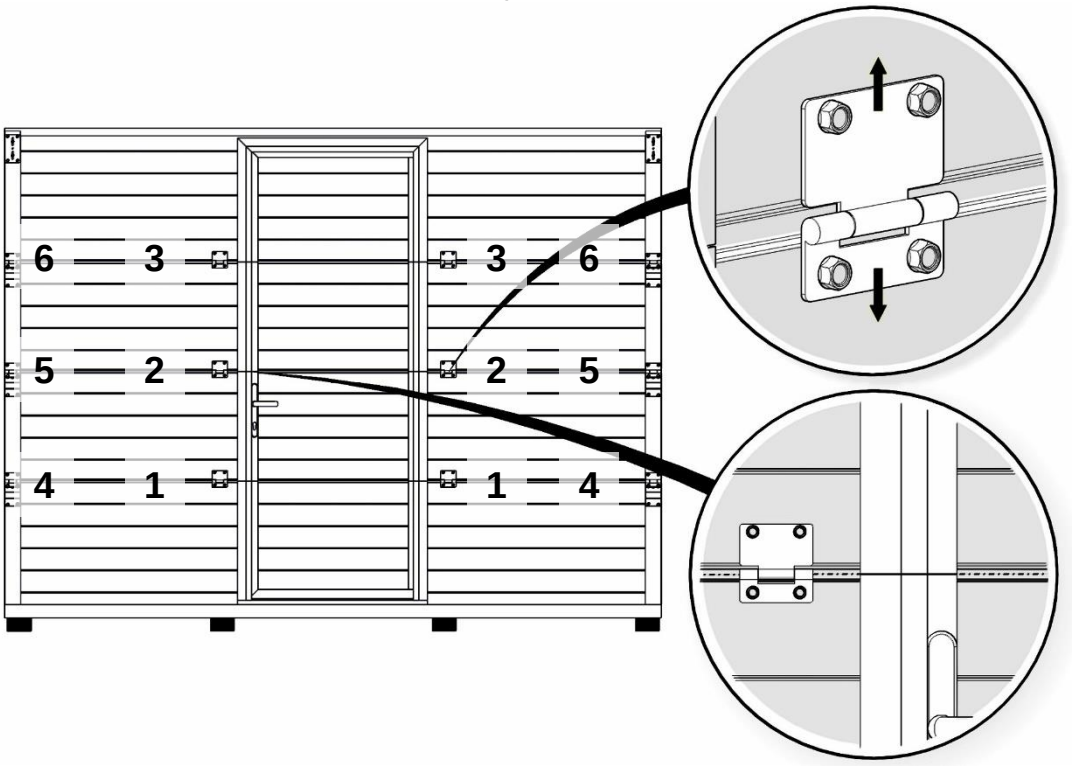

Montáž panelů – varianta s dvířky

3 Podložte dvířka podložkou 2 mm – předpětí při montáži.

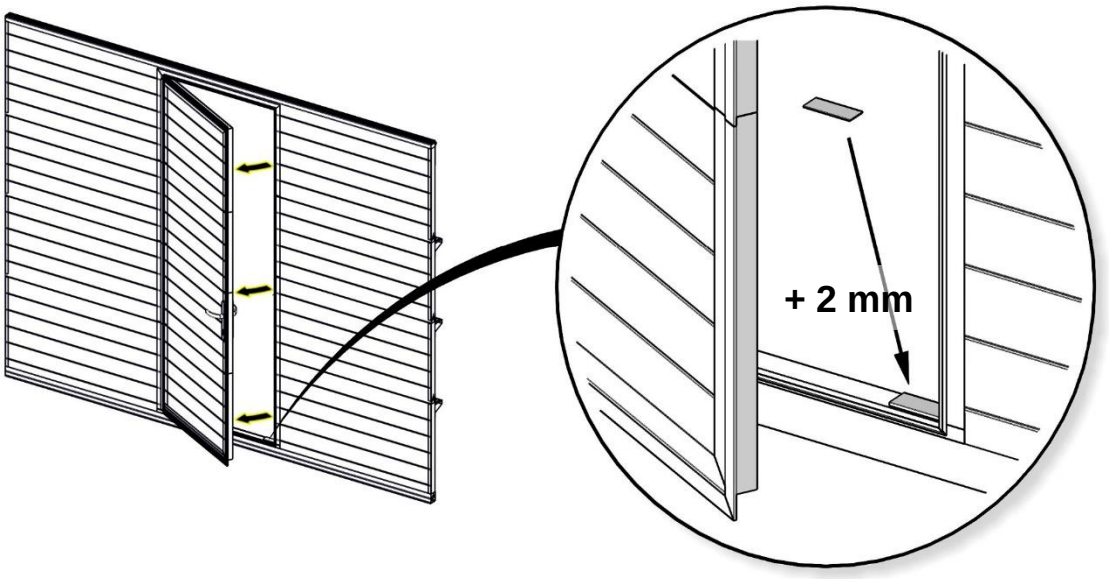

4 Podložení dvířek odstraňte až po montáži všech pantů.

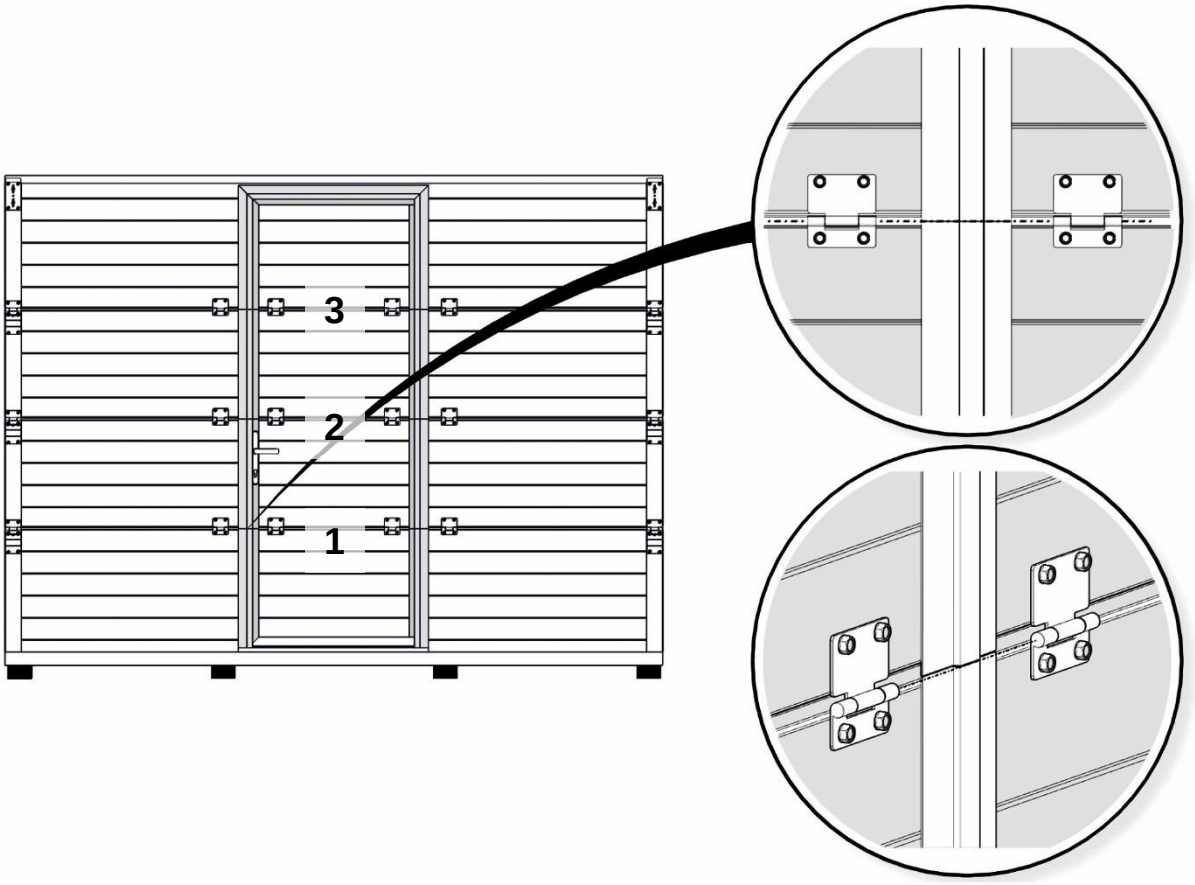

Montáž lanek

1

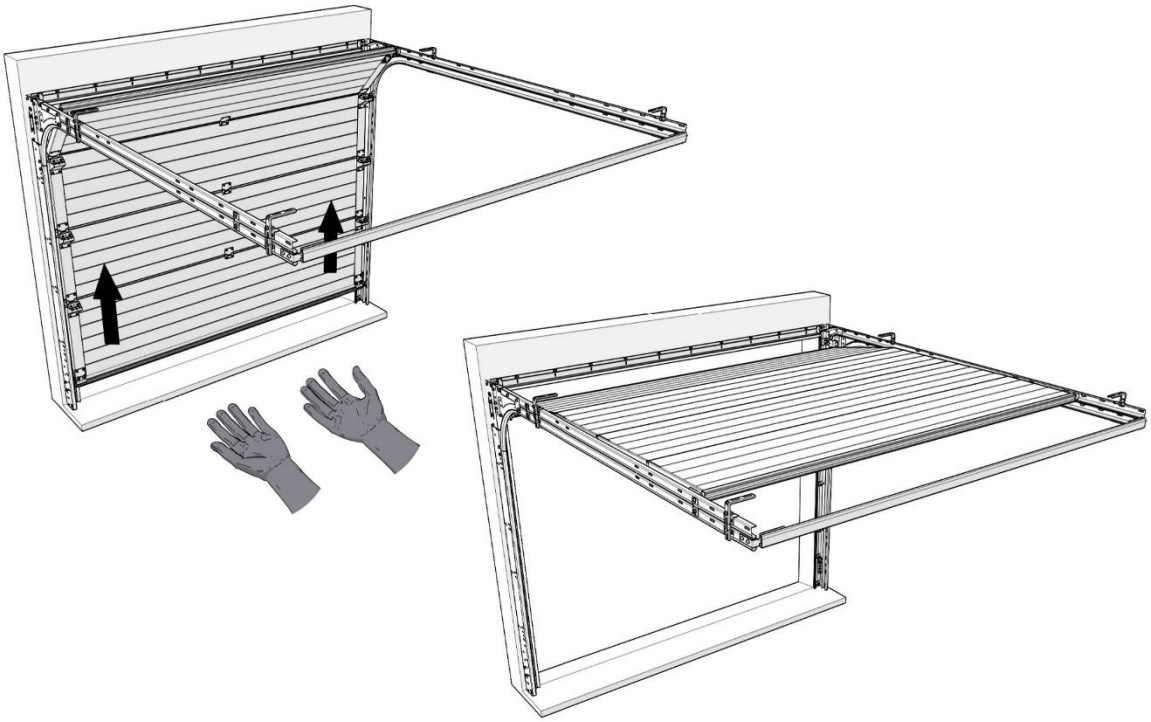

2 Sekce zajistěte vhodnými svěrkami na obou stranách!

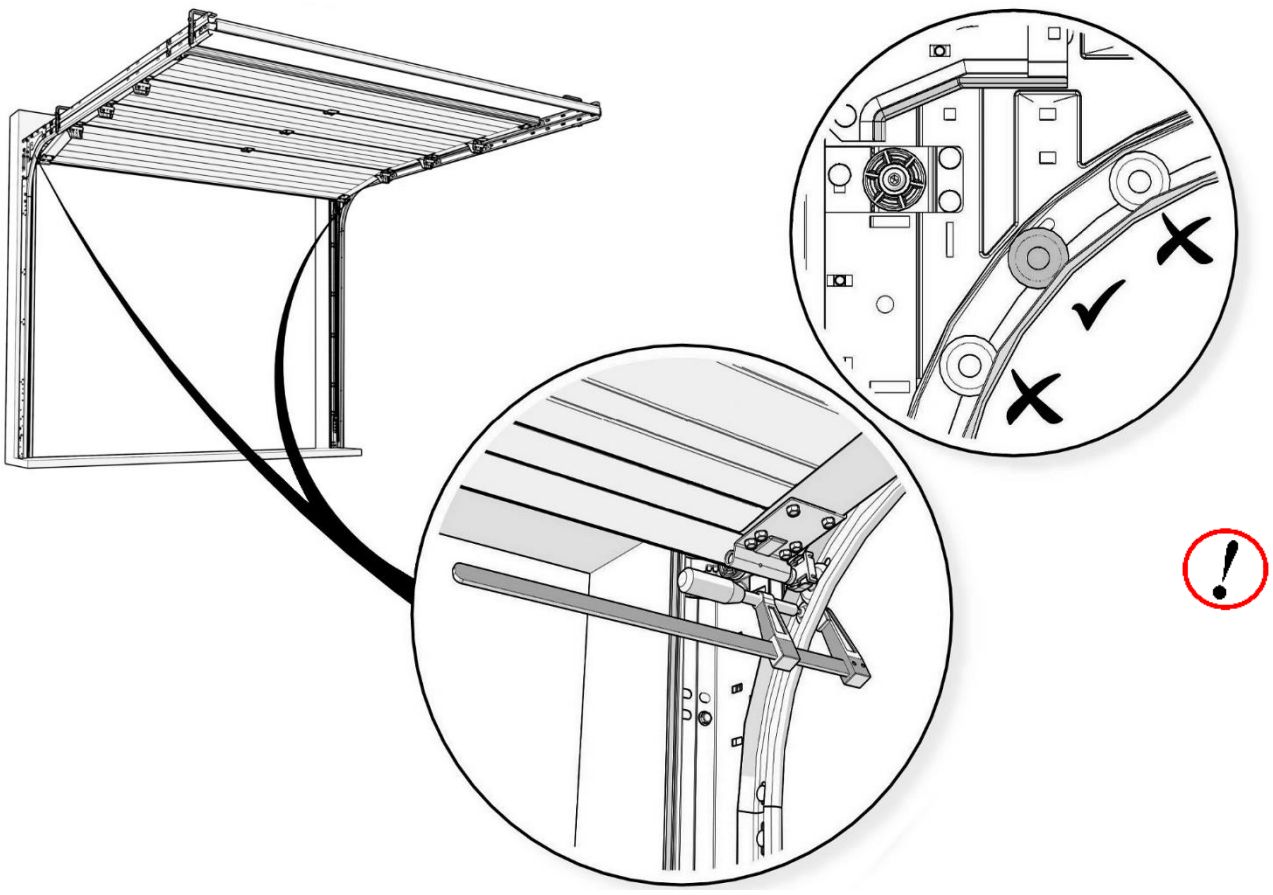

Montáž lanek

3 Lanka se nesmí křížit!

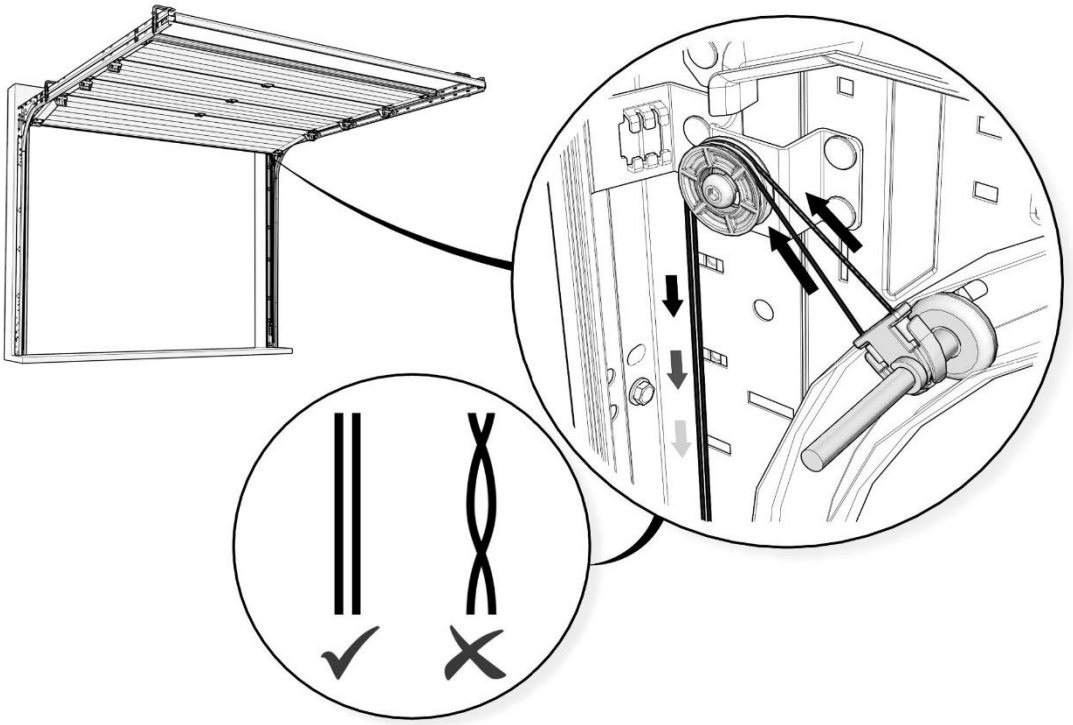

4

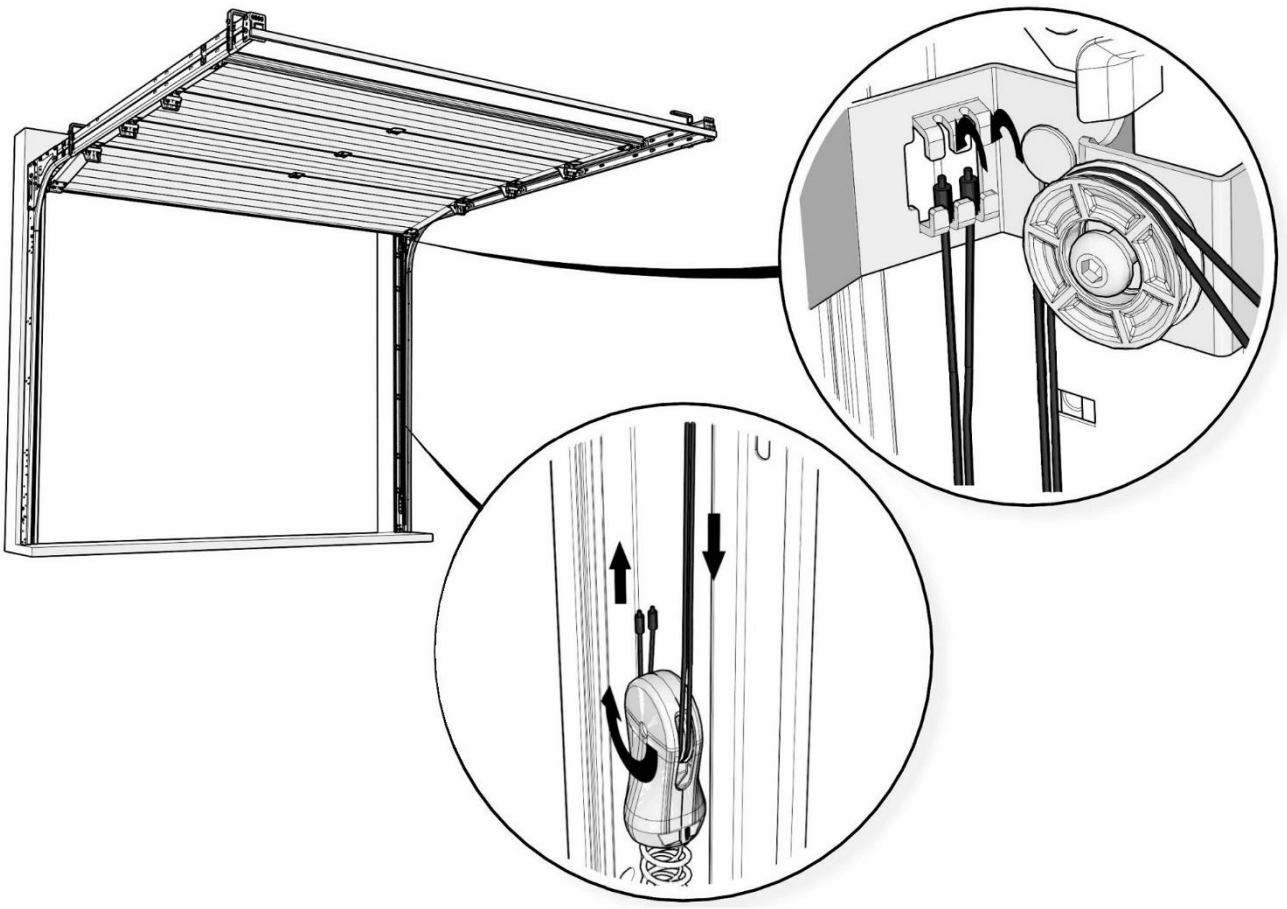

Montáž lanek

5 Obě pružiny napněte směrem dolů o 2 otvory a zajistěte.
Vzdálenost pružin od země musí být na obou stranách shodná!

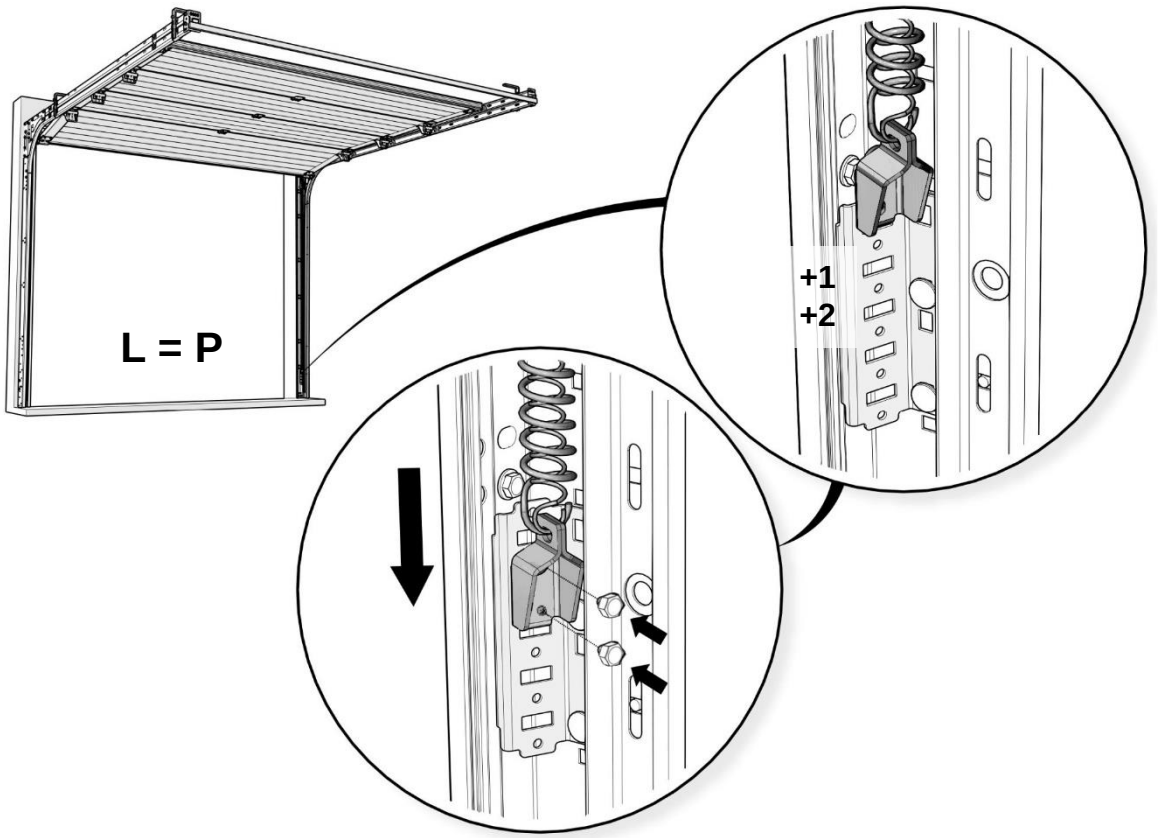

6

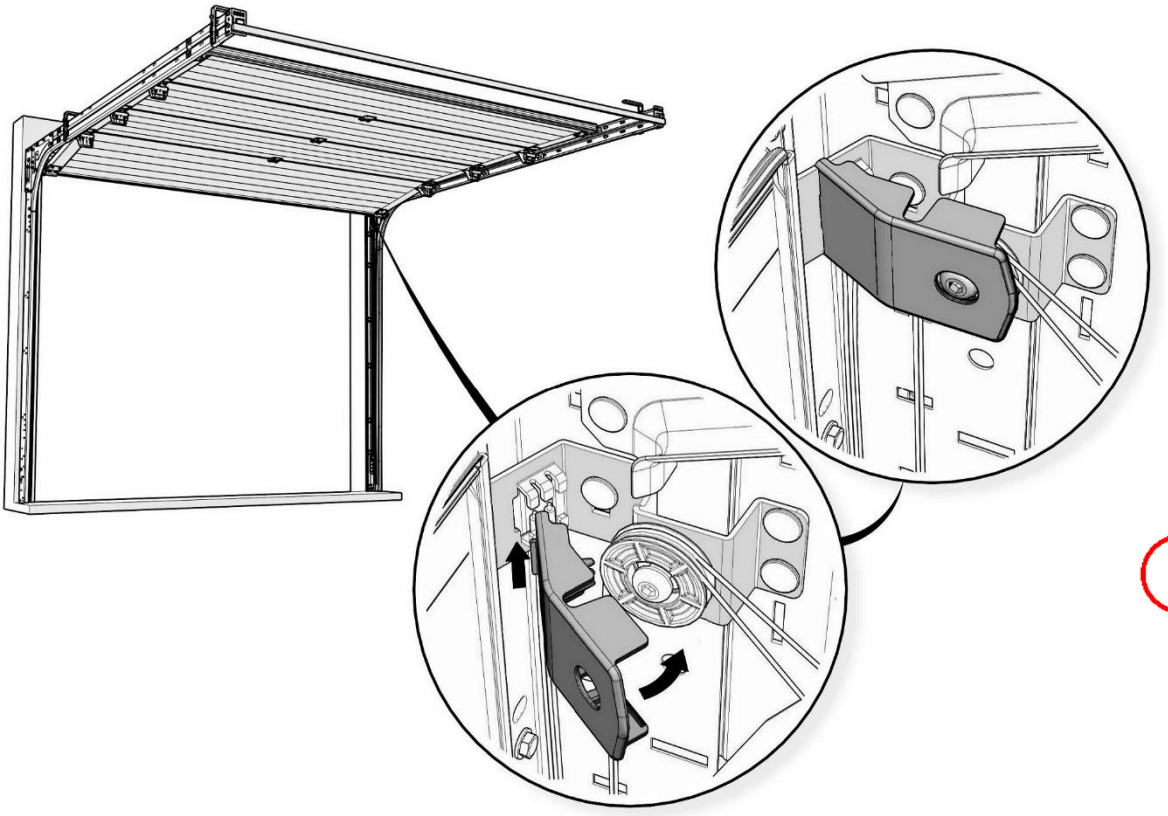

Montáž lanek

7 Opatrně povolte svorky, pozor, vrata popojedou směrem dolů!

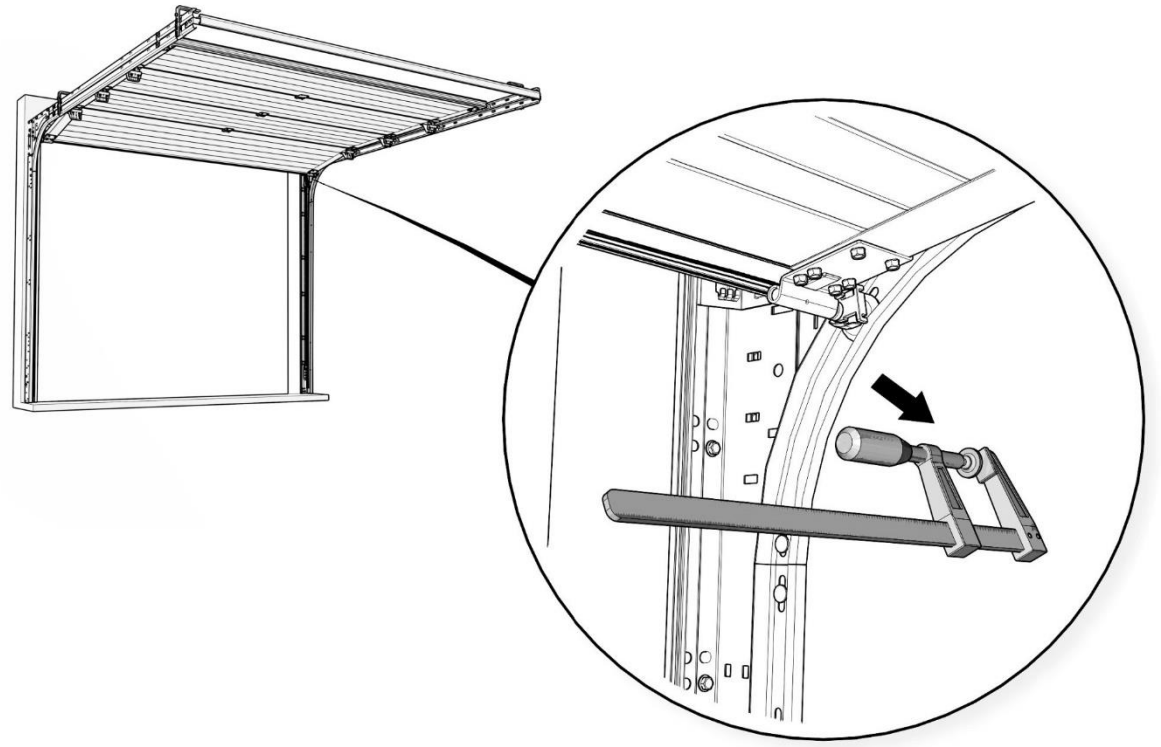

8

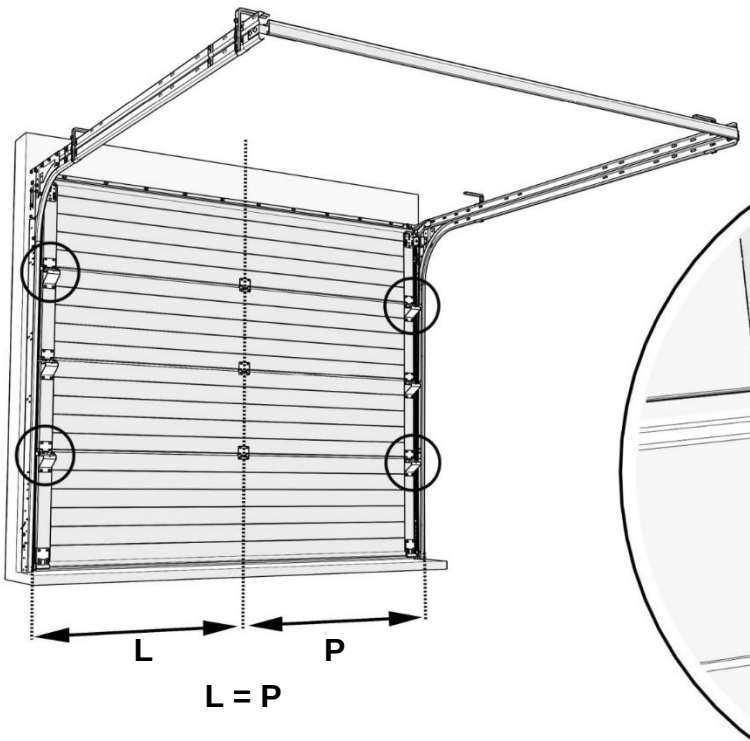

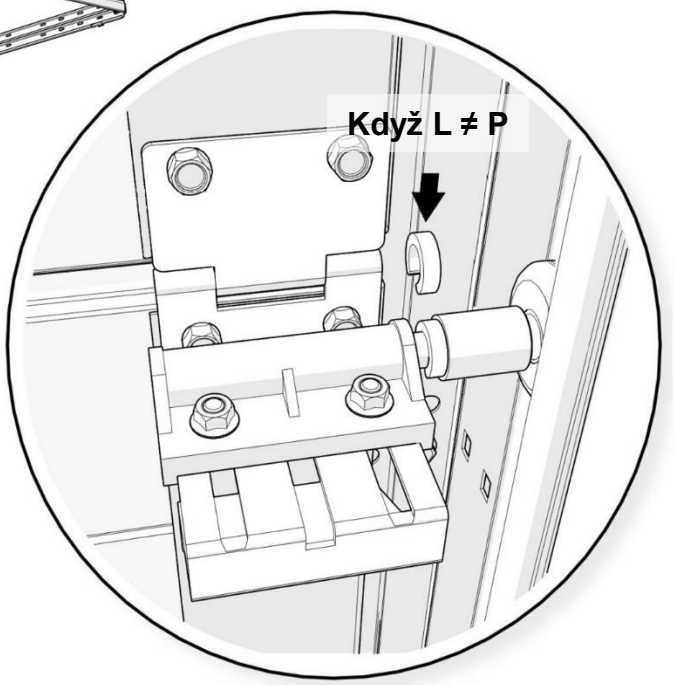

Nastavení pozice vrat

1

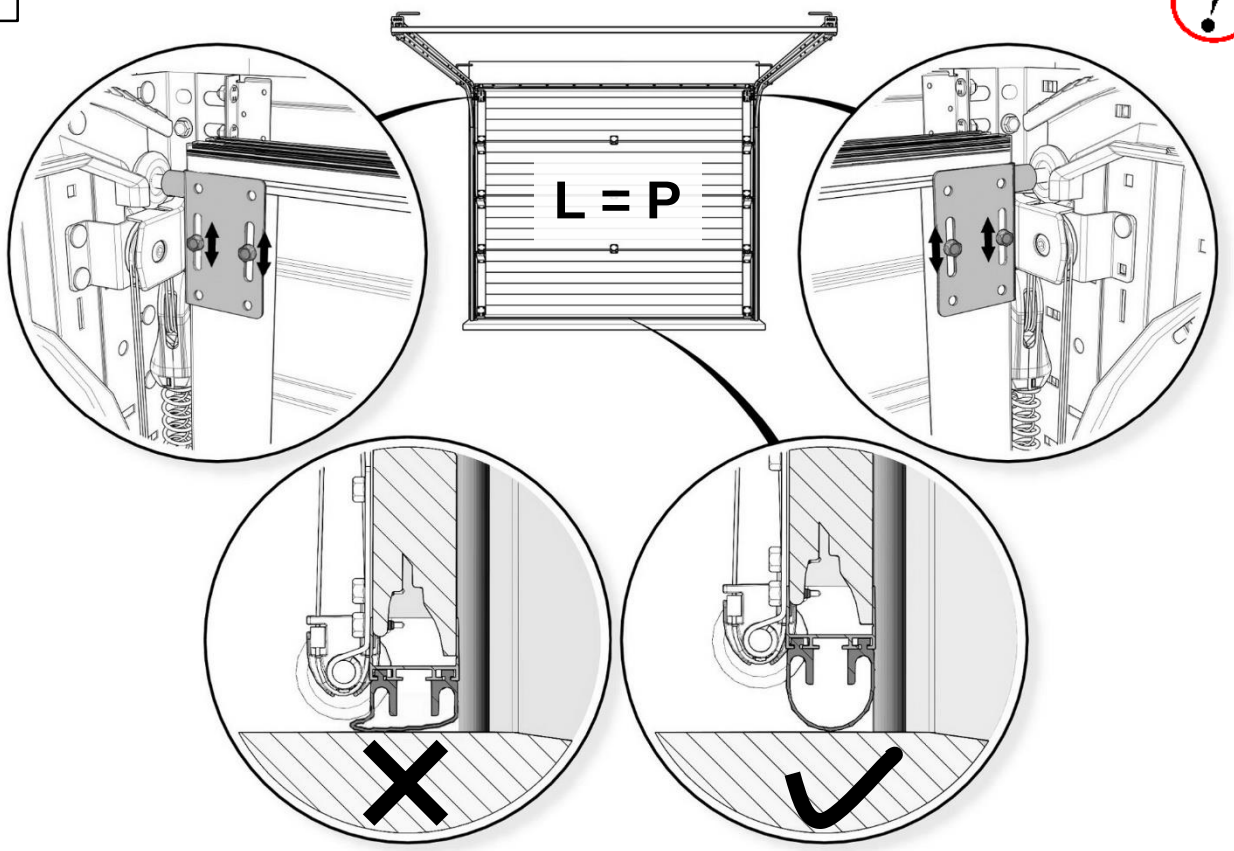

2

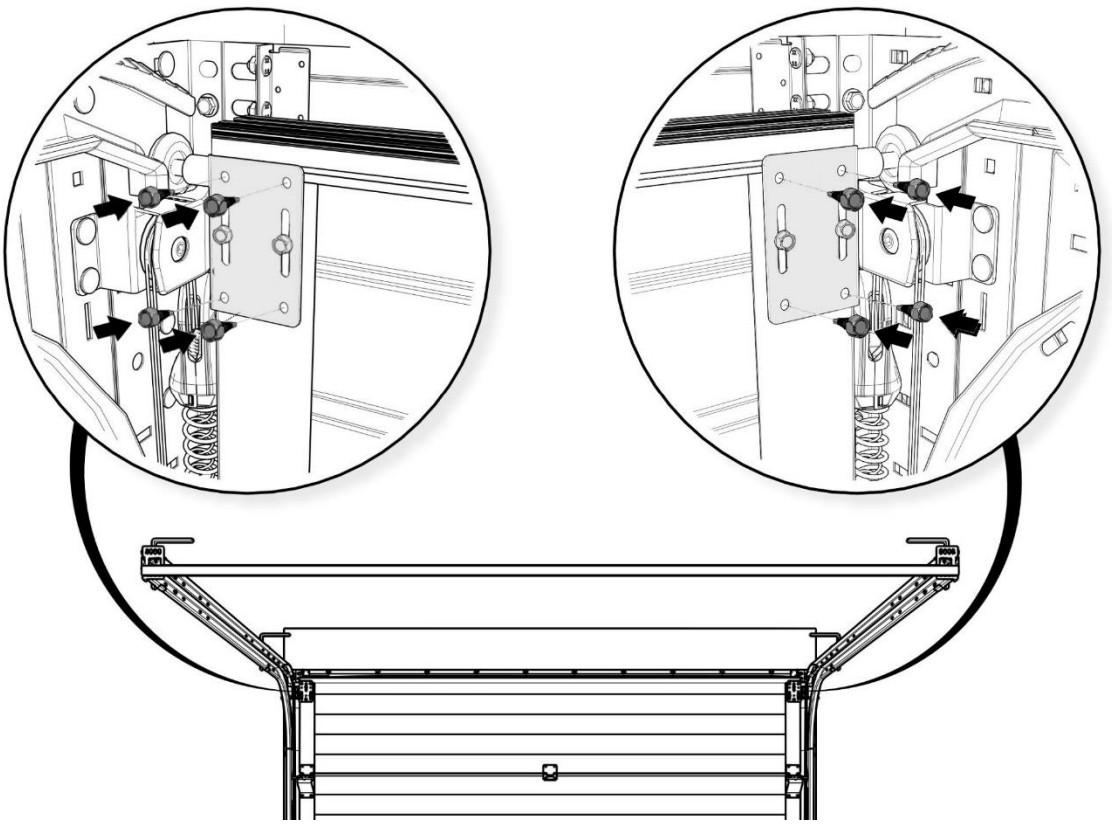

Dokončení montáže

1 Montáž vnitřního madla.

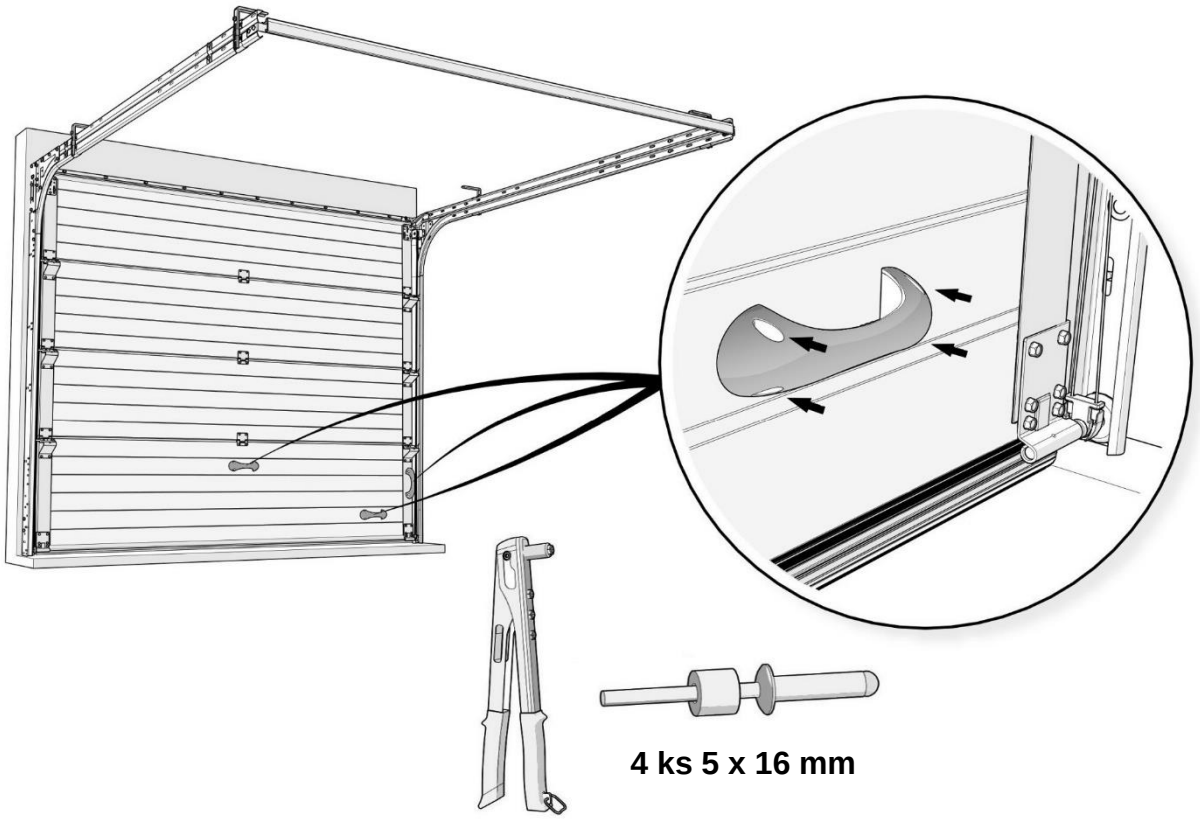

4 ks 5 x 16 mm

2 Mechanický odblok – doporučen u vrat s pohonem, kde není jiný vstup.

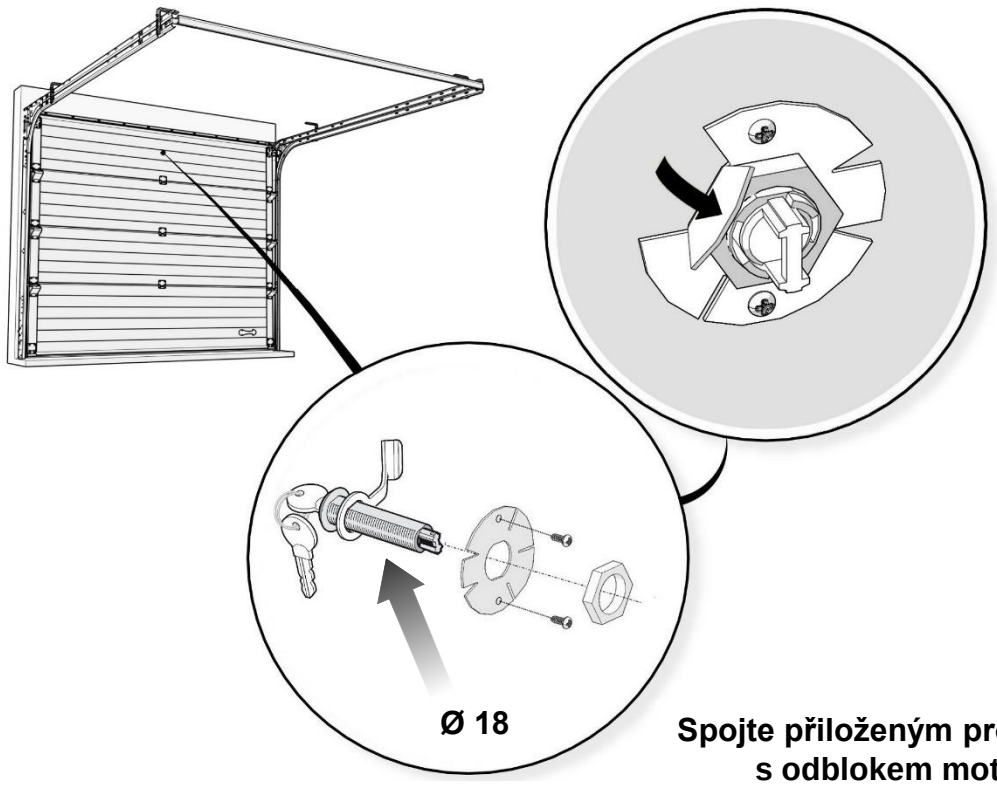

Spojte přiloženým provázkem s odblokem motoru

Dokončení montáže

3 **Varianta.** Plastové překrytí tažných pružin*.

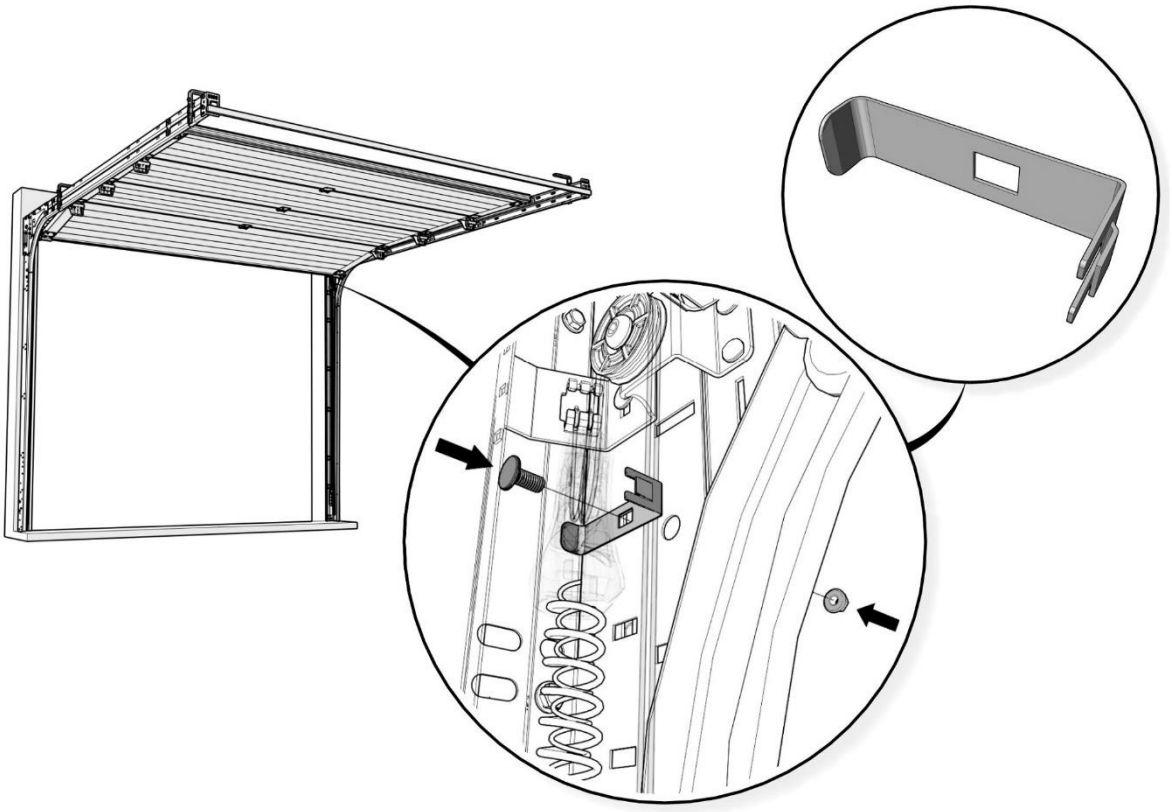

4

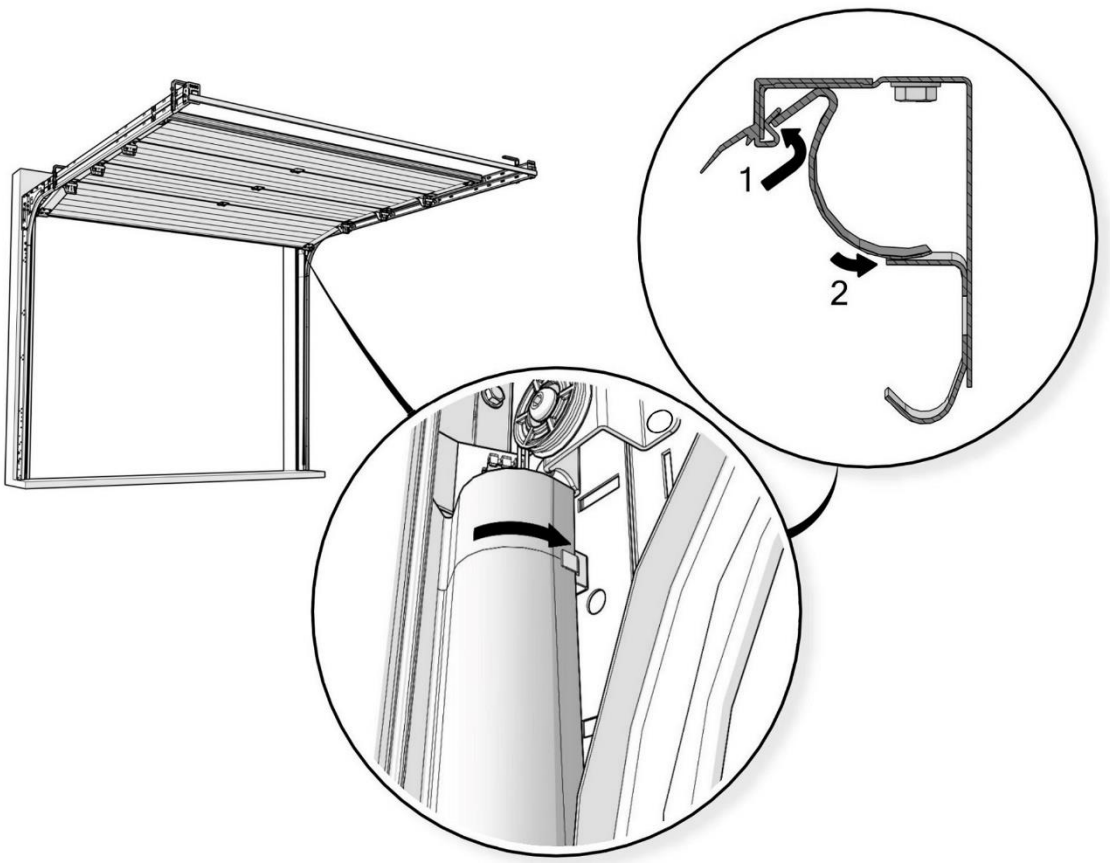

* rozsah dodávky se může lišit v závislosti na specifikaci vrat

Dokončení montáže – mechanicky ovládaná vrata

5 Aretace otevřeného stavu u mechanicky ovládaných vrat*.

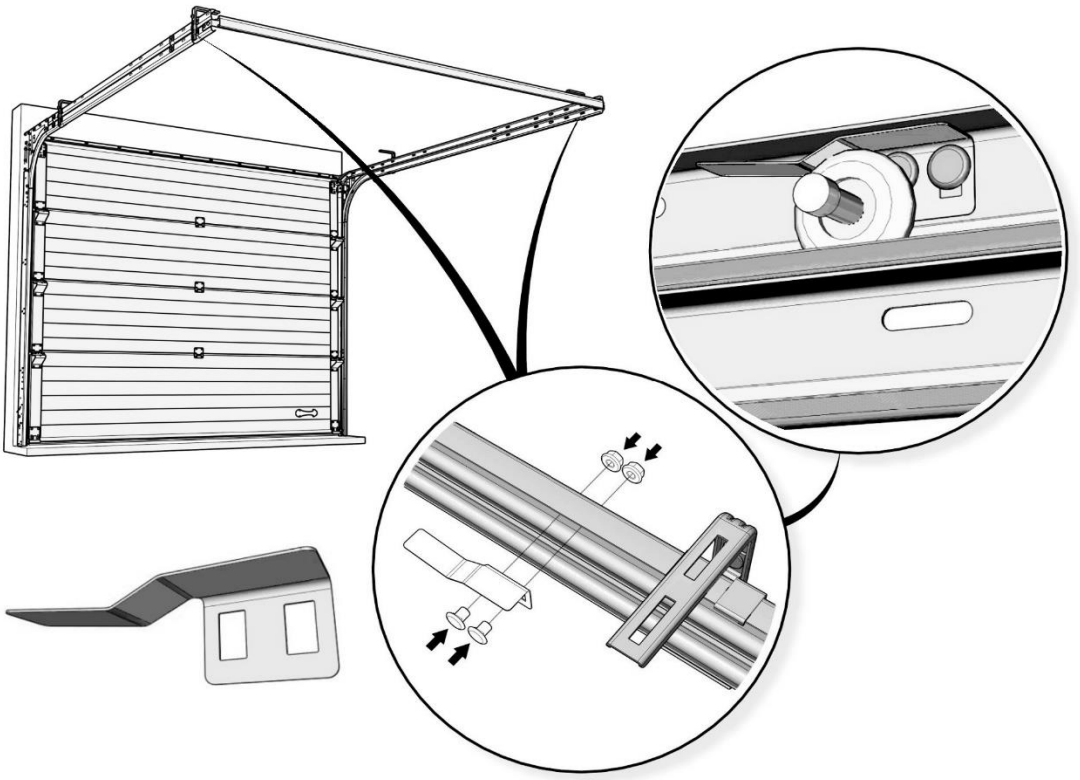

6 Mechanická zástrč[1] nebo mechanická zástrč uzamykatelná[2]*.

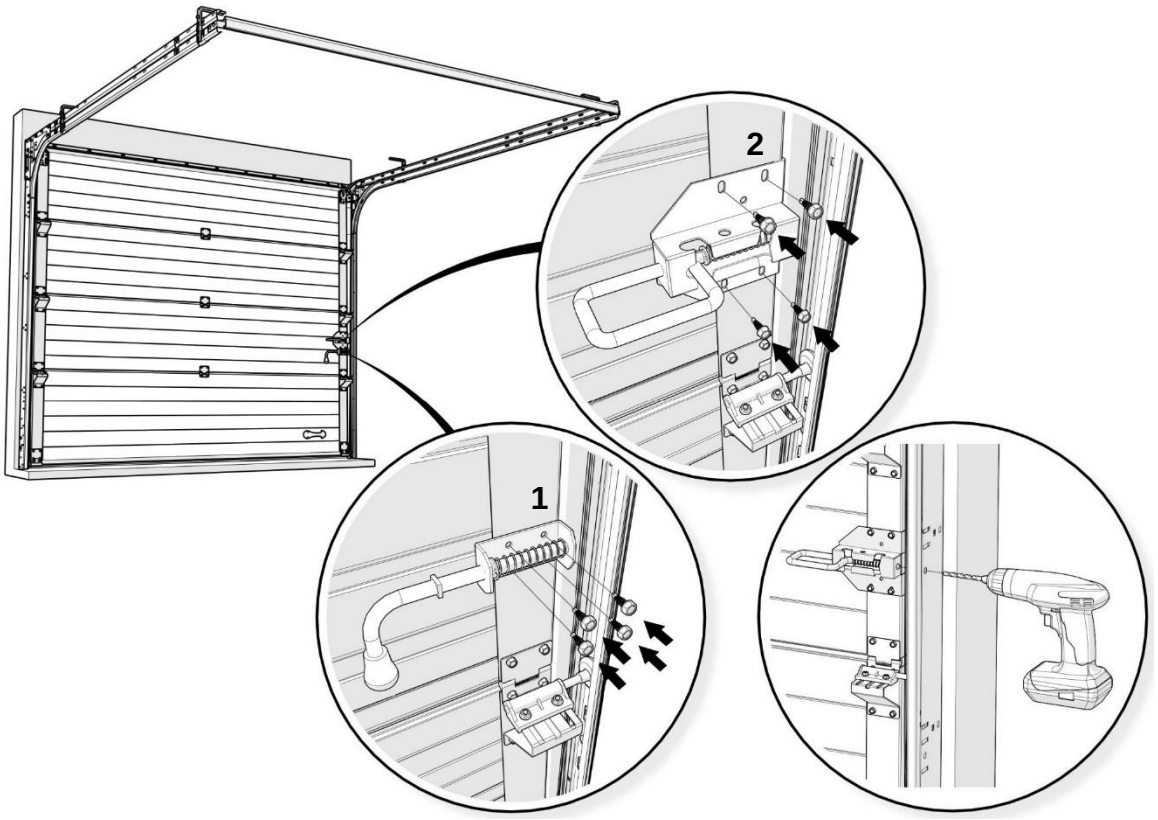

* rozsah dodávky se může lišit v závislosti na specifikaci vrat

Dokončení montáže

3 Pro mazání použijte teflonový sprej*.

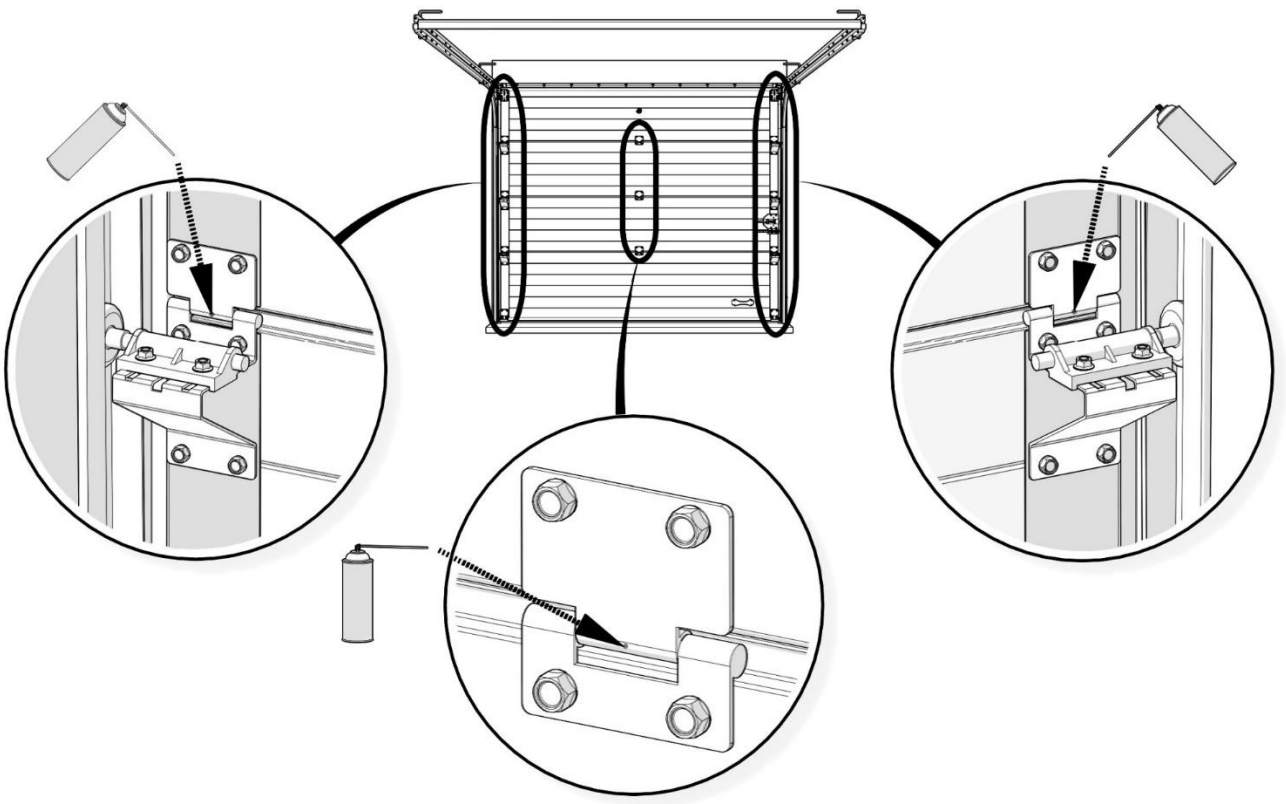

4 Montáž pohonu proveďte dle návodu přiloženého u pohonu.

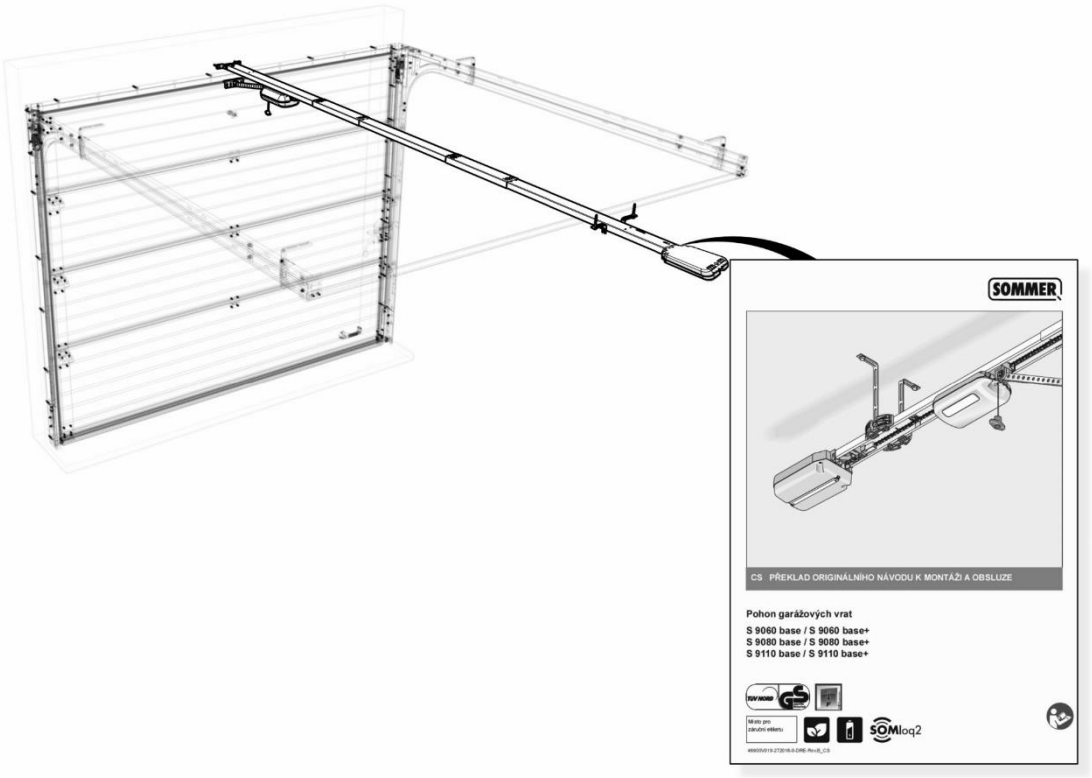

* Mazadlo není součástí dodávky

Poznámky

Poznámky

Snažili jsme se Návod na obsluhu a údržbu vytvořit co nejpřehledněji.
Tiskové chyby, rozměrové a konstrukční změny vyhrazeny.
Obrázky mají pouze informativní charakter a nemusí odpovídat skutečnosti.

Máte-li nějaké podněty pro jeho zlepšení nebo Vám v návodu chybí nějaké údaje,
zašlete prosím Vaše návrhy na e-mail: senk@trido.cz

Kontaktním partnerem pro eventuální poskytnutí záruky je odborný prodejce.

www.trido.cz

Servis TRIDO: +420 516 527 224

TRIDO, s.r.o.
Zákaznické centrum:
tel: 800 800 874
info@trido.cz
www.trido.cz

Sídlo firmy:
Na Brankách 3
678 01 Blansko

Kancelář Praha:
telefon: 271 741 949
e-mail: praha@trido.cz

Kancelář Plzeň:
telefon: 377 441 871
e-mail: plzen@trido.cz

Kancelář Opava:
telefon: 553 611 116
e-mail: opava@trido.cz

TRIDO®