NÁVOD K MONTÁŽI BRANKY A DVOUKŘÍDLÉ BRÁNY BEZ AUTOMATICKÉHO OTEVÍRÁNÍ

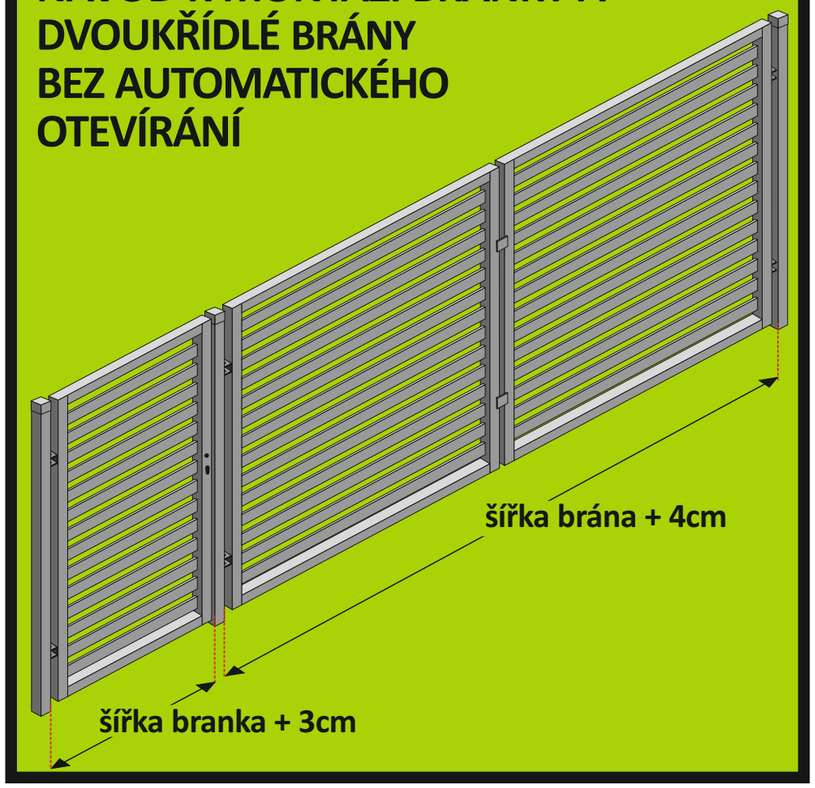

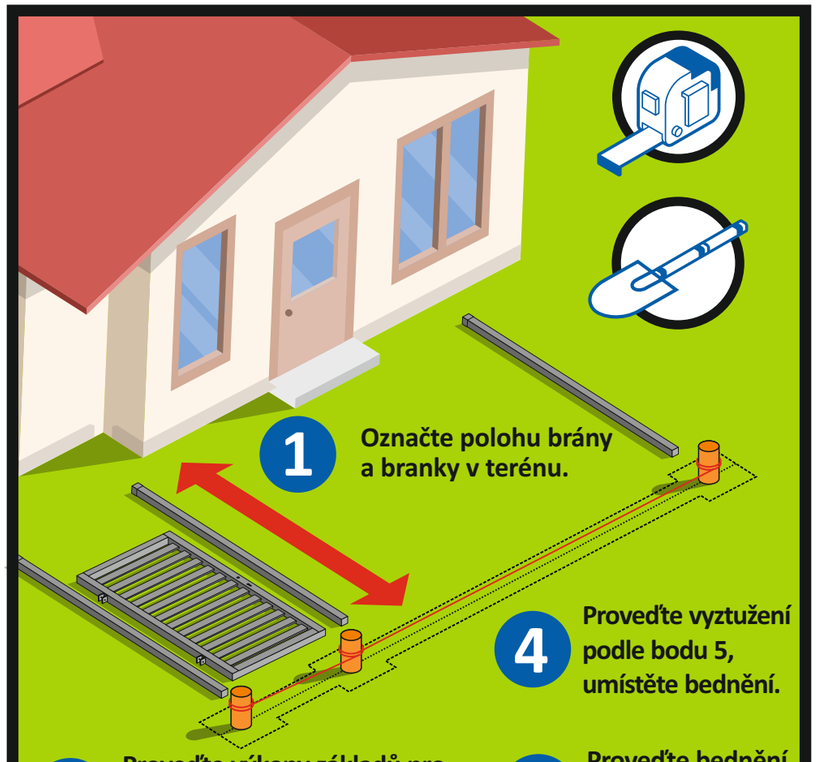

1 Označte polohu brány a branky v terénu.

2 Proveďte výkopy základů pro sloupky brány a sloupek branky do požadované hloubky.

3 Proveďte bednění pro podezdívku a sloupky.

4 Proveďte vyztužení podle bodu 5, umístěte bednění.

5 Do základů sloupků vložte vyztužení zhotovené ze čtyř armovaných tyčí ø12 mm o délce 110 cm spojených objímkami z hladké tyče ø6 mm o rozměrech 30x30 cm umístěných každých 15 cm. Pro podezdívku spojující sloupky použijte vyztužení zhotovené z žebrované tyče ø12 mm v počtu 4 ks (délka závisí na šířce brány) spojené objímkami zhotovenými z hladké tyče ø6 mm (o rozměrech 20x30 cm) s rozestupem 25 cm.

6 Bránu v horizontální poloze poskládejte se sloupky, zachovejte přitom linearitu všech součástí.

7 Takto poskládanou bránu stabilizujte pomocí dřevěných nebo jiných prvků (např.: prkna, trámy, profily).

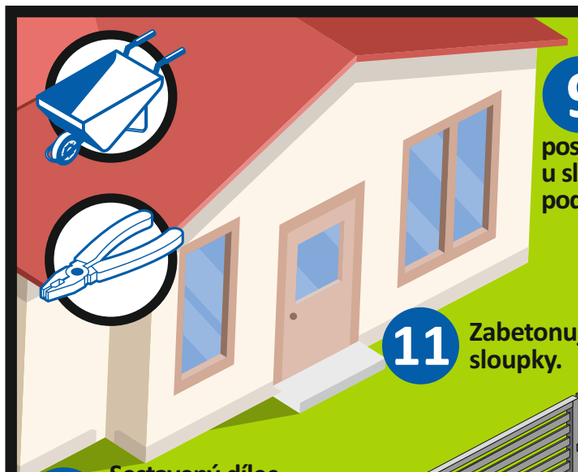

9 Výškovou polohu stabilizujte postavením svorníku u sloupku na podpěrném prvku.

11 Zabetonujte sloupky.

8 Sestavený dílec umístěte na místo zabudování, zachovejte svislost a znovu zkontrolujte polohu všech součástí a zajistěte je proti naklonění nebo převrhnutí.

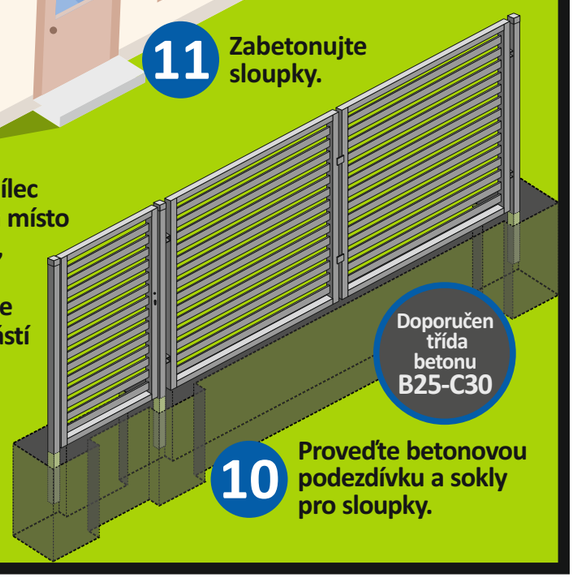

10 Proveďte betonovou podezdívku a sokly pro sloupky.

12 Proveďte bednění a betonování doplňkových prvků mezi sloupky, pamatujte přitom na umístění prvků pro uzamčení brány:
- spodní uzávěr brány
- uzamčení brány
- horní uzávěr brány

13 Doporučuje se montáž nárazníků k bráně za účelem ochrany závěsů proti poškození.

VYZTUŽENÍ ZÁKLADŮ SLOUPKŮ

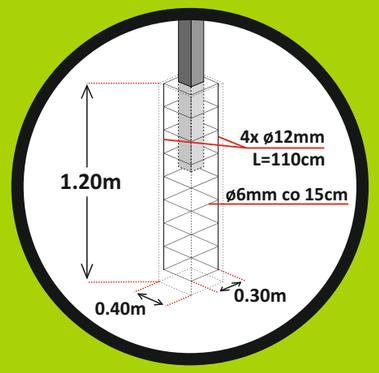

VZDÁLENOST KŘÍDLA BRÁNY A BRANKY OD POVRCHU

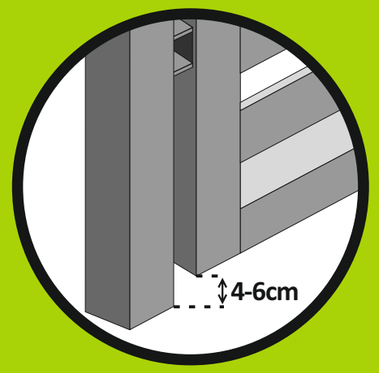

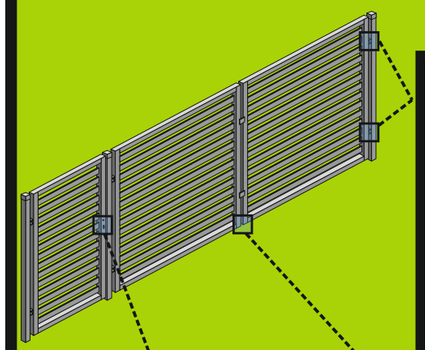

MONTÁŽ ZÁVĚSŮ

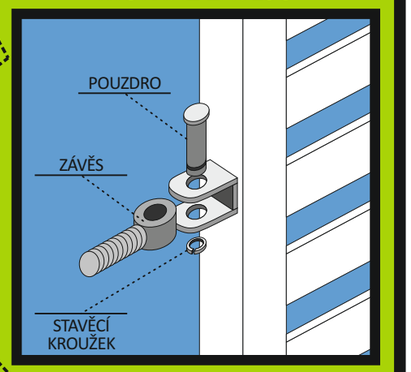

MONTÁŽ ZÁMKU A VLOŽKY

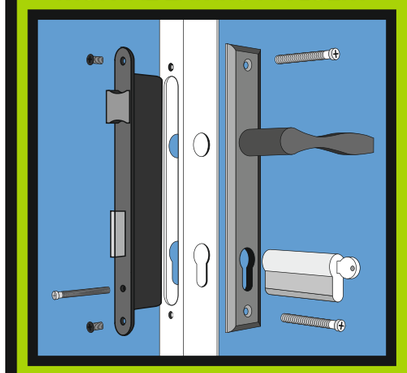
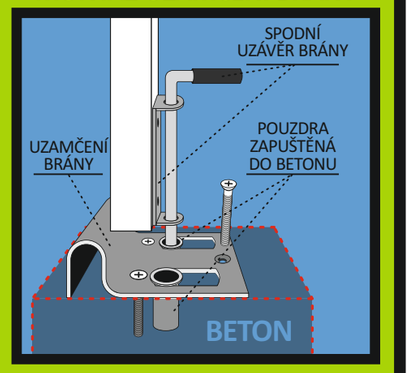
MONTÁŽ UZAMČENÍ BRÁNY