KB CORNER LAMP 01 B

LightingLogic s.r.o, Sadová 618, 738 01 Frýdek-Místek, Czech Republic

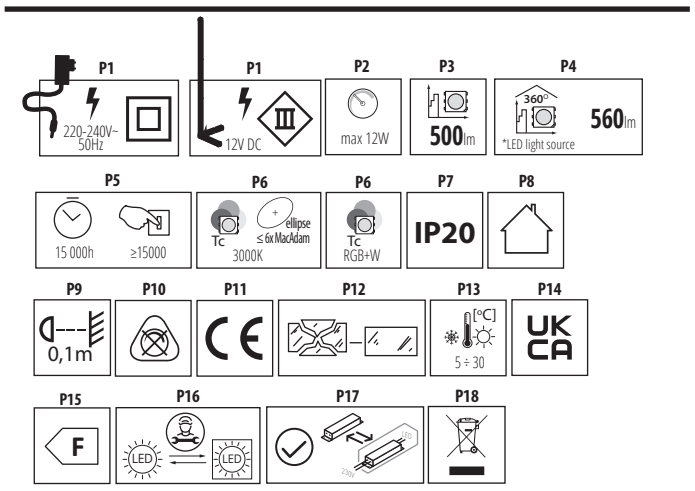

EN

INTENDED USE / APPLICATION
Product designed for the use in households and for other similar general applications.

MOUNTING
Technical changes reserved. Read the manual before mounting. Mounting should be performed by an appropriately qualified persoAn. Any activities to be done with disconnected power supply. Exercise particular caution. Mounting diagram: see pictures. Check for proper mechanical fastening and connection to electrical power prior to first use. The product can be connected to a supply network which meets energy quality standards as prescribed by law. To maintain the proper IP protection level, the right diameter of the power cable should be selected for the cable gland used in the product.

FUNCTIONAL CHARACTERISTICS
Product for indoor use.

USAGE GUIDELINES / MAINTENANCE
Any maintenance work must be performed when the power supply is cut off and the product has cooled down. Clean only with soft and dry cloths. Do not use chemical detergents. Do not cover the product. Ensure free air access. Product may heat up to a higher temperature. ATTENTION! Do not look directly at LED light beam. Product can only be supplied by rated voltage or voltage within the range provided. Product must not be used in unfavourable environment, e.g. dust, moisture,water, vibrations, etc.

EXPLANATIONS OF SYMBOLS USED
P1: Rated voltage, frequency. Class II. A product in which protection against electric shock is provided not only through basic insulation, but also double or reinforced insulation.
P1: Supply voltage. Class III. A product in which protection against electric shock is provided by feeding it with very low safe voltage (SELV) with no risk of creating higher than safe voltage.
P2: Rated power.
P3: Rated luminous flux.
P4: The specified luminous flux refers to the light source (LED module) used.
P5: Rated durability.
P6: Colour temperature.
P7: Protection against solid foreign objects bigger than 12mm provided. No protection.
P8: Use only indoors.
P9: The symbol describes the minimal distance of a light fixture (its light source) from the spots and objects that it's illuminating.
P10: The product is not compatible with lighting dimmers.
P11: Product meets the requirements of EU directives.
P12: The chipped globe, screen or protective shield must be replaced immediately.
P13: Environmental operating temperature range that the product can be exposed to.
P14: The product is compliant with all relevant United Kingdom regulations.
P15: This product is equipped with a light source with energy efficiency class F.
P16: The LED light source can only be replaced by qualified personnel (LightingLogic service only).
P17: The control panel or control equipment can be replaced by the end user.

ENVIRONMENTAL PROTECTION
Keep your environment clean. Segregation of post-packaging waste is recommended.
P18: This labelling indicates the requirement to selectively collect waste electronic and electrical equipment. Products labelled in this way must not be disposed of in the same way as other waste under the threat of a fine. These products may be harmful to the natural environment and health, and require a special form of recycling/neutralising. Products labelled in this way should be returned to a collection facility for waste electrical and electronic goods. Information on collection centres is provided by local authorities or sellers of such goods. Used items can also be returned to the seller when new product is purchased, in quantity no larger than the purchased item of the same type. The above rules regard the EU area. In the case of other countries, regulations in force in a given country must be applied. Contacting the distributor of our products in a given area is recommended.

COMMENTS / GUIDELINES
LightingLogic s.r.o. shall not be responsible for any damage resulting from the failure to follow these instructions. Failure to follow these instructions may result in e.g. fire, burns, electrical shock, physical injury and other material and non-material damage.

DE

VERWENDUNG / ANWENDUNG
Produkt für die Verwendung in Haushalten und zur allgemeinen Verwendung.

MONTAGE
Technische Änderungen vorbehalten. Lesen Sie vor der Montage die Anleitung. Die Montage sollte von einer Person durchgeführt werden, welche die erforderliche Befugnis hat. Alle Tätigkeiten sind bei abgeschalteter Energieversorgung durchzuführen. Besondere Vorsicht ist zu wahren. Montageschema: s. Zeichnungen. Vor der Inbetriebnahme muss die ordnungsgemäße mechanische Befestigung und der elektrische Anschluss geprüft werden. Das Produkt kann an ein Elektrizitätsnetz angeschlossen werden, das die gesetzlich festgelegten Energiestandards erfüllt. Für die Einhaltung der richtigen IP-Schutzart passen Sie den Durchmesser der Speiseleitung an den Durchmesser der im Produkt verwendeten Durchführungstülle an.

FUNKTIONELLE EIGENSCHAFTEN
Produkt zur Verwendung im Innenbereich.

BETRIEBSHINWEISE / WARTUNG
Die Wartung bei ausgeschalteter Versorung und nach Erkalten des Produkts durchführen. Nur mit weichen und trockenen Stoffen säubern. Keine chemischen Reinigungsmittel verwenden. Das Produkt nicht bedecken. Für ungehinderte Luftzufuhr sorgen. Das Produkt kann sich aufheizen. ÄCHTUNG! Nicht starr auf die Lichtquelle der Diode/LED-Diode blicken. Das Produkt ausschließlich mit der Nennspannung oder einem gegebenen Spannungsbereich versorgen. Das Produkt darf an keinem Ort benutzt werden, an dem ungünstige Umgebungsbedingungen herrschen, z.B. Staub, Feinstaub, Wasser, Feuchtigkeit, Vibrationen u.ä.

ERLÄUTERUNGEN ZU DEN VERWENDETEN MARKIERUNGEN UND SYMBOLEN
P1: Nennspannung, Frequenz. Klasse II. Produkt, bei dem als Schutz vor elektrischem Schlag außer der Grundisolierung auch eine doppelte oder verstärkte Isolierung verwendet wird.
P1: Speisespannung. Klasse III. Produkt, bei dem der Schutz vor elektrischem Schlag darin besteht, dass es mit einer sehr niedrigen ungefährlichen Spannung betrieben wird (SELV - Schutzkleinspannung), wobei das Risiko einer gefährlichen Spannung ausgeschlossen ist.
P2: Nennleistung.
P3: Nominal-Leuchtstrahl.
P4: Der angegebene Lichtstrom bezieht sich auf die verwendete Lichtquelle (LED-Modul).
P5: Nenn-Lebensdauer.
P6: Farbtemperatur.
P7: Geschützt gegen feste Fremdkörper mit mehr als 12mm Durchmesser. Kein Schutz.
P8: Nur für die Verwendung im Innenbereich.
P9: Das Symbol bezeichnet den Mindestabstand, den die Leuchte (deren Lichtquelle) von den beleuchteten Orten und Objekten haben muss.
P10: Das Produkt kann nicht zusammen mit Beleuchtungsdimmern verwendet werden.
P11: Das Produkt erfüllt die Anforderungen der EU-Richtlinien.
P12: Gesplitterte oder zerbrochene Teile (Lampenschirm, Abschirmung, Schutzscheibe) müssen sofort ersetzt werden.
P13: Umgebungstemperaturbereich, dem das Produkt ausgesetzt werden kann.
P14: Das Produkt entspricht den im Großbritannien (UK) geltenden Vorschriften.
P15: Dieses Produkt enthält ein Leuchtmittel der Energieeffizienzklasse F.
P16: Möglichkeit, die LED-Lichtquelle nur durch qualifiziertes Personal auszutauschen (nur durch den LightingLogic-Service).
P17: Vom Endverbraucher austauschbares Vorschaltgerät.

UMWELTSCHUTZ
Auf Sauberkeit und die Umwelt achten. Wir empfehlen die Trennung der Verpackungsabfälle.
P18: Diese Kennzeichnung weist auf die Notwendigkeit hin, gebrauchte elektrische und elektronische Geräte selektiv zu sammeln. Solche gekennzeichneten Produkte dürfen nicht zusammen mit normalem Müll entsorgt werden. Bei Zuwiederhandlung droht eine Geldstrafe. Diese Produkte können schädlich für die Umwelt und die menschliche Gesundheit sein und erfordern eine spezielle Form der Umwandlung / der Rückgewinnung / des Recyclings / der Unschädlichbarmachung. Auf diese Weise markierte Produkte müssen einem Sammelpunkt von gebrauchten elektrischen oder elektronischen Geräten zugeführt werden. Informationen zu Sammel-/Abholpunkten erteilen die lokalen Behörden oder die Verkäufer dieser Produkte. Gebrauchte Produkte können auch an den Verkäufer zurückgegeben werden, wenn die Zahl der alten die der neu gekauften nicht übersteigt. Die o.g. Prinzipien betreffen das Gebiet der EU. Im Falle anderer Länder sind die rechtlichen Bestimmungen des jeweiligen Landes anzuwenden. Wir empfehlen, den Händler unseres Produkts im jeweiligen Gebiet zu kontaktieren.

ANMERKUNGEN / HINWEISE
LightingLogic s.r.o. haftet nicht für Schäden, die aus dem Nichtbeachten der Empfehlungen der vorliegenden Hinweise resultieren. Die Nichtbeachtung der Empfehlungen der vorliegenden Hinweise kann u.a. zu Bränden, Verbrennungen, Stromschlägen, physischen Verletzungen und anderen materiellen und immateriellen Schäden führen.

FR

DESTINATION / APPLICATION
Produit destiné à l'utilisation dans les ménages et aux destinations générales.

INSTALLATION
Modifications techniques réservées. Avant de commecner l'installation lisez le mode d'emploi. Installation doit être éffectuée par une personne possédant les certificats d'aptitude convenables. Toutes les opérations doivent être éffectuées avec la tension débranchée. Il faut rester très prudent. Schéma de l'installation: voir les images. Avant la première mise en marche il faut s'assurer si le fixage mecanique est correct aisni que la connection électrique. Produit peut être branché au réseau d'alimentation qui est conforme aux standards de qualité d'énergie définis par la loi. Pour maintenir le niveau approprié IP, le diamètre du câble d'alimentation doit être adapté au diamètre de la bobine de réactance utilisée dans le produit.

CARACTERISTIQUES FONCTIONELLES
Utiliser le produit uniquement à l'intérieur des locaux.

RECOMMENDATIONS D'EXPLOITATION / MAINTENANCE
Faire l'entretien avec l'alimentation coupée une fois le produit refroidi. Nettoyer uniquement avec les tissus secs et delicats. On ne peut pas utiliser les produits nettoyants chimiques. Ne pas couvrir le produit. Assurer l'accès libre de l'air. Produit peut se réchauffer jusqu'à la temperature élevée. ATTENTION! Ne pas fixer les yeux sur la lumière de la diode/diodes LED. Produit à alimenter à l'aide de la tension nominale ou dans les limites des tensions indiquées. Produit ne peut pas être utilisé dans l'endroit aux conditions défavorables par exemple: poussière, eau, humidité, vibrations etc.

EXPLICATION DES MARQUAGES ET DES SYMBOLES UTILISES
P1: Tension nominale, fréquence. 2ème classe. Produit où la protection contre la commotion électrique est assurée, outre l'isolement de base, l'isolement double ourenforcé appliqué.
P1: Tension d'alimentation. 3ème classe. Produit où la protection contre la commotion électrique consiste à l'alimenter avec dela très basse tension securisée (SELV) sans risque de création des tensions plus hautes que les sécurisées.
P2: Puissance nominale.
P3: Flux lumineux nominal.
P4: Le flux lumineux mentionné se rapporte à la source lumineuse utilisée (module LED).
P5: Durée de vie nominale.
P6: Température de couleurs.
P7: Protection contre les états solides dépassant 12mm. Pas de protection.
P8: Utiliser uniquement à l'intérieur des locaux.
P9: Symbole signifie la distance minimale qui peut avoir lieu entre le luminaire (sa source de lumière) et les endroits et les objets qu'il éclaire.
P10: Le produit ne fonctionne pas ensemble avec les gradateurs de lumière.
P11: Produit conforme aux Directives de lUnion Européenne (UE).
P12: Il faut immédiatement échanger le globe, l'écran, la vitre de protection cassé ou endommagé.
P13: Etendue de la temperature de l'environnement à laquelle peut être exposé le produit.
P14: Le produit est conforme à la réglementation applicable au Royaume-Uni (UK).
P15: Ce produit contient une source lumineuse d'efficacité énergétique F.
P16: La source lumineuse LED ne peut être remplacée que par du personnel qualifié (uniquement par le service LightingLogic).
P17: L'alimentation est remplaçable par l'utilisateur final.

PROTECTION DE L'ENVIRONNEMENT
Gardez la proprété et protégez l'environnement. La segrégation des déchets d'emballage est recommandée.
P18: Ce marquage indique la nécessité de la collecte selective des appareils électriques et électroniques usés. Les produits marqués de cette façon ne peuvent pas, sous la peine d'amende, être jetés aux poubelles avec les déchets ordinaires. Ces produits peuvent être nuisibles pour l'environnement et pour la santé des hommes, il exigent les formes spéciales de la transformation/de la récupération/du recyclage et de la neutralisation. Produits marqués de cette façon doivent être rendus aux points de ramassage du matériel électrique et électronique usé. Informations sur les points de ramassage/réception sont données par les autorités locales ou le vendeur de ce type de matériel. Matériel usé peut être aussi rendu au vendeur en cas de l'achat de nouveau matériel en quantité inférieur ou égal au nouveau matériel acheté du même type. Susdits principes concernent le territoire de l'Union Européenne. En cas d'autres pays appliquer les dispositions en vigueur dans un pays concerné. Nous recommandons de contacter le distributeur de notre produit dans le territoire concerné.

REMARQUES / INDICATIONS
LightingLogic s.r.o. n'encourt pas de responsabilité pour les dommages résultant de la non observation du présent mode d'emploi. La non observation des indications du présent ,ode d'emploi peut entraîner par exemple aux incendies, aux brûlures, à la commotion électrique, aux lésions physiques et aux autres dommages matériels et immateriels.

IT

DESTINAZIONE / USO
Prodotto destinato all'uso in ambito domestico e in ambiti generali.

ASSEMBLAGGIO
Modifiche tecniche riservate. Prima di procedere con l'assemblaggio si prega di consultare le istruzioni. L'assemblaggio deve essere effettuato da una persona con appropriata competenza. Eseguire qualsiasi operazione con l'alimentazione disinserita. E' necessario adottare particolare cautela. Schema di assemblaggio: vedi illustrazioni. Prima del primo utilizzo, occorre accertarsi che il fissaggio meccanico e il cablaggio elettrico siano corretti. Il prodotto può essere collegato ad una rete d'alimentazione che soddisfi gli standard di qualità energetici definiti dalla legislazione. Per garantire un adeguato grado di protezione IP, adattare il diametro del conduttore di alimentazione al diametro del passacavo installato nel prodotto.

CARATTERISTICHE FUNZIONALI
Prodotto da utilizzare in ambienti interni.

RACCOMANDAZIONI D'USO E MANUTENZIONE
Eseguire la manutenzione solo con l'alimentazione disinserita e dopo il raffreddamento del prodotto. Pulire esclusivamente con un panno delicato e asciutto. Non utilizzare detergenti chimici. Non coprire il prodotto. Garantire il libero accesso di aria. Il prodotto può riscaldarsi fino a temperature elevate. ATTENZIONE! Non fissare lo sguardo direttamente sul diodo/i LED. Prodotto da alimentare unicamente con la tensione nominale o il campo di tensione prescritti. Non utilizzare il prodotto in luoghi con avverse condizioni ambientali, quali sporco, polvere, acqua, umidità, vibrazioni, ecc.

SPIEGAZIONE DELLE INDICAZIONI E DEI SIMBOLI USATI
P1: Tensione nominale, frequenza. Classe II. Prodotto in cui la protezione contro la folgorazione è realizzata, oltre che con l'isolamento di base, con l'applicazione di un isolamento doppio o rinforzato.
P1: Tensione di alimentazione. Classe III. Prodotto in cui la protezione contro la folgorazione consiste nell'alimentarlo con una tensione di sicurezza bassissima (SELV), senza rischio di sovratensione rispetto alla tensione di sicurezza.
P2: Potenza nominale.
P3: Flusso luminoso nominale.
P4: Il flusso luminoso si riferisce alla sorgente luminosa utilizzata (modulo LED).
P5: Vita stimata.
P6: Temperatura di colore.
P7: Protezione contro i corpi solidi superiori a 12mm. Manca protezione.
P8: Utilizzare solo in ambienti interni.
P9: Il simbolo indica la distanza minima che può avere il dispositivo di illuminazione (la sorgente luminosa) da luoghi ed oggetti da illuminare.
P10: Il prodotto non può operare con regolatori d'illuminazione.
P11: Il prodotto soddisfa i requisiti delle Direttive dell'Unione Europea (UE).
P12: Bisogna sostituire immediatamente la lente o lo schermo rotto o danneggiato, con un vetro di protezione.
P13: Intervallo di temperature ambiente a cui il prodotto può essere esposto.
P14: Il prodotto è conforme alle normative vigenti nel Regno Unito (UK).
P15: Questo prodotto contiene una sorgente luminosa con classe di efficienza energetica F.
P16: E' possibile sostituire la lampada led avvalendosi di personale qualificato (solo dal servizio LightingLogic).
P17: Alimentatore intercambiabile.

PROTEZIONE AMBIENTALE
Prenditi cura della pulizia e dell'ambiente. Si consiglia la differenziazione degli imballaggi da smaltire.
P18: Questa etichetta indica la necessità di raccolta differenziata dei rifiuti di apparecchiature elettriche ed elettroniche. I prodotti con questa etichetta, a pena di ammenda, non possono essere. Smaltiti nella spazzatura ordinaria insieme ad altri rifiuti. Questi prodotti possono essere dannosi per l'ambiente e la salute umana, e richiedono particolari forme di trattamento / recupero / riciclaggio / neutralizzazione. I prodotti così etichettati devono essere smaltiti nei punti di raccolta dei rifiuti di apparecchiature elettriche ed elettroniche. Informazioni sui punti di raccolta/ritiro, sono disponibili presso le autorità locali o i rivenditori di tali attrezzature. Le attrezzature usate possono anche essere rese al rivenditore, in caso di acquisto di un nuovo prodotto, in quantità non maggiore dei nuovi prodotti dello stesso genere acquistati. Le regole di cui sopra si applicano nell'area dell'Unione Europea. Nel caso di altri paesi, è necessario utilizzare le norme giuridiche in vigore in quella nazione. Si consiglia di contattare il distributore del prodotto nella zona interessata.

AVVERTENZE / SUGGERIMENTI
LightingLogic s.r.o. non si assume alcuna responsabilità per le conseguenze scaturenti dall'inosservanza delle prescrizioni contenute in queste istruzioni. Non attenendosi alle raccomandazioni di queste istruzioni si possono provocare, ad esempio, incendi, scottature, scosse elettriche, lesioni fisiche e altri danni materiali e immateriali.

PL

PRZEZNACZENIE / ZASTOSOWANIE
Wyrób przeznaczony do stosowania w gospodarstwach domowych i ogólnego przeznaczenia.

MONTAŻ
Zmiany techniczne zastrzeżone. Przed przystąpieniem do montażu zapoznaj się z instrukcją. Montaż powinna wykonać osoba posiadająca odpowiednie uprawnienia. Wszelkie czynności wykonywać przy odłączonym zasilaniu. Należy zachować szczególną ostrożność. Schemat montażu: patrz ilustracje. Przed pierwszym użyciem należy upewnić się, co do prawidłowego mocowania mechanicznego i podłączenia elektrycznego. Wyrób może być przyłączony do sieci zasilającej, która spełnia standardy jakościowe energii określone prawem. Dla zachowania właściwego stopnia IP należy dobrać średnicę przewodu zasilającego do średnicy dławicy zastosowanej w produkcie.

CECHY FUNKCJONALNE
Wyrób użytkować wewnątrz pomieszczeń.

ZALECENIA EKSPLOATACYJNE / KONSERWACJA
Konserwację wykonywać przy odłączonym zasilaniu po wystygnięciu wyrobu. Czyścić wyłącznie delikatnymi i suchymi tkaninami. Nie używać chemicznych środków czyszczących. Nie zakrywać wyrobu. Zapewnić swobodny dostęp powietrza. Wyrób może nagrzewać się do podwyższonej temperatury. UWAGA! Nie wpartywać się w wiązkę światła diody/diod LED. Wyrób zasilać wyłącznie napięciem znamionowym lub zakresem podanych napięć. Wyrobu nie użytkować w miejscu w którym panują niekorzystne warunki otoczenia np. kurz, pył, woda, wilgoć, wibracje itp.

WYJAŚNIENIA STOSOWANYCH OZNACZEŃ I SYMBOLI
P1: Napięcie znamionowe, częstotliwość. Klasa II. Wyrób, w którym ochronę przed porażeniem elektrycznym spełnia, poza izolacją podstawową, zastosowana izolacja podwójna lub wzmocniona.
P1: Napięcie zasilające. Klasa III. Wyrób, w którym ochrona przed porażeniem elektrycznym polega na zasilaniu go bardzo niskim napięciem bezpiecznym (SELV) bez ryzyka powstania napięć wyższych niż bezpieczne.
P2: Moc znamionowa.
P3: Znamionowy strumień świetlny.
P4: Podany strumień świetlny dotyczy zastosowanego źródła światła (modułu LED).
P5: Trwałość znamionowa.
P6: Temperatura barwowa.
P7: Ochrona przed ciałami stałymi większymi niż 12mm. Brak ochrony.
P8: Stosować tylko wewnątrz pomieszczeń.
P9: Symbol oznacza minimalną odległość jaką może mieć oprawa oświetleniowa (jej źródła światła) od miejsc i obiektów oświetlanych.
P10: Wyrób nie współpracuje ze ściemniaczami oświetlenia.
P11: Wyrób spełnia wymagania Dyrektyw Unii Europejskiej (UE).
P12: Należy natychmiast wymienić popękany lub uszkodzony klosz lub ekran, szybkę ochronną.
P13: Zakres temperatury otoczenia, na którą może być narażony wyrób.
P14: Wyrób spełnia wymagania przepisów stosowanych w Wielkiej Brytanii (UK).
P15: Ten produkt zawiera źródło światła o klasie efektywności energetycznej F.
P16: Możliwość wymiany źródła światła LED jedynie przez wykwalifikowany personel (tylko przez serwis LightingLogic).
P17: Możliwość wymiany osprzętu sterującego przez użytkownika końcowego.

OCHRONA ŚRODOWISKA
Dbaj o czystość i środowisko. Zalecamy segregację odpadów poopakowaniowych.
P18: Oznakowanie wskazuje na konieczność selektywnego zbierania zużytego sprzętu elektrycznego i elektronicznego. Wyrobów tak oznakowanych, pod karą grzywny, nie można wyrzucać do zwykłych śmieci razem z innymi odpadami. Wyroby takie mogą być szkodliwe dla środowiska i zdrowia ludzkiego, wymagają specjalnej formy przetwarzania, w szczególności odzysku, recyklingu i/lub unieszkodliwiania. Wyroby tak oznakowane powinny zostać oddane do punktu zbierania zużytego sprzętu elektrycznego lub elektronicznego. Informacje na temat punktów zbierania/odbioru udzielają władze lokalne lub sprzedawcy tego rodzaju sprzętu. Zużyty sprzęt może zostać również oddany do sprzedawcy, w przypadku zakupu nowego wyrobu w ilości nie większej niż nowy kupowany sprzęt tego samego rodzaju. Powyższe zasady dotyczą obszaru Unii Europejskiej. W przypadku innych państw należy stosować prawne regulacje obowiązujące w danym kraju. Zalecamy kontakt z dystrybutorem naszego wyrobu na danym obszarze.

UWAGI / WSKAZÓWKI
LightingLogic s.r.o. nie ponosi odpowiedzialności za skutki wynikające z nieprzestrzegania zaleceń niniejszej instrukcji. Nie stosowanie się do zaleceń niniejszej instrukcji może doprowadzić np. do powstania pożaru, poparzeń, porażenia prądem elektrycznym, obrażeń fizycznych oraz innych szkód materialnych i niematerialnych.

CZ

URČENÍ / POUŽITÍ
Výrobek určený pro použití v domácnosti nebo k podobnému použití.

MONTÁŽ
Technické změny vyhrazeny. Před zahájením montáže se seznam s návodem. Montáž by měla provádět oprávněná osoba. Veškeré činnosti provádět při vypnutém napájení. Je nutné dodržet ostražitost. Schéma montáže: viz ilustrace. Před prvním použitím se ujistit, zda mechanické připevnění a elektrické připojení jsou správně provedené. Výrobek může být připojen k takové napájecí síti, která splňuje standardní jakostní normy podle předpisů. Pro dodržení příslušného stupně IP vyberte průměr napájecího kabelu podle průměru kabelové průchodky použité na produktu.

FUNKČNÍ VLASTNOSTI
Výrobek používat uvnitř místností.

POKYNY K PROVOZU / ÚDRŽBA
Údržbu provádět jen pokud je výrobek odpojen od zdroje napětí a až vystydne. Čistit výhradně jemnými a suchými tkaninami. Nepoužívat chemické čistící prostředky. Nezakrývat výrobek. Zajistit volný přísun vzduchu. Výrobek se nesmí přehřávat nad dopuštěnou teplotu. POZOR: Nedívat se přímo do světleného paprsku diody/diod LED. Výrobek napájet pouze nominálním napětím anebo rozsahy uvedených napětí. Výrobek nepoužívat na místě, kde vládnou nepříznivé podmínky jako např. prach, voda, vlhkost, vibrace atp.

VYSVĚTLENÍ POUŽITÝCH ZNAKŮ A SYMBOLŮ
P1: Nominální napětí, frekvence. Třída II. Výrobek, v němž ochranu před úrazem elektrickým proudem, vedle základní izolace, zajišťuje použitá dvojí izolace anebo posílená izolace.
P1: Napájející napětí. Třída III. Výrobek, v němž ochrana před úrazem elektrickým proudem spočívá v napájení tohoto velmi nízkým bezpečným napětím (SELV) bez rizika vzniku napětí vyšších nežli bezpečná.
P2: Nominální výkon.
P3: Nominální světelný tok.
P4: Uvedený světelný tok se vztahuje k použitému světelnému zdroji (LED modulu).
P5: Jmenovitá trvanlivost.
P6: Barevná teplota.
P7: Ochrana před stálými částicemi většími nežli 12mm. Bez ochrany.
P8: Používat pouze uvnitř místností.
P9: Symbol znamená minimální vzdálenost jakou může mít světelný kryt (zdroj světla) od míst a osvětlovaných objektů.
P10: Výrobek nespolupracuje se regulacemi intensity osvětlení.
P11: Výrobek splňuje požadavky nařízení Evropské unie (EU).
P12: Je nutné okamžitě vyměnit prasklý nebo poškozený lustr nebo ochranné sklo nebo reflektor.
P13: Rozsah teploty prostředí, v němž se výrobek může nacházet.
P14: Výrobek splňuje požadavky předpisů platných ve Velké Británii (UK).
P15: Tento produkt obsahuje světelný zdroj s třídou energetické účinnosti F.
P16: Výměnu světelného zdroje LED může provést pouze kvalifikovaná osoba (pouze servisem LightingLogic)
P17: Výměnu řídícího zařízení může provést koncový uživatel.

OCHRANA ŽIVOTNÍHO PROSTŘEDÍ
Dbej o čistotu a životní prostředí. Doporučujeme třídění poobalových odpadků.
P18: Toto značení poukazuje na nutnost sběru tříděného opotřebovaného elektro zboží. Takto označené výrobky nelze vyhazovat spolu s jinými odpadky, nedodržení tohoto zákazu bude trestáno pokutou. Tyto výrobky mohou být lidskému zdraví škodlivé, musí být zvlášť zracovávány, utilisovány, ničeny. Takto označené výrobky nutno předat do sběru opotřebovaného elektrozboží. Iinformace o místech sběru takových produktů poskytují místní úřady anebo prodejce tohoto zboží. Spotřebované zboží může být také předáno prodejci, v případě nákupu nového produktu v množství nikoliv větším nežli nové zboží téhož druhu. Výše uvedená pravidla se týkají oblasti Evropské unie. V jiných státek je nutno držet se předpisů tam platných. V dané oblasti doporučujeme mkontakt s distributorem daného výrobku.

POZNÁMKY / DOPORUČENÍ
LightingLogic s.r.o. neodpovídá za škody vzniklé následkem nedodržování pokynů tohoto návodu. Nedodržování pokynů tohoto návodu může zapříčinit požár, opaření, zranění elektrickým proudem, fyzická zranění a jiné hmotné i nehmotné škody.

SK

URČENIE / POUŽITIE
Výrobok určený na použitie v domácnosti a na všeobecné použitie.

MONTÁŽ
Technické zmeny sú vyhradené. Pred pristípením k montáži sa oboznámte s nívodom. Montáž by mala vykonávať patrične oprávnená osoba. Všetky úkony vykonávajte pri vypnutom napájaní. Zachovajte zvláštnu opatrnosť. Schéma montáže: pozri obrázky. Pred prvým použitím sa ubezpečte ohľadne správnosti mechanického upevnenia a elektrického prepojenia. Výrobok sa môže zapojiť do elektrickej siete, ktorá spĺňa právne určené kvalitatívne energetické štandardy. Pre dodržanie príslušného stupňa IP vyberte priemer napájacieho káblu podľa priemeru káblovej priechodky použitej na produkte.

FUNKČNÉ VLASTNOSTI
Výrobok na použitie vnútrj miestností.

POKYNY K PREVÁDZKE / ÚDRŽBA
Údržbu vykonávajte pri odpojenom napájaní po vychladnutí výrobku. Čistite len jemnou a suchou tkaninou. Nepoužívajte chemické čistiace prostriedky. Výrobok nezakrývajte. Zabezpečte voľný prísun vzduchu. Výrobok sa môže zahrievať do zvýšenej teploty. POZOR! Nedívajte sa do svetelného lúča diódy/diód LED. Výrobok napájajte výlučne menovitým prúdom resp. napätím v uvedenom rozmedzí. Výrobok nepoužívajte v mieste, kde sú nevhodné nevhodné podmienky prostredia napr. prach, peľ, voda, vlkosť, vibrácie apod.

VYSVETLÍVKY POUŽITÝCH OZNAČENÍ A SYMBOLOV
P1: Menovité napätie, frekvencia. Trieda II . Výrobok, v ktorom ochrana proti úrazu elektrickým prúdom je dosianutá, okrem základnej izolácie, použitím dvojitej alebo spevnenej izolácie.
P1: Napájacie napätie. Trieda III . Výrobok, v ktorom ochrana proti úrazu elektrickým prúdom spočíva v napájaní ho veľmi nízkym bezpečným napätím (SELV) bez nebezpečenstva vzniku napätí vyšších než bezpečné.
P2: Menovitý výkon.
P3: Menovitý svetelný tok.
P4: Uvedený svetelný tok sa vzťahuje k použitému svetelnému zdroju (modulu LED).
P5: Menovitá trvanlivosť .
P6: Teplota farieb.
P7: Ochrana proti pevným telesám s veľkosťou nad 12mm. Ochrana nie je.
P8: Používať iba v interieroch.
P9: Symbol znamená minimálnu vzdialenosť, ktorú svietidlo (jeho zdroje svetla) môže mať od osvetlovaných miest a objektov.
P10: Výrobok nespoluprace so zariadeniami stmavujúcimi osvetlenie.
P11: Výrobok spĺňa požiadavky Smerníc Európskej únie (EU).
P12: Okamžite vymeniť prasknuté alebo poškodené tienidlo alebo obrazovku, ochranné skielko.
P13: Rozmedzie teploty okolia, ktorému môže byť výrobok vystevený.
P14: Výrobok spĺňa požiadavky predpisov platných vo Veľkej Británii (UK).
P15: Tento produkt obsahuje svetelný zdroj s triedou energetickej účinnosti F.
P16: Výmenu svetelného zdroja LED môže vykonať iba kvalifikovaná osoba (iba v servise LightingLogic)
P17: Výmenu riadiaceho zariadenia môže vykonať koncový užívateľ.

OCHRANA ŽIVOTNÉHO PROSTREDIA
Dbajte na čistotu a životné prostredie. Odporúčame triedenie obalového odpadu.
P18: Toto označenie poukazuje na nutnosť selektívneho zberu opotrebovanej elektrickej a elektronickej techniky. Takto označené výrobky sa nesmejú, pod hrozbou pokuty, vyhadzovať do obyčajných košov spolu s ostatným odpadom. Tieto výrobky môžu byť škodlivé životnému prostrediu a ľudskému zdraviu, vyžadujú špeciálnu formu spracovania / spätného získavania / recyklingu / utilizácie. Takto označené výrobky by sa mali odovzdať na miesto zberu opotrebovanej elektrickej a elektronickej techniky. Informácie o miestach zberu/odberu poskytujú miestne orgány a predajci tohto druhu techniky. Opotrebovaná technika môže byť tiež vrátená predajcovi, a to v prípade nákupu nového výrobku v množstve nie väčšiom ako nová kupovaná technika rovnakého druhu. Tieto zásady sa týkajú územia Európskej únie. V prípade iných krajín dodržujte právne regulácie platné v danej krajine. Odporúča sa kontaktovať distribútora nášho výrobku na danom území.

POZNÁMKY / POKYNY
LightingLogic s.r.o. Nenesie zodpovednosť za následky vyplývajúce z nepodriadenia sa pokynom tohto návodu. Nedodržiavanie pokynov tohto návodu môže viesť napr. k vzniku požiaru, opareniu, úrazu elektrickým prúdom, telesným úrazom a ďalším hmotným a nehmotným škodám.

RO/MD

SCOPUL / FOLOSIREA
Produsul destinat utilizării în gospodării şi de uz general.

MONTAJUL
Modificări tehnice rezervate. Înainte de a trece pentru instalarea citeşte instrucţiună. Persoană de instalare ar trebui să fie cu autoritatea competentă. Orice acţiune face după oprirea alimentării. Trebuie făcută atenţia mare. Schematică montajului: a se vedea ilustratii. Inainte de prima utilizare, asiguraţi-vă că o conexiune buna de montare mecanice si electrice. Produsul poate fi conectat la reţea, care să corespundă standardelor de calitate definite de legislaţia de energie. Pentru a menţine nivelul corespunzător al gradului de protecţie IP trebuie potrivit diametrul cablului de alimentare cu diametrul clemei utilizate în produs.

CARACTERSTICE FUNCTIONALE
Utilizaţi numai în interiorul.

RECOMANDARILE DE OPERARE / INTRETINERE
Intreţinerea poate sa fie efectuate după deconectarea de la putere după ce produsul s-a răcit. Curată numai cu ţesături delicate şi uscate. Nu folosiţi detergenţi chimice. A nu se acoperă produsul. Asigură accesul liber de aer. Produsul poate fi incălzit până la temperaturile ridicate. ATENŢIE! A nu se uita la fasciculul diodei / diodelor LED. Produsul sa alimenteaza exclusiv cu tensiunea nominală sau de tensiune din intervalul specificat. Nu se utilizează produsul într-un loc în cazul în care predomină condiţiile de mediu negative, cum ar fi murdărie, praf, apa, umiditate, vibraţii, etc.

EXPLICAREA DE MARCIÍ SI SIMBOLURILE UTILIZATE
P1: Tensiunea nominală, frecvenţă. Clasa II. Produsul, în care protecţia împotriva şocurilor electrice îndeplineşte, în afară de izolaţia de bază, aplică izolatie duble sau întărită.
P1: Tensiunea de alimentare. Clasa III. Produsul, în care protecţia împotriva şocurilor electrice este de a furniza pe el cu o tensiunea sigură foarte scăzută (SELV), fără riscul de a da o tensiune mai mare decât în condiţii de siguranţă.
P2: Puterea nominală.
P3: Fluxul de lumina nominal.
P4: Fluxul luminos specificat se refera la sursa de lumina utilizata (modul LED).
P5: Rezistenţă nominală.
P6: Temperatura de culoare.
P7: Protecţia împotriva corpurile solide mai mari de 12mm. Lipsa de protecţie.
P8: Utilizaţi numai în interiorul.
P9: Indică distanţa minimă pe care poate are corpul de iluminat (sursă ei de lumină) de la locurile si obiectele de iluminat.
P10: Produsul nu funcţionează cu dimmers de iluminat.
P11: Produs este conform cu directivele Uniunii Europene (UE).
P12: Ar trebui să înlocuiţi imediat fisurate sau deteriorate lentile sau ecran de protecţie.
P13: Domeniul temperaturii mediului ambiant, la care poate fi expus produsul.
P14: Produsul îndeplineşte cerinţele reglementărilor aplicabile în Marea Britanie. (UK)
P15: Acest produs este echipat cu o sursa de lumina cu clasa de eficienta energetica F.
P16: Sursa de lumina cu LED poate fi inlocuita numai de personalul calificat (departamentul tehnic LightingLogic).
P17: Panoul de control sau echipamentul de control pot fi inlocuite de utilizatorul final.

PROTECŢIE MEDIULUI
Ai grijă de curăţenia şi a mediului. Vă recomandăm segregarea de deşeuri după ambalajele.
P18: Această etichetă indică necesitatea de colectarea separată a deşeurilor de echipamente electrice şi electronice. Produsele, astfel etichetate, sub sancţiunea amenzii, nu aveţi posibilitatea să aruncaţi la gunoi ordinar, împreună cu alte deşeuri. Aceste produse pot fi dăunătoare pentru mediul ambiant şi sănătatea umană, necesită forme speciale de tratare / valorificare / reciclare / eliminare. Produsele etichetate astfel ar trebui să fie plasate la punctul de colectare a deşeurilor de echipamente electrice şi electronice. Informaţile referitoare la punctele de colectare / primirii dau autoritătile locale sau distribuitor de astfel de echipamente. Echipament folosit poate fi de asemenea plasat la vânzătorul, atunci când achiziţionează un produs nou într-o sumă nu mai mare decât noi echipamente achiziţionate în acelaşi fel. Aceste norme se aplică în zona Uniunii Europene. In cazul altor ţări ar trebui să se aplice reglementările legale în vigoare în ţară. Vă recomandăm să contactaţi distribuitorul de produse noastre din zona dumneavoastră.

COMENTARII / SUGESTII
LightingLogic s.r.o. nu este

P7: Kaitse tahkete kehade eest, suuremad kui 12 mm. Kaitse puudub.
P8: Lietot tikai telpu iekšā.
P9: Simbols nozīmē minimālo attālumu, kāds var būt apgaismojuma rāmim (tās gaisma avota) no vietām un apgaismotiem objektiem.
P10: Izstrādājums nesadarbojas ar apgaismojuma regulēšanas ierīcēm.
P11: Izstrādājums atbilst Eiropas Savienības direktīvu prasībām (ES).
P12: Tūlīt jānomaina pārplīsta vai ievainota lēca vai ekrāns, aizsardzības rūts.
P13: Apkārtnes temperatūras diapazons, kādas iedarbībai var būt izstādīts izstrādājums.
P14: Produkts atbilst Lielbritānijā (Lielbritānijā) piemērojamo noteikumu prasībām.
P15: Šis produkts ir aprīkots ar gaismas avotu ar energoefektivitātes klasi F.
P16: LED gaismas avotu var nomainīt tikai kvalificēts personāls (tikai LightingLogic serviss).
P17: Jebkuru vadības paneli vai vadības aprīkojumu var nomainīt pats galalietotājs.

VIDES AIZSARDZĪBA

Rūpējieties par tīrību un apkārtējo vidi. Ieteicam šķirot iepakojumu atkritumus.
P18: Tas apzīmējums rāda ka ir vajadzība selektīvi vākt lietotas elektriskās un elektroniskās iekārtas. Tajā veidā apzīmēti izstrādājumus, neizpildes gadījumā paredzot naudas sodu, nedrīkst izmest kopā ar parastiem atkritumiem. Tādi izstrādājumi var būt kaitīgi videi un cilvēku veselībai, tie pieprasa speciāla tipa pārstrādāšanas / otrreizēja izmantošana / reciklēšana / neutralizēšana. Tajā veidā apzīmēti izstrādājumi jāatdod attiecīgajā lietotu elektronisko vai elektrisko iekārtu vākšanas punktā. Informāciju par vākšanas/saņemšanas punktiem var iegūt no reģionālas valdības vai šī tipa iekārtas pārdevēja. Lietotu iekārtu var arī atdot pārdevējam, gadījumā kad tiek iepirkts jauns izstrādājums daudzumā, kas nepārsniedz tā paša tipa iepirktas iekārtas daudzumu. Iepriekšminēti norādījumi attiecas uz Eiropas Savienības teritoriju. Citās valstīs jāievēro juridiski noteikumi, kas ir spēkā attiecīgā valstī. Ieteicam sazināties ar mūsu izstrādājuma izplatītāju attiecīgajā reģionā.

PIEZĪMES / NORĀDĪJUMI

LightingLogic s.r.o. nenes atbildību par sekām kas radīsies šīs instrukcijas norādījumu neievērošanas dēļ. Šīs instrukcijas norādījumu neievērošana var novest līdz piem. ugunsgrēka radīšanai, apdegumiem, elektrošokam, fiziskiem ievainojumiem un citiem materiāliem vai nemateriāliem zaudējumiem.

EE

EESMÄRK / RAKENDUS

Seade mõeldud ärakasutamiseks elamumajanduses ja üldeesmärkideks.

MONTEERIMINE

Tehnilised muudatused reserveeritud. Enne kokkupanemise tööde asumist tutvu kasutamisejuhendiga. Monteerimistöösid peab sooritama vastavaid kvalifikatsioone omav isik. Igasugu tehinguid sooritada väljalülitatud toitevoolu korral. Tuleb säilitada erilised ettevaatlikkuse vahendid. Monteerimise skeem: vaata illustratsiooni. Enne esimest kasutamist tuleb ülekontrollida seade õigepärast mehaanilist kinnitust ja elektrilist ühendust. Seade võib olla ühendatut toitlustus energiavõrguga, mis täidab seaduse poolt ettenähtud energia kvaliteedi normid. Vastava IP-klassi säilitamiseks peate valima toitejuhtme, mille läbimõõt vastaks tootes kasutatud drosseli läbimõõdule.

OTSTARBEKOHASED OMADUSED

Seaded kasutada ruumide sees.

EKSPLUATATSIOONILISED / HOOLDUS SOOVITUSED

Hooldus töösid sooritada väljalülitatud toitevooluga. Puhastada ainult õrnadega ja kuiva lapiga. Ärge kasutage keemilisi puhastusvahendeid. Ärge katke seadet. Tagada vaba õhu juurdepääsu. Seade võib kuumeneda kõrgematele temperatuuridele. TÄHELEPANU! Mitte vaadata pikalt LED dioodi/dioodide valguse allikasse. Seadet tuleb pingestada ainult nominaal väärtuse järgi või näidatud pinge vahemikus. Seadet ei tohi kasutada kohtades, kus valitsevad mitte soodsad ümbrsukonna töötingimused, näiteks mustus, tolm, vesi, niiskus, vibratsioon, jne.

KASUTATUD MÄRGISTUSTE JA SÜMBOLITE SELGITUSED

P1: Nominaal pinge, sagedus. II Klass. Seade, kus kaitset elektrilöögi eest vastutab veel, peale põhiisolatsiooni, lisakaitsevahendid nagu kahekordne või tugevdatud isolatsioon.
P1: Toitepinge. III Klass. Seade, kus kaitse elektrilöögi eest on tagatud väga madala ohutu pingega toitlustamisel (SELV) vältides tekimast ohtlike lühiste riski.
P2: Nominaal võimsus.
P3: Nominaalne valgusoo.
P4: Määratud valgusvoog on seotud kasutatud valgusallikaga (LED-moodul).
P5: Rating`i vastupidavus.
P6: Värvitooni temperatuur.
P7: Kaitse tahkete kehade eest, suuremad kui 12 mm. Kaitse puudub.
P8: Kasutamiseks ainult ruumi sees.
P9: Märgistatud sümbol määrab ära minimaal kauguse, mida peab tagama valgustikeha (selle valguseallikas) kohtadest ja objektidest, mida valgustab.
P10: Toode ei ole sobitatud kaastööks valguse pimendajaga.
P11: Toode vastab Euroopa Liidu (EL) Direktiivide nõuetele.
P12: Tuleb otsekohe väljavahedata pragunenud või vigastatud lambivari või ekraankatte, kaitse klaasi.
P13: Ümbruskonna temperatuuri vahemik, millega on lubatud mõjutada seadet.
P14: Toode vastab Suurbritannias (UK) kehtivate eeskirjade nõuetele.
P15: See toode sisaldab energiatõhususe klassi F valgusallikat.
P16: LED-valgusallikat saab asendada ainult kvalifitseeritud personal (ainult LightingLogic teenindus).
P17: Lõppkasutaja vahetatav juhtseade.

KESKONNAKAITSE

Hoolitse puhtuse ja keskkonna eest. Soovitame pakendijäätmete segregatsiooni
P18: See märgistus näitab vajadust eraldi koguda ärakasutatud elektri- ja elektroonikaseadmeid. Tooteid sel viisil märgistatud, trahvi ähvardusel, ei tohi väljavisata tavalisse prügikasti koos muude jäätmetega. Sellised tooted võivad olla kahjulikud keskkonnale ja inimeste tervisele, nad nõuavad erilist ümbertöötlemist / taaskasutamist / ringlussevõtu / kõrvaldamist. Tooted sel viisil märgistatud peavad olema ära antud kasutatud elektriseadmete või elektroonikaseadmete kogumispunkti. Kasutatud seadmeid võib tagastada ka müüjale, juhul, kui ostetatav kogus uusi tooteid ei ole suurem, kui ostetavad samalaadi uued seadmed oma kogusega on vastavuses. Ülevalpool toodud reeglid kehtivad Euroopa Liidu piirkonnas. Teiste riikide puhul tuleks kasutusele võtta kohalikke õigusakte, mis kehtivad antud riigis. Me soovitame teil ühendust võtta oma toote turustajaga teie piirkonnas.

MÄRKUSED / NÄPUNÄITED

LightingLogic s.r.o. ei kanna mingisugust vastutust juhtumite eest, mis tulenevad mitte kinnipidamisest siin toodud kasutusjuhendusest. Käesoleva käsiraamatus toodud soovituste eiramine, võivad põhjustada näiteks tulekahju, põletushaavu, elektrilööki, füüsilisi vigastusi ja muid kahjustusi nii materiaalseid ja immateriaalseid.

KB CORNER LAMP 01 B

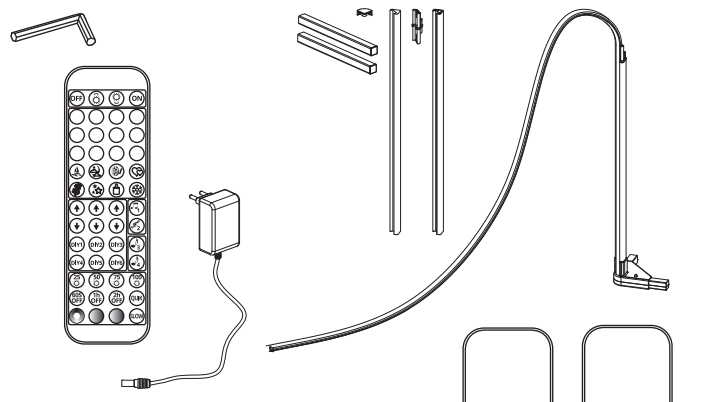

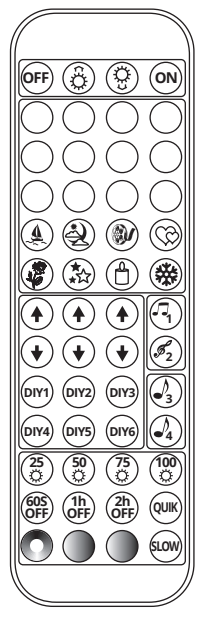

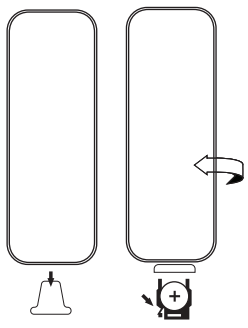

CR 2032

/EN/ Not included **/DE/** Nicht im Set enthalten **/FR/** Non inclus **/IT/** Non incluso nel kit **/NL/** Niet inbegrepen **/PL/** Nie ma w zestawie **/CZ/** Není součástí sady **/SK/** Nie je súčasťou balenia **/HU/** A készlet nem tartalmazza **/RO/MD/** Nu este inclus în set **/SI/** Ni v setu **/BG/** Не е включен в комплекта **/RU/BY/** Нет в комплекте **/UA/** Немає в комплекті **/LT/** Nėra rinkinyje **/LV/** Nav iekļauts komplektā **/EE/** Ei ole komplektis
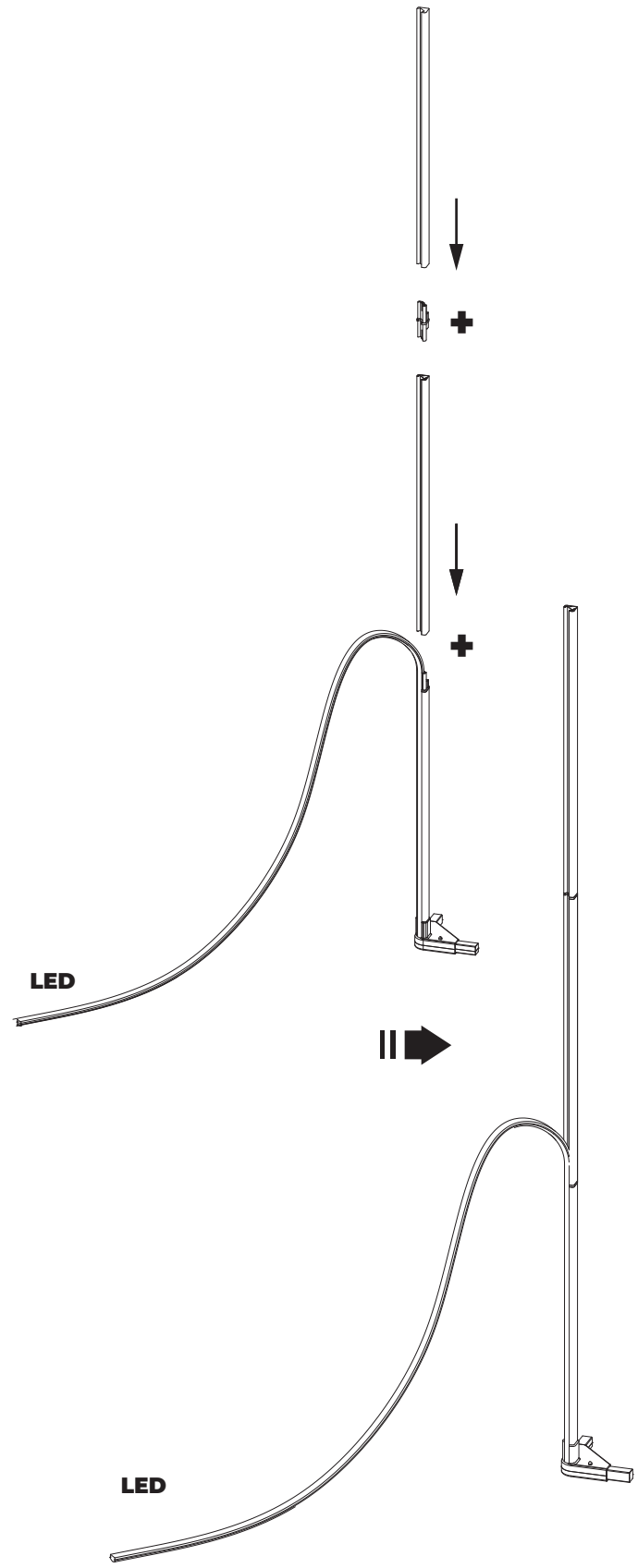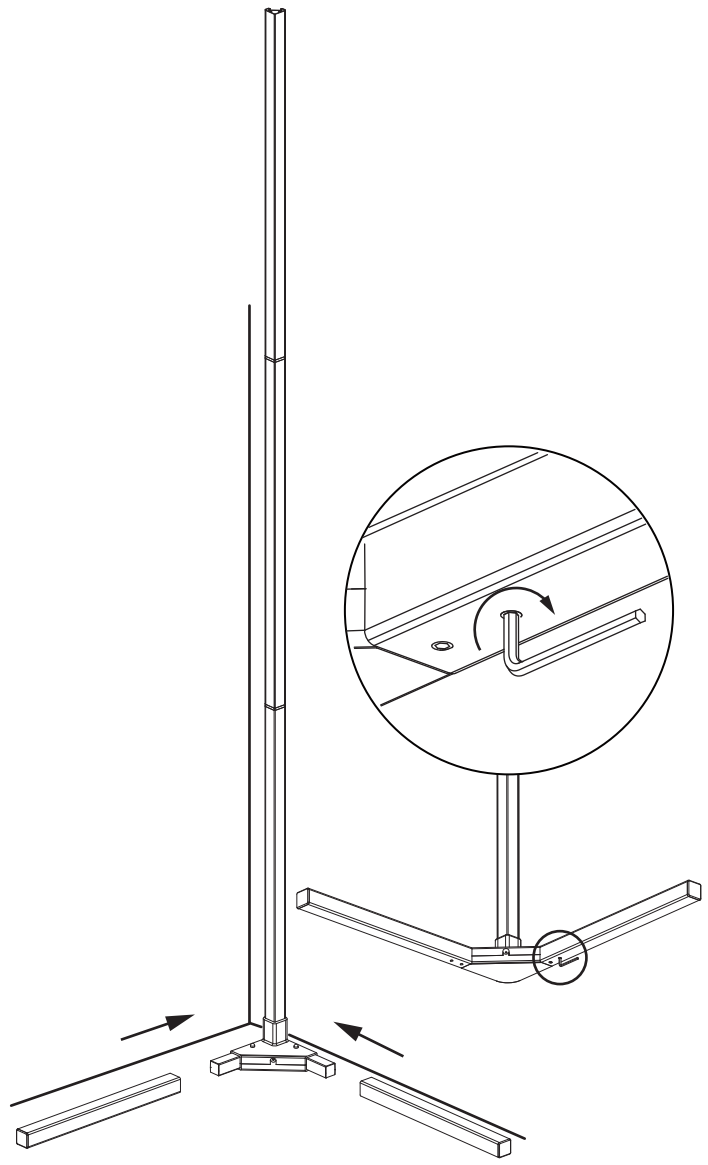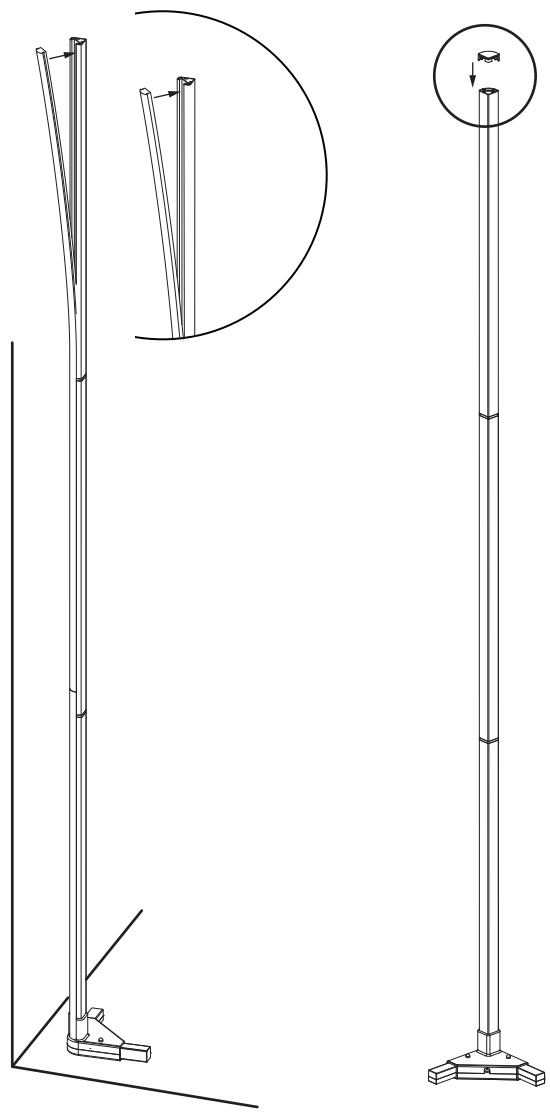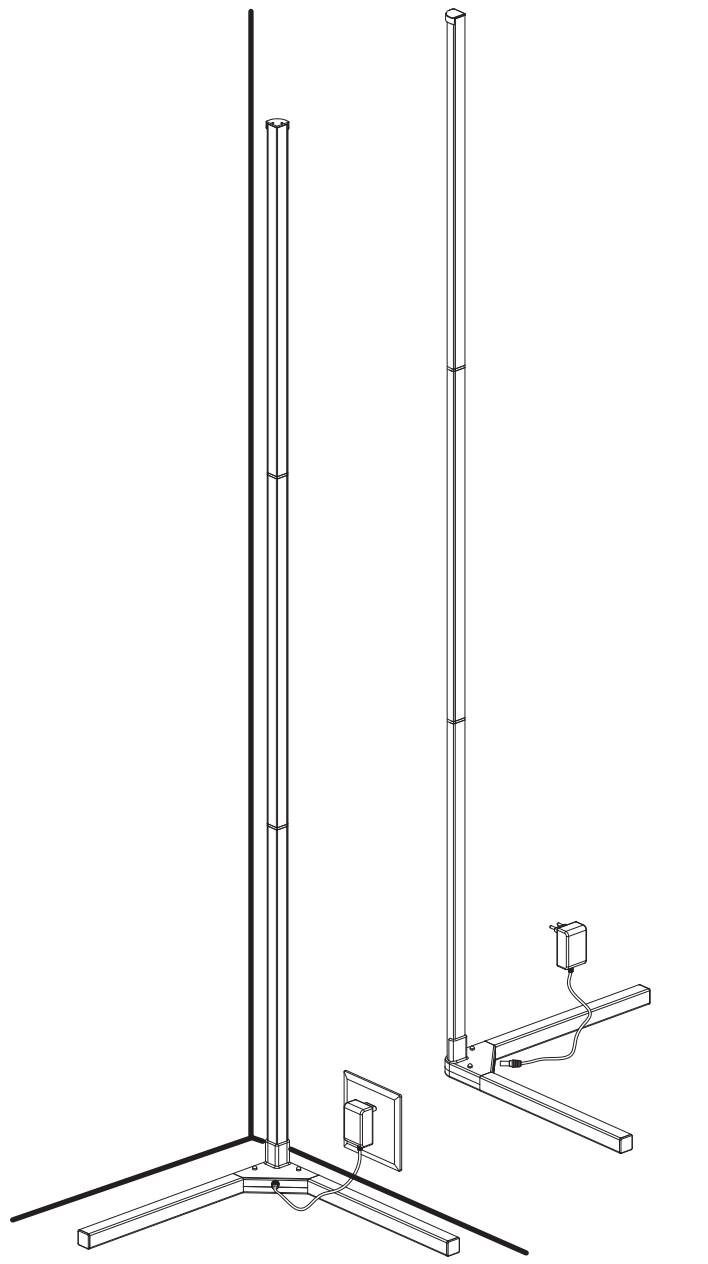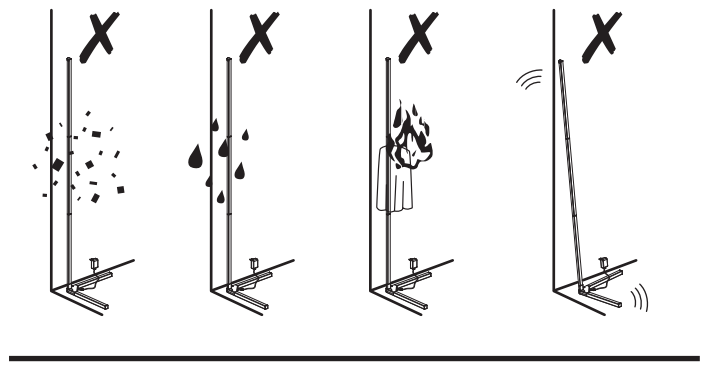
/EN/ Use only recommended batteries or those of the same or equivalent type. Batteries are to be inserted with the correct polarity. Always remove exhausted batteries from the product. Remove batteries if the set is not used for extended periods of time. Do not attempt to re-charge non-rechargeable batteries. Rechargeable batteries are only to be charged under adult supervision. Batteries contain substances that may be harmful to the environment and human health. TKeep out of reach of children and seek immediate medical help if swallowed, chemical burns may arise from ingestion. Never throw batteries in a fire or attempt to open the outer casing. It is recommended that the batteries are replaced annually for maximum performance. **/DE/** Verwenden Sie nur empfohlene Batterien oder Batterien desselben oder eines gleichwertigen Typs. Die Batterien müssen mit der richtigen Polarität eingesetzt werden. Entfernen Sie verbrauchte Batterien immer aus dem Gerät. Entfernen Sie die Batterien, wenn das Gerät über einen längeren Zeitraum nicht benutzt wird. Versuchen Sie nicht, nicht wiederaufladbare Batterien aufzuladen. Die Batterien sollten nur unter Aufsicht von Erwachsenen geladen werden. Batterien enthalten Stoffe, die für die Umwelt und die menschliche Gesundheit schädlich sein können. Außerhalb der Reichweite von Kindern aufbewahren und bei Verschlucken sofort einen Arzt aufsuchen, da Verätzungen beim Verschlucken auftreten können. Werfen Sie die Batterie niemals ins Feuer und versuchen Sie nicht, das Gehäuse zu öffnen. Es wird empfohlen, die Batterien jährlich auszutauschen, um die maximale Leistung zu erhalten. **/FR/** N'utilisez que des piles recommandées ou des piles de type identique ou équivalent. Les piles doivent être insérées en respectant la polarité. Retirez toujours les piles usées du produit. Retirez les piles si l'appareil n'est pas utilisé pendant une longue période. N'essayez pas de recharger des piles non rechargeables. Les piles ne doivent être chargées que sous la surveillance d'un adulte. Les piles contiennent des substances qui peuvent être dangereuses pour l'environnement et la santé. Tenir hors de portée des enfants et, en cas d'ingestion, consulter immédiatement un médecin, des brûlures chimiques peuvent se produire en cas de l'ingestion. Ne jetez jamais la batterie dans le feu et ne tentez pas d'ouvrir le boîtier extérieur. Il est recommandé de remplacer les piles chaque année pour une performance maximale. **/IT/** Utilizzare solo batterie consigliate, dello stesso tipo o equivalenti. Le batterie devono essere inserite con la corretta polarità. Rimuovere sempre le batterie scariche dal prodotto. Rimuovere le batterie se il set non viene utilizzato per lunghi periodi di tempo. Non tentare di ricaricare batterie non ricaricabili. Le batterie ricaricabili devono essere caricate solo sotto la supervisione di un adulto. Le batterie contengono sostanze che possono essere dannose per l'ambiente e la salute umana. Tenere fuori dalla portata dei bambini e consultare immediatamente un medico in caso di ingestione, l'ingestione può provocare ustioni chimiche. Non gettare mai le batterie nel fuoco né tentare di aprire l'involucro esterno. Si consiglia di sostituire le batterie ogni anno per ottenere le massime prestazioni. **/PL/** Należy używać wyłącznie zalecanych baterii lub baterii tego samego lub równoważnego typu. Baterie należy wkładać z zachowaniem prawidłowej polaryzacji. Zawsze należy usuwać wyczerpane baterie z produktu. Wyjmij baterie, jeśli zestaw nie jest używany przez dłuższy czas. Nie należy próbować ponownie ładować baterii nie nadających się do ponownego ładowania. Akumulatory należy ładować wyłącznie pod nadzorem osoby dorosłej. Baterie zawierają substancje, które mogą być szkodliwe dla środowiska i zdrowia człowieka. Przechowywać w miejscu niedostępnym dla dzieci i w przypadku połknięcia natychmiast szukać pomocy medycznej, oparzenia chemiczne mogą powstać w wyniku połknięcia. Nigdy nie wrzucaj baterii do ognia ani nie próbuj otwierać zewnętrznej obudowy. Zaleca się coroczną wymianę baterii w celu uzyskania maksymalnej wydajności. **/CZ/** Používejte pouze doporučené baterie nebo baterie stejného nebo ekvivalentního typu. Při vkládání baterií, dodržte správnou polaritu. Vybité baterie vždy vyjměte z výrobku. Pokud nebudete přístroj delší dobu používat, vyjměte baterie. Nepokoušejte se dobíjet nedobíjecí baterie. Baterie dobíjejte pouze pod dohledem dospělé osoby. Baterie obsahují látky, které mohou být škodlivé pro životní prostředí a lidské zdraví. Uchovávejte mimo dosah dětí a v případě požití okamžitě vyhledejte lékařskou pomoc, při požití může dojít k poleptání. Nikdy nevhazujte baterii do ohně ani se nepokoušejte otevřít vnější obal. Pro maximální výkon se doporučuje vyměnit baterii jednou ročně. **/SK/** Používajte iba doporučené batérie alebo batérie rovnakého alebo ekvivalentného typu. Pri vkladaní batérií, dodržte správnou polaritu. Vybité batérie vždy vyberte z výrobku. Pokiaľ nebudete prístroj dlhšiu dobu používať, vyberte batérie. Nepokúšajte sa dobíjať nedobíjateľné batérie. Batérie dobíjajte iba pod dohľadom dospelej osoby. Uchovávajte mimo dosah detí a v prípade požitia okamžite vyhľadajte lekársku pomoc, pri požití môže dôjsť k poleptaniu. Nikdy nevhadzujte batériu do ohňa ani sa nepokúšajte otvoriť vonkajší obal. Pre maximálny výkon sa doporučuje vymeniť batériu jedenkrát ročne. **/RO/MD/** Trebuie folosite numai baterii de tipul recomandat sau sau baterii echivalente. Bateriile trebuie introduse respectând polaritatea corectă. Scoateți întotdeauna bateriile uzate din produs. Scoateți bateriile dacă setul nu este utilizat o perioadă lungă de timp. Nu încercați să reîncărcați bateriile care nu sunt reîncărcabile. Acumulatorul trebuie încărcat numai sub supravegherea unui adult. Bateriile conțin substanțe care pot fi dăunătoare mediului și sănătății umane. A nu se lăsa la îndemâna copiilor iar în caz de înghițire solicitați imediat asistență medicală, pot apărea arsuri chimice ca urmare a ingestiei. Nu aruncați niciodată bateriile în foc și nu încercați să deschideți carcasa exterioară. Se recomandă înlocuirea bateriilor odată pe an pentru o performanță maximă. **/LT/** Naudoti tik rekomenduojamas arba tokio paties ar atitinkamo tipo baterijas. Baterijos turi būti įdėtos pagal nurodytus polius. Išsikrovusias baterijas visada reikia išimti iš gaminio. Jeigu prietaisas nenaudojamas ilgesnį laiką, iš jo reikia išimti baterijas. Nebandykite įkrauti neįkraunamų baterijų. Įkraunamos baterijos turi būti įkraunamos tik prižiūrint suaugusiesiems asmenims. Baterijose yra medžiagų, kurios gali būti kenksmingos aplinkai ir žmonių sveikatai. Laikyti vaikams nepasiekiamoje vietoje, o prarijus nedelsiant kreiptis medicininės pagalbos. Prarijus galimi cheminiai nudegimai. Draudžiama mesti baterijas į ugnį ir bandyti atidaryti išorinį jų korpusą. Norint užtikrinti maksimalų našumą, baterijas rekomenduojama keisti kasmet. **/LV/** Izmantojiet tikai ieteicamās baterijas vai tādas pašas vai līdzvērtīgas baterijas. Baterijas jāievieto ar pareizu polaritāti. Vienmēr izņemiet no izstrādājuma izlietotās baterijas. Izņemiet baterijas, ja komplekts netiek lietots ilgāku laiku. Nemēģiniet atkārtoti uzlādēt neuzlādējamās baterijas. Uzlādējamās baterijas ir jāuzlādē tikai pieaugušo uzraudzībā. Baterijas satur vielas, kas var būt kaitīgas videi un cilvēku veselībai. Glabājiet bērniem nepieejamā vietā un nekavējoties meklējiet medicīnisko palīdzību, ja norīta, norīšanas rezultātā var rasties ķīmiski apdegumi. Nekad nemetiet baterijas ugunī un nemēģiniet atvērt ārējo apvalku. Lai nodrošinātu maksimālu veiktspēju, baterijas ieteicams nomainīt katru gadu. **/EE/** Kasutage ainult soovitatud patareisid või sama või samaväärset tüüpi patareisid. Patareisid sisestades tuleb jälgida õiget polaarsust. Eemaldage alati tühjaks saanud patareid tootest. Eemaldage patareid, kui seadet ei kasutata pikema aja jooksul. Ärge üritage mitte-laetavaid patareisid uuesti laadida. Laetavaid patareisid tohib laadida ainult täiskasvanu järelevalve all. Patareid sisaldavad aineid, mis võivad olla kahjulikud keskkonnale ja inimeste tervisele. Hoida lastele kättesaamatus kohas ja allaneelamisel pöörduda kohe arsti poole, allaneelamine võib põhjustada keemilisi põletusi. Patareisid ei tohi kunagi visata lõkkesse ega üritada avada nende väliskesta. Parimaks toimimiseks on soovitatav patareid igal aastal välja vahetada.