A42

Sifon umyvadlový DN40 s plastovou mřížkou DN63

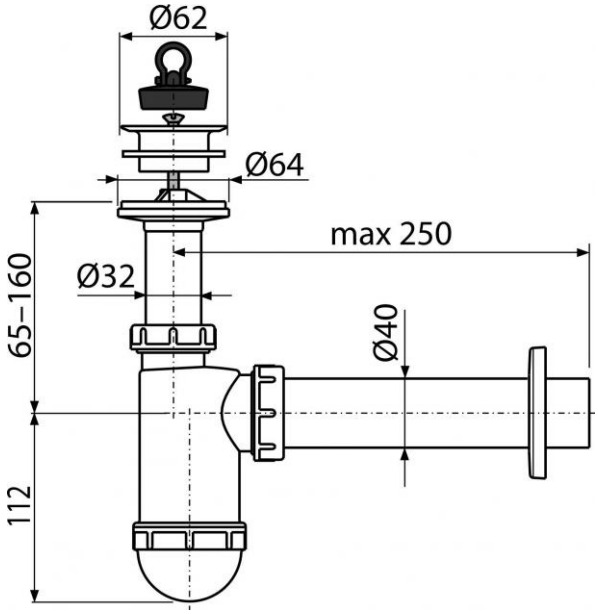

Použití:
Pro umyvadlo

Vlastnosti:
- Napojení na odpadní trubku Ø40 mm
- Materiál: polypropylen

Normy:
ČSN EN 274

Rozsah dodávky:
- Tělo sifonu
- Zátka z PVC
- Plastová mřížka výpusti
- Rozeta plastová

Objednací číslo:

Kód	EAN
A42	8594045930177

© 2017 Alca plast, s. r. o. Změny rozměrů a provedení vyhrazeny.

A42

Sifon umyvadlový DN40 s plastovou mřížkou DN63

Technické parametry:

- Zápachová uzávěra 58 mm
- Průtok 38 l/min
- Tepelný atest 95 ˚C

Záruka:

2/3 let

Hmotnost (kus)	0,2988 kg
Hmotnost (balení)	7,1825 kg
Hmotnost (paleta)	221,11 kg
Rozměr (kus)	220×80×140 mm
Rozměr (balení)	590×240×390 mm
Množství (balení)	25 ks
Množství (paleta)	700 ks

© 2017 Alca plast, s. r. o. Změny rozměrů a provedení vyhrazeny.