Technický list č. 906002
Datum vydání 04/2018
FV skříň rozdělovače na omítku

FV skříň rozdělovače pod omítku

Kompletní nerezový rozdělovač s průtokoměry pro systém FV THERM

Popis výrobku

Skříňky Capricorn se používají pro instalaci rozvodů vody a vytápění.

Design

FV rozdělovač s průtokoměry INOX je kompletně osazení rozdělovač s průtokoměry. Tělo rozdělovače je z kvalitních nerezových profilů s roztečí 50 mm vždy s 1“ AG připojením (volitelně zprava nebo zleva) s kulovými kohouty 1/2“ pro napouštění a vypouštění systému. Přívod je osazen smontovanými, nastavitelnými a uzavíratelnými vždy suchými průtokoměry se stupnicí od 0,1 do 5 l/min pro přesné nastavení průtoku v jednotlivých smyčkách. Vratná část rozdělovače má vestavěné uzavíratelné ventily s možností napojení termopohonů s funkcí ZAP/VYP. Rozdělovač se dodává sestaven na montážních konzolách pro osazení do skříňky rozdělovače nebo přímo na stěnu.

Samotné napojení topných okruhů je pomocí 3/4" Eurokonus svěrného šroubení určeného pro vícevrstvé trubky.

K rozdělovači je možno připojit FV směšovací soupravu pro 160 nebo 200 m^2. Celou sestavu je pak následně možno umístit do FV skříně rozdělovače na omítku či pod omítku, či umístit přímo na zeď.

Volitelné doplňky naleznete v odstavci ***Příslušenství***.

Tel.: + 420 326 706 711
Fax: + 420 326 706 721

FV - Plast, a.s., Kozovazská 1049/3, 250 88 Čelákovice, GPS: 50°9'26.878"N, 14°45'17.934"E
Fakturační adresa: FV - Plast, a.s., Bártlova 2791/17 A, 193 00 Praha 9 – Horní Počernice

IČO 26167654
DIČ CZ26167654
Městský soud v Praze, oddíl B, vložka 6480
www.fv-plast.cz
fv-plast@fv-plast.cz

Části skříňky

FV skříň rozdělovače na omítku

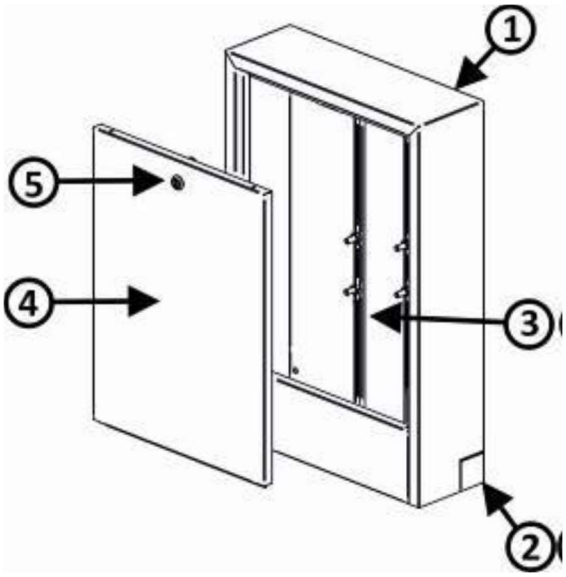

1. Korpus
2. Montážní otvor pro základovou desku
3. Montážní lišta rozdělovače
4. Dvířka
5. Zámek na klíč

Tel.: + 420 326 706 711
Fax: + 420 326 706 721

FV - Plast, a.s., Kozovazská 1049/3, 250 88 Čelákovice, GPS: 50°9'26.878"N, 14°45'17.934"E
Fakturační adresa: FV - Plast, a.s., Bártlova 2791/17 A, 193 00 Praha 9 – Horní Počernice

IČO 26167654
DIČ CZ26167654
Městský soud v Praze, oddíl B, vložka 6480
www.fv-plast.cz
fv-plast@fv-plast.cz

FV skříň rozdělovače pod omítku

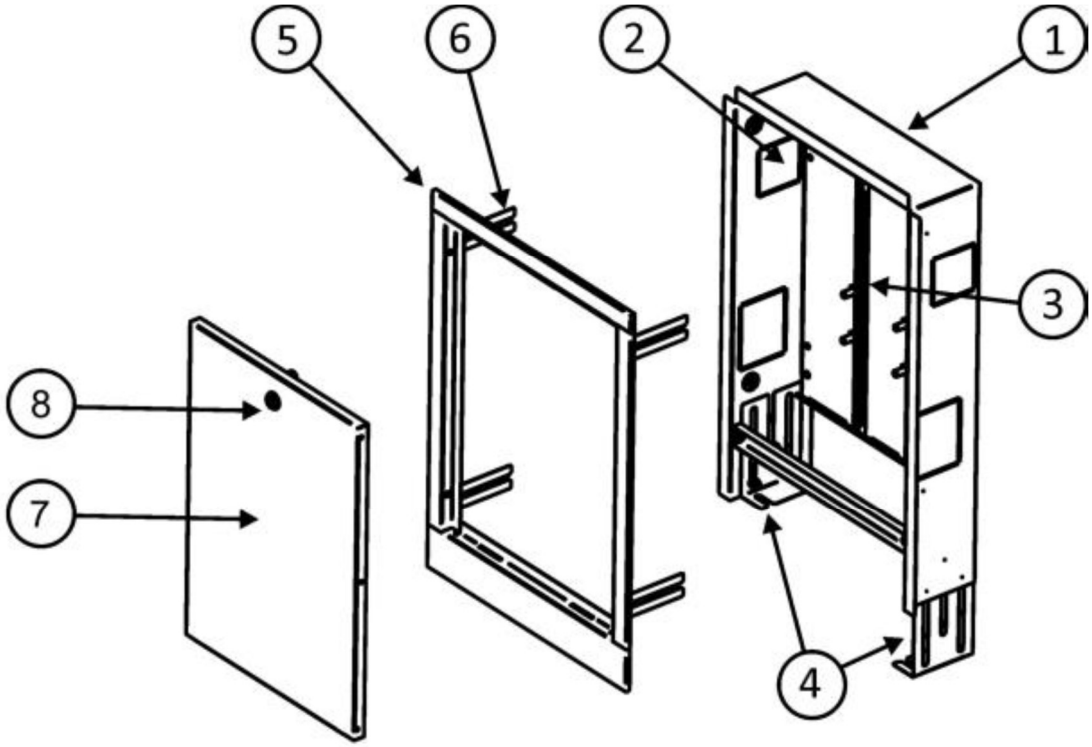

1. Rám
2. Montážní otvory
3. Montážní lišta rozdělovače
4. Výškově nastavitelné nohy
5. Zazdívací lišta
6. Vodítka pro nastavení hloubky
7. Dvířka
8. Zámek na klíč

Tel.: + 420 326 706 711
Fax: + 420 326 706 721

FV - Plast, a.s., Kozovazská 1049/3, 250 88 Čelákovice, GPS: 50°9'26.878"N, 14°45'17.934"E
Fakturační adresa: FV - Plast, a.s., Bártlova 2791/17 A, 193 00 Praha 9 – Horní Počernice

IČO 26167654
DIČ CZ26167654
Městský soud v Praze, oddíl B, vložka 6480
www.fv-plast.cz
fv-plast@fv-plast.cz

Rozměry:

FV skříň rozdělovače na omítku

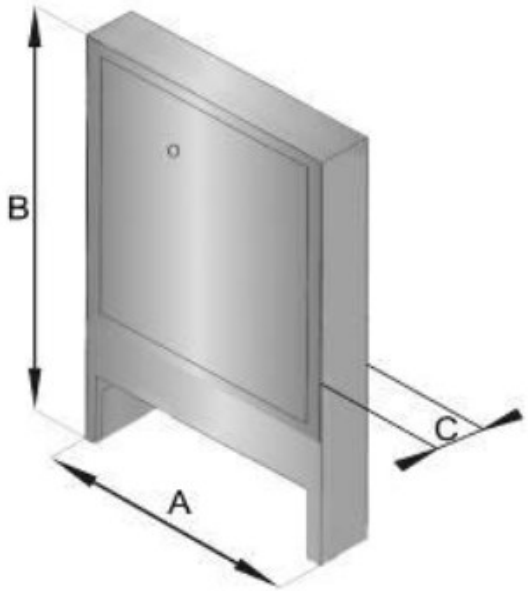

Kód výrobku	Rozměr skříňky [mm]	Rozměry [mm]			Max. počet okruhů rozdělovače	Max. počet okruhů rozdělovače s čerpadlem
		Celková šířka A	Celková výška B	Celková hloubka C		
AA907000045	450	450	640	135	6	-
AA907000053	530	530	640	135	7	2
AA907000068	680	680	640	135	10	6
AA907000083	830	830	640	135	12	8
AA907000103	1030	1030	640	135	12	12

Tel.: + 420 326 706 711
Fax: + 420 326 706 721

FV - Plast, a.s., Kozovazská 1049/3, 250 88 Čelákovice, GPS: 50°9'26.878"N, 14°45'17.934"E
Fakturační adresa: FV - Plast, a.s., Bártlova 2791/17 A, 193 00 Praha 9 – Horní Počernice

IČO 26167654
DIČ CZ26167654
Městský soud v Praze, oddíl B, vložka 6480
www.fv-plast.cz
fv-plast@fv-plast.cz

FV skříň rozdělovače pod omítku

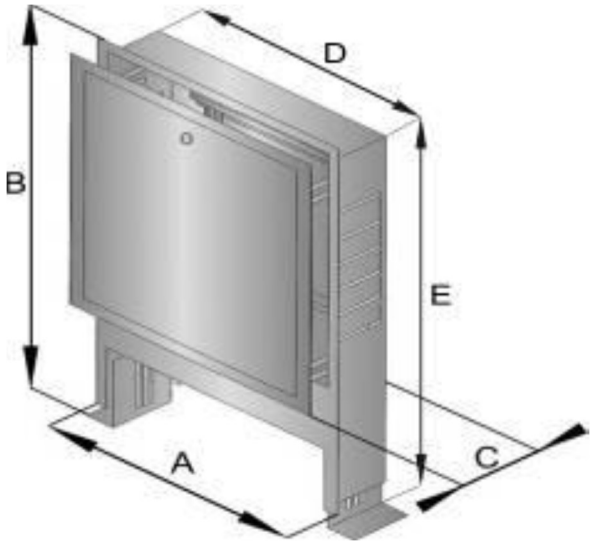

Kód výrobku	Rozměr skříňky [mm]	Rozměry [mm]					Max. počet okruhů rozdělovače	Max. počet okruhů rozdělovače s čerpadlem
		Celková šířka A	Celková výška B	Celková hloubka C	Šířka korpusu D	Výška korpusu E		
AA908000045	450	490	713÷813	110÷160	450	689	6	-
AA908000053	530	570	713÷813	110÷160	530	689	7	2
AA908000068	680	720	713÷813	110÷160	680	689	10	6
AA908000083	830	870	713÷813	110÷160	830	689	12	8
AA908000103	1030	1070	713÷813	110÷160	1030	689	12	12

Tel.: + 420 326 706 711
Fax: + 420 326 706 721

FV - Plast, a.s., Kozovazská 1049/3, 250 88 Čelákovice, GPS: 50°9'26.878"N, 14°45'17.934"E
Fakturační adresa: FV - Plast, a.s., Bártlova 2791/17 A, 193 00 Praha 9 – Horní Počernice

IČO 26167654
DIČ CZ26167654
Městský soud v Praze, oddíl B, vložka 6480
www.fv-plast.cz
fv-plast@fv-plast.cz

Údaje k logistice:

Nový kód	Počet okruhů	Množství v balení [ks]	Rozměry balení [mm]	jednotková váha [kg/ks]	jednotková objem [dm^3/ks]
AA907000045	skříň na omítku	1	465x140x650	5,8	39,00
AA907000053		1	545x140x650	6,2	46,00
AA907000068		1	695x140x650	7,5	59,00
AA907000083		1	845x140x650	9,2	72,00
AA907000103		1	1045x140x650	10,0	89,00
AA908000045	pod omítková skříň	1	495 x 117 x 722	6,1	41,00
AA908000053		1	575 x 117 x 722	6,7	47,00
AA908000068		1	725 x 117 x 722	7,8	60,00
AA908000083		1	875 x 117 x 722	9,9	72,00
AA908000103		1	1075 x 117 x 722	11,0	89,00

Výhody

- vysoká kvalita výroby, která se průběžně řídí během výrobního procesu
- pevná konstrukce zajišťující stabilitu skříně a spolehlivou montáž rozvaděče
- řada otvorů pro montáž potrubí zajišťuje všestrannost připojení přívodu a zpátečky z jakékoliv strany
- výškově nastavitelné nohy a lišta umožňují dokonalé zabudování skříně do omítky stěny
- velké, otvírací dveře umožňují volný přístup do vnitřku skříně
- široký výběr rozměrů skříň umožňuje každému rozvaděči, aby se do ní vešel.
- skříňové dveře a skříň natřené v barvě RAL 9001/9002
- provedení těla skříněk a dveří z pozinkovaného plechu a vysoká kvalita nátěrových hmot zaručuje vysokou odolnost proti korozi
- zavírání skříňky na klíč

Dodavatel

FV – Plast, a.s. www.fv-plast.cz
Kozovazská 1049/3 www.fv-therm.cz
250 88 Čelákovice fv-plast@fv-plast.cz

PODMÍNKY ZÁRUKY

Při montáži musí být dodrženy bezpečnostní předpisy obsažené v platných předpisech a normách.
Dodavatel poskytuje zákonnou záruku od data nákupu za následujících podmínek:

1. Výrobek musí být použitý pro účel, pro který byl předurčen.
2. Výrobek musí být správně skladovaný, ukládaný a manipulovaný.

3. Montáž provádí kvalifikovaná osoba, podle obecných zásad, standardů a technického manuálu FV AQUA firmy FV - Plast, a.s.

Tel.: + 420 326 706 711
Fax: + 420 326 706 721

FV - Plast, a.s., Kozovazská 1049/3, 250 88 Čelákovice, GPS: 50°9'26.878"N, 14°45'17.934"E
Fakturační adresa: FV - Plast, a.s., Bártlova 2791/17 A, 193 00 Praha 9 – Horní Počernice

IČO 26167654
DIČ CZ26167654
Městský soud v Praze, oddíl B, vložka 6480
www.fv-plast.cz
fv-plast@fv-plast.cz

FV skříň rozdělovače pod omítku – provedení SLIM

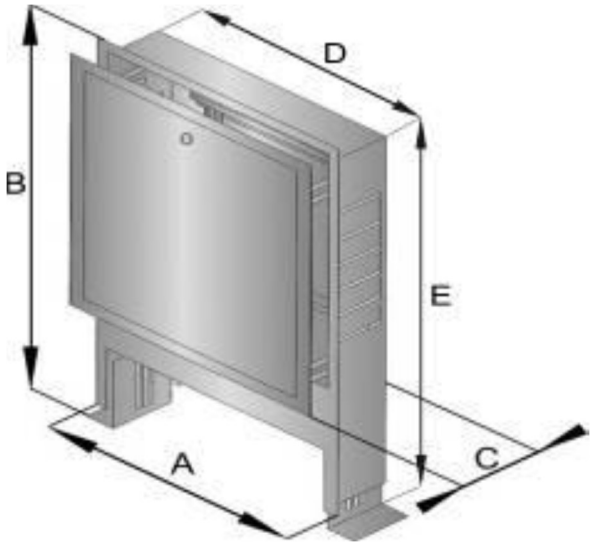

Kód výrobku	Rozměry skříňky (mm)	Rozměry (mm)					Max.počet okruhů rozdělovače	Max. počet okruhů rozdělovače s čerpadlem
		Celková šířka A	Celková výška B	Celková hloubka C	Šířka korpusu D	Výška korpusu E		
AA908001045	**450**	490	713÷813	82÷132	450	689	6	-
AA908001053	**530**	570	713÷813	82÷132	530	689	7	2
AA908001068	**680**	720	713÷813	82÷132	680	689	10	6
AA908001083	**830**	870	713÷813	82÷132	830	689	12	8
AA908001103	**1030**	1070	713÷813	82÷132	1030	689	12	12

Tel.: + 420 326 706 711
Fax: + 420 326 706 721

FV - Plast, a.s., Kozovazská 1049/3, 250 88 Čelákovice, GPS: 50°9'26.878"N, 14°45'17.934"E
Fakturační adresa: FV - Plast, a.s., Bártlova 2791/17 A, 193 00 Praha 9 – Horní Počernice

IČO 26167654
DIČ CZ26167654
Městský soud v Praze, oddíl B, vložka 6480
www.fv-plast.cz
fv-plast@fv-plast.cz