Hansaglas

MONTAGEANLEITUNG

Mounting instruction
Instrucciones de montaje
Notice de pose
Istruzioni per il montaggio
Инструкция по монтажу
Montážní návod

Glasschiebetürsystem SL

LAUFSCHIENE · TRACK

2000 · 2400 mm

4000 mm

~~SOFTCLOSE~~ SOFTCLOSE

VERSION

07/2026

DE / EN / ES / FR / IT / RU / CS

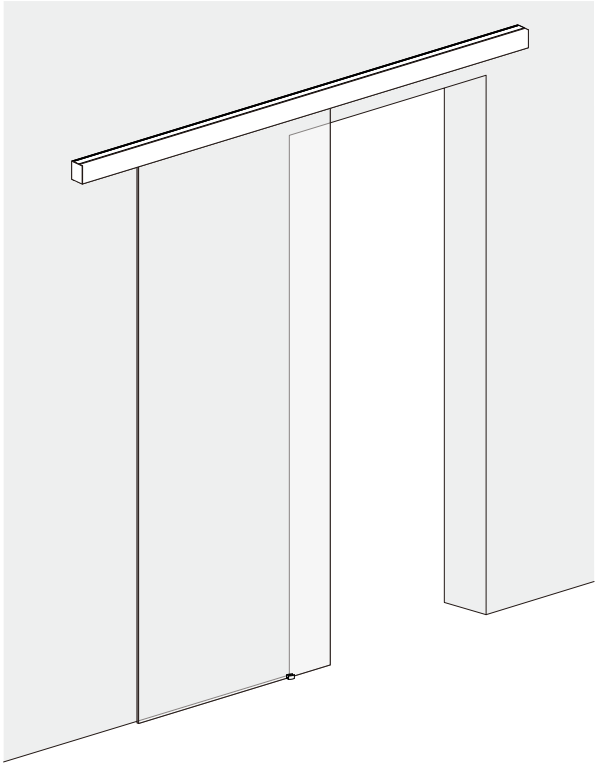

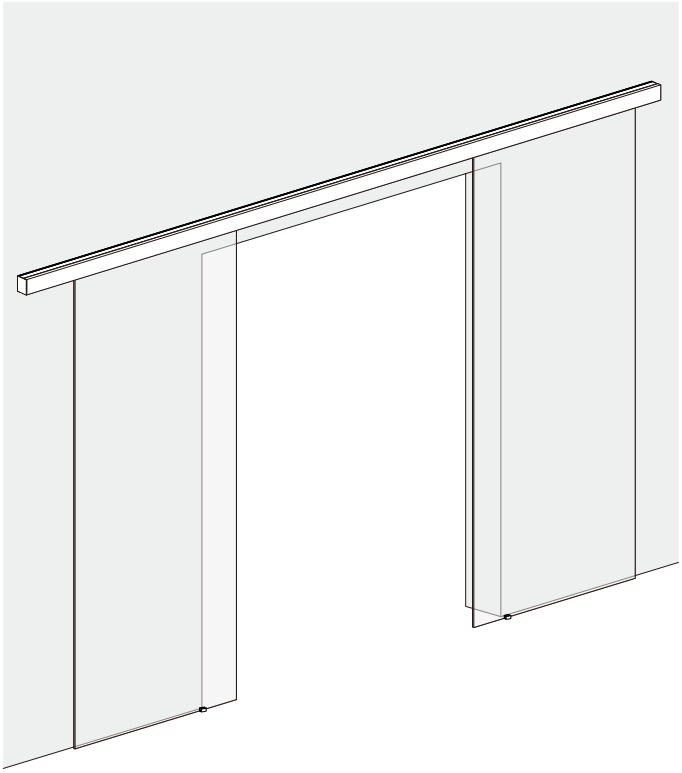

Inhalt

1	Über diese Anleitung	3
2	Sicherheit	3
3	Produktbeschreibung	4
4	Wartung und Pflege	5
5	Demontage und Entsorgung	5
6	Montage und Funktionsprüfung	5
	Montageanleitung (▭ / ▭▭)	24

Contents

1	About this manual	6
2	Safety	6
3	Product description	7
4	Maintenance and care	8
5	Dismantling and disposal	8
6	Mounting and function check	8
	Mounting instruction (▭ / ▭▭)	24

Índice

1	Acerca de estas instrucciones	9
2	Seguridad	9
3	Descripción del producto	10
4	Mantenimiento y cuidado	11
5	Desmontaje y eliminación	11
6	Montaje y comprobación del funcionamiento	11
	Instrucciones de montaje (▭ / ▭▭)	24

Sommaire

1	A propos de ces instructions	12
2	Sécurité	12
3	Description des produits	13
4	Entretien et maintenance	14
5	Démontage et mise au rebut	14
6	Montage et contrôle du fonctionnement	14
	Notice de pose (▭ / ▭▭)	24

Indice

1	Cenni sul manuale	15
2	Sicurezza	15
3	Descrizione del prodotto	16
4	Cura e manutenzione	17
5	Smontaggio e smaltimento	17
6	Montaggio e controllo del funzionamento	17
	Istruzioni per il montaggio (▭ / ▭▭)	24

Содержание

1	О данной инструкции	18
2	Безопасность	18
3	Описание изделия	19
4	Обслуживание и уход	20
5	Демонтаж и утилизация	20
6	Монтаж и проверка работы	20
	Инструкция по монтажу (▭ / ▭▭)	24

Obsah

1	O tomto návodu	21
2	Bezpečnost	21
3	Popis výrobku	22
4	Údržba a péče	23
5	Demontáž a likvidace	23
6	Montáž a funkční zkouška	23
	Montážní návod (▭ / ▭▭)	24

1 Über diese Anleitung

1.1 Informationen zur Anleitung

Diese Anleitung beschreibt die Montage des Glasschiebetürsystems in den Ausführungen einflügelig (Laufschiene 2000 mm und 2400 mm) und zweiflügelig (Laufschiene 4000 mm), jeweils ohne und mit SoftClose-Einzugsdämpfung. Die Montage wird im Bildteil Schritt für Schritt gezeigt. Bei spiegelbildlichem Einbau (andere Öffnungsrichtung) sind alle Schritte spiegelbildlich auszuführen. Jede Ausführung ist im Bildteil getrennt gekennzeichnet. Montieren Sie das System entsprechend der Kennzeichnung Ihrer Ausführung.

1.2 Zielgruppe

Das Glasschiebetürsystem darf nur von Fachpersonal montiert werden.

1.3 Verwendete Symbole

1.3.1 Sicherheitshinweise

VORSICHT

Dieses Signalwort weist auf eine möglicherweise gefährliche Situation hin, die zu geringfügigen oder leichten Verletzungen führen kann, wenn sie nicht gemieden wird.

1.3.2 Montage

1	Reihenfolge der Montageschritte
(A)	Positionsbuchstabe des Bauteils (siehe Lieferumfang)
x2	Anzahl der Teile
6 Nm	Anzugsdrehmoment
✓✗	Richtig / falsch
L / R	L = links, R = rechts (Position an der Laufschiene)
	Einflügelige Ausführung (Laufschiene 2000 mm / 2400 mm)
	Zweiflügelige Ausführung (Laufschiene 4000 mm)
~~SOFTCLOSE~~	Ausführung ohne SoftClose
SOFTCLOSE	Ausführung mit SoftClose
x7|x8	Stückzahl bei Laufschiene 2000 mm | 2400 mm

1.4 Bestimmungsgemäße Verwendung

- Das Schiebetürsystem ist nur für den trockenen Innenbereich geeignet.
- Das Schiebetürsystem ist nur für manuelles, langsames Öffnen und Schließen geeignet.

1.5 Anforderungen an den Glasflügel

- Es darf nur Einscheibensicherheitsglas (ESG) mit einer Dicke von 8 mm oder 10 mm verwendet werden.
- Der Klemmbereich muss plan und unbeschichtet sein (keine selbstreinigenden Beschichtungen).
- Glasbreite und Glasgewicht gemäß den technischen Daten (Kapitel 3.3) beachten.

1.6 Anforderungen an die Wand und das Befestigungsmaterial

- Das System kann an der Wand oder an der Decke montiert werden.
- Die Unterkonstruktion/Wand muss dauerhaft tragfähig, plan und lotrecht sein (max. Toleranz: 2 mm pro Meter).
- Das Befestigungsmaterial muss für die Unterkonstruktion/Wand und für das Türflügelgewicht geeignet sein. Prüfen Sie, ob das mitgelieferte Befestigungsmaterial (Dübel Ø 8 mm, Schrauben ST4,8 x 50) für den vorhandenen Untergrund geeignet ist. Verwenden Sie andernfalls geeignetes Befestigungsmaterial.
- Die Wand muss eine Bohrtiefe von mindestens 50 mm zulassen.

2 Sicherheit

- Das Schiebetürsystem mit mindestens 2 Personen montieren.
- Schutzkleidung tragen.
- Zweiflügelig: Die Türflügel so montieren, dass der Abstand zwischen beiden Flügeln in geschlossener Stellung mindestens 5 mm beträgt.

VORSICHT

Verletzungsgefahr durch unzureichende Befestigung.

Das Befestigungsmaterial muss den Anforderungen der Unterkonstruktion/Wand und dem Türflügelgewicht entsprechen.

- Beachten Sie die technischen Hinweise des Befestigungsmaterials.

VORSICHT

Verletzungsgefahr durch Glasbruch während der Montage.

Eine unsachgemäße Montage kann zu Glasbruch und Verletzungen führen.

- Gläser zum Lagern auf Böcke oder Klotzhölzer stellen und gegen Umfallen sichern.

VORSICHT

Verletzungsgefahr durch Quetschen.

Bei der Montage kann es zu Quetschverletzungen der Finger kommen.

- Schutzhandschuhe tragen.
- Gläser mit Saugheber anheben und einsetzen.

VORSICHT

Verletzungsgefahr durch herabfallende Türflügel.

Ein nicht vollständig montiertes oder falsch eingestelltes System kann zum Herabfallen des Türflügels führen.

- Klemmbacken mit 6 Nm anziehen.
- Laufwagen, Endanschläge und Bodenführung vollständig montieren und prüfen.

VORSICHT

Verletzungsgefahr durch unsachgemäße Reinigung der Gläser.

Eine unsachgemäße Reinigung der Gläser kann dazu führen, dass die Gläser aus den Beschlägen rutschen und Verletzungen durch Glasbruch verursachen.

- Nur silikon- und ölfreie Reiniger verwenden (z. B. Aceton).

3 Produktbeschreibung

3.1 Ausführungen

Ausführung	Laufschiene	Türflügel
Einflügelig	2000 mm	1
Einflügelig	2400 mm	1
Zweiflügelig	4000 mm	2

Jede Ausführung ist ohne und mit SoftClose-Einzugsdämpfung lieferbar.

3.2 Lieferumfang

Pos.	Bezeichnung	1 Flügel 2000 mm	1 Flügel 2400 mm	2 Flügel 4000 mm
A	Laufschiene	1	1	1
A	Dübel Ø 8 mm / Schrauben ST4,8 x 50 (Schiene)	7	8	14
B	Abdeckblende	1	1	1
C	Laufwagen (bei SoftClose mit Einzugsdämpfer)	2	2	4
D	Klemmbacke	2	2	4
E	Endkappe	1	1	1
F	Endkappe (Gegenseite)	1	1	1
G	Endanschlag	2	2	4
H	Mitnehmer (nur bei SoftClose)	2	2	4
I	Bodenführung	1	1	2
I	Schrauben ST4,8 x 32 / Dübel Ø 8 mm (Bodenführung)	2	2	4
–	Sechskantschlüssel-Satz	1	1	1
–	Gabelschlüssel	1	1	1

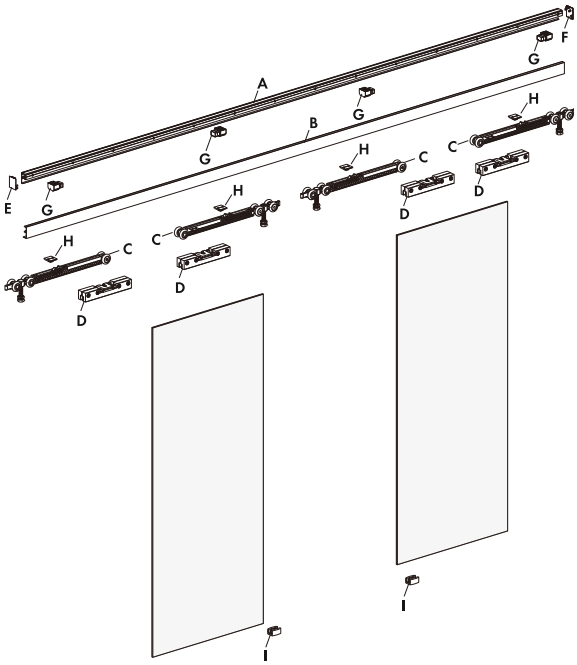

Die Zeichnung zeigt die zweiflügelige Ausführung mit SoftClose.

3.3 Technische Daten

Glasdicke	8/10 mm
Glasart	ESG
Bohrabstand Schiene	300 mm
Bohrtiefe / Bohrer	50 mm / Ø 8 mm
Abstand Glas – Wand	15 mm
Bodenfreiheit	10 mm
Höhenverstellung Laufwagen	± 3 mm
Anzugsdrehmoment Klemmbacken	6 Nm
Bodenführung für Glasdicke	8 – 12 mm
Mindestabstand der Türflügel (zweiflügelig)	5 mm

Laufschiene	Glasbreite min.	Glasbreite max.
2000 mm	650 mm	1025 mm
2400 mm	650 mm	1250 mm
4000 mm	650 mm je Flügel	1050 mm je Flügel

Glashöhe max.	2500 mm
Türflügelgewicht max.	80 kg (je Flügel)

3.4 Benötigtes Werkzeug

Für die Montage wird folgendes Werkzeug benötigt. Es wird nur ein Bohrer mit Ø 8 mm benötigt.

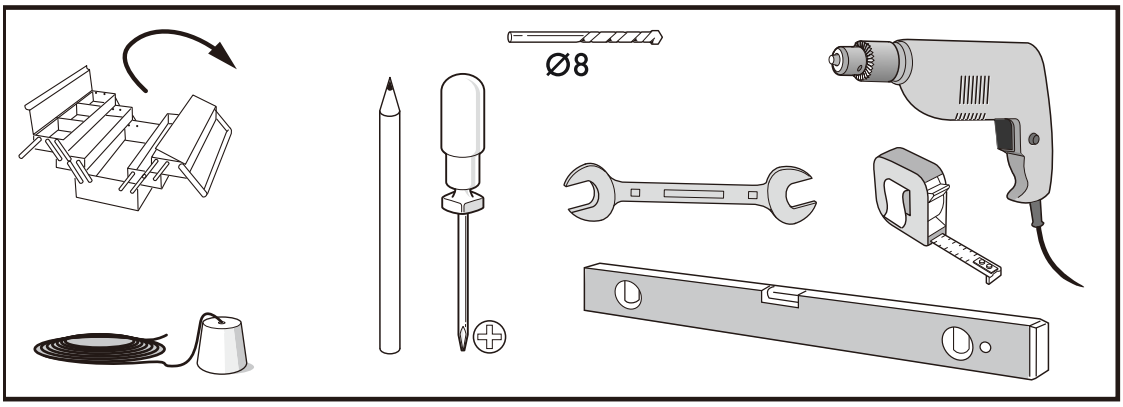

4 Wartung und Pflege

- mind. 5 Jahre wartungsfreier Betrieb (bei 25 Betätigungen pro Tag)
- beschädigte Bauteile unverzüglich austauschen
- nur Originalteile des Herstellers verwenden
- gelegentliche Reinigung, insbesondere der Lauffläche, nur mit einem feuchten Tuch

5 Demontage und Entsorgung

Die Demontage erfolgt in umgekehrter Reihenfolge zur Montage. Die ordnungsgemäße Entsorgung unterliegt den geltenden nationalen gesetzlichen Vorschriften.

6 Montage und Funktionsprüfung

Die Montageschritte sind im Bildteil ab Seite 24 dargestellt: einflügelig ab Seite 24, zweiflügelig ab Seite 35. Ausführungen mit SoftClose sind im Bildteil mit dem Zeichen SoftClose gekennzeichnet.

Nach der Montage prüfen:

- Der Türflügel lässt sich mehrfach leichtgängig öffnen und schließen.
- Höhe über die Laufwagen einstellen (± 3 mm), Bodenfreiheit 10 mm.
- Endanschläge, Bodenführung und Klemmbacken sitzen fest.
- Bei SoftClose: Der Türflügel wird sanft eingezogen.
- Zweiflügelig: Die Türflügel dürfen sich in keiner Stellung berühren (Mindestabstand 5 mm).

1 About this manual

1.1 Information about the manual

This manual describes the mounting of the sliding glass door system in the versions single-leaf (track 2000 mm and 2400 mm) and double-leaf (track 4000 mm), each with and without SoftClose soft-close damping. The mounting is shown step by step in the illustrated section. For mirrored installation (opposite opening direction) all steps must be carried out in mirror image. Each version is marked separately in the illustrated section. Mount the system according to the marking of your version.

1.2 Target group

The sliding glass door system may only be mounted by qualified personnel.

1.3 Symbols used

1.3.1 Safety instructions

CAUTION

This signal word indicates a situation of potential risk, which could lead to minor or slight injury if not averted.

1.3.2 Installation

1	Order of the mounting steps
(A)	Item letter of the component (see parts included)
x2	Number of parts
6 Nm	Tightening torque
✓✗	Correct / incorrect
L / R	L = left, R = right (position on the track)
	Single-leaf version (track 2000 mm / 2400 mm)
	Double-leaf version (track 4000 mm)
~~SOFTCLOSE~~	Version without SoftClose
SOFTCLOSE	Version with SoftClose
x7|x8	Quantity for track 2000 mm | 2400 mm

1.4 Intended use

- The sliding door system is only suitable for dry indoor areas.
- The sliding door system is only suitable for manual, slow opening and closing.

1.5 Requirements for the glass door panel

- Only toughened safety glass (TSG/ESG) with a thickness of 8 mm or 10 mm may be used.
- The clamping area must be flat and uncoated (no self-cleaning coatings).
- Observe glass width and glass weight according to the technical data (chapter 3.3).

1.6 Requirements for wall and mounting hardware

- The system can be mounted on the wall or on the ceiling.
- The supporting structure/wall must be capable of bearing loads long-term, as well as level and perpendicular throughout (max. tolerance: 2 mm per metre).
- The mounting hardware must be suitable for the supporting structure/wall and the weight of the door panel. Check whether the supplied mounting hardware (plugs Ø 8 mm, screws ST4.8 x 50) is suitable for the existing substrate. Otherwise use suitable mounting hardware.
- The wall must allow a drilling depth of at least 50 mm.

2 Safety

- The sliding door system must be mounted by at least 2 persons.
- Protective clothing must be worn.
- Double-leaf: Mount the door panels so that the distance between both panels in the closed position is at least 5 mm.

CAUTION

Risk of injury due to inadequate mounting.

The mounting hardware must comply with the requirements for the supporting structure/wall and the weight of the door panel.

- Refer to the technical instructions for the mounting hardware.

CAUTION

Risk of injury from broken glass during mounting.

Incorrect mounting can lead to broken glass and injuries.

- Store glass on trestles or wooden blocks and ensure that it cannot fall.

CAUTION

Risk of injury by crushing.

Finger crushing may occur during mounting.

- Wear protective gloves.
- Lift glass with vacuum lifter and insert.

CAUTION

Risk of injury from falling door panels.

A system that is not completely mounted or incorrectly adjusted can cause the door panel to fall.

- Tighten the clamping jaws to 6 Nm.
- Mount and check roller carriages, end stops and floor guide completely.

CAUTION

Risk of injury due to incorrect cleaning of glass.

Incorrect cleaning of the glass can lead to the glass slipping out of its fittings and causing injury from broken glass.

- Use only silicone- and oil-free cleaning agents (e.g. acetone).

3 Product description

3.1 Versions

Version	Track	Door panels
Single-leaf	2000 mm	1
Single-leaf	2400 mm	1
Double-leaf	4000 mm	2

Each version is available without and with SoftClose soft-close damping.

3.2 Parts included

Item	Description	1 leaf 2000 mm	1 leaf 2400 mm	2 leaves 4000 mm
A	Track	1	1	1
A	Plugs Ø 8 mm / screws ST4.8 x 50 (track)	7	8	14
B	Cover profile	1	1	1
C	Roller carriage (with soft-close damper for SoftClose)	2	2	4
D	Clamping jaw	2	2	4
E	End cap	1	1	1
F	End cap (opposite side)	1	1	1
G	End stop	2	2	4
H	Driver (SoftClose only)	2	2	4
I	Floor guide	1	1	2
I	Screws ST4.8 x 32 / plugs Ø 8 mm (floor guide)	2	2	4
–	Hex key set	1	1	1
–	Open-end wrench	1	1	1

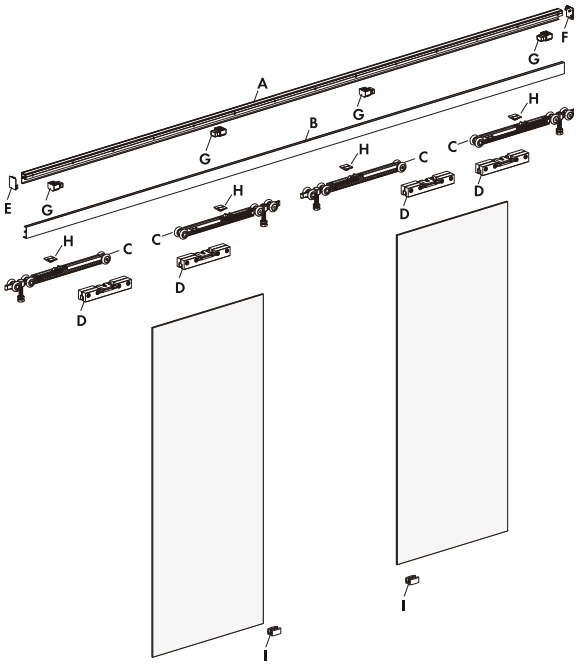

The drawing shows the double-leaf version with SoftClose.

3.3 Technical data

Glass thickness	8/10 mm
Glass type	ESG (toughened safety glass)
Drilling spacing, track	300 mm
Drilling depth / drill bit	50 mm / Ø 8 mm
Distance glass – wall	15 mm
Floor clearance	10 mm
Height adjustment, carriage	± 3 mm
Tightening torque, clamping jaws	6 Nm
Floor guide for glass thickness	8 – 12 mm
Minimum distance between door panels (double-leaf)	5 mm

Track	Glass width min.	Glass width max.
2000 mm	650 mm	1025 mm
2400 mm	650 mm	1250 mm
4000 mm	650 mm per leaf	1050 mm per leaf

Glass height max.	2500 mm
Door panel weight max.	80 kg (per leaf)

3.4 Required tools

The following tools are required for mounting. Only one drill bit with Ø 8 mm is required.

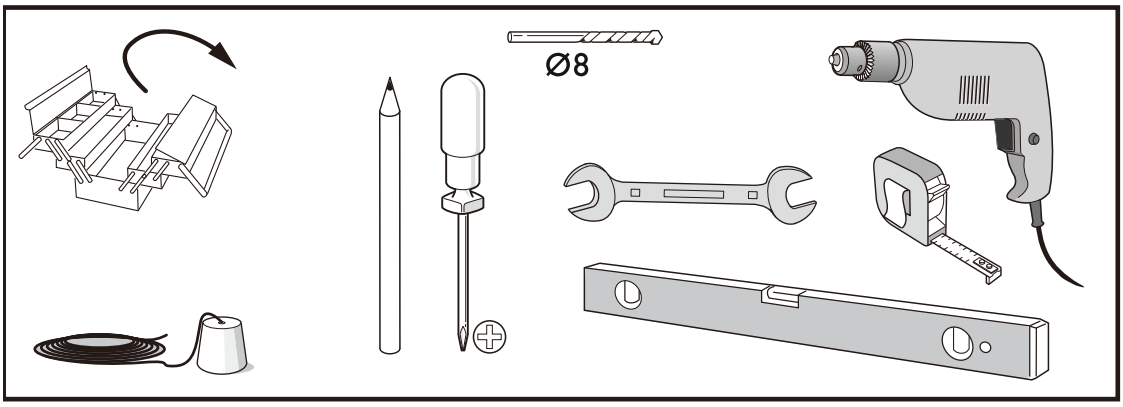

4 Maintenance and care

- at least 5 years maintenance-free operation (at 25 actuations per day)
- replace damaged components immediately
- use only original parts of the manufacturer
- occasional cleaning, especially of the running surface, only with a damp cloth

5 Dismantling and disposal

Dismantling is carried out in reverse order of the mounting instructions. Proper disposal is subject to valid national regulations.

6 Mounting and function check

The mounting steps are shown in the illustrated section from page 24: single-leaf from page 24, double-leaf from page 35. Versions with SoftClose are marked with the SoftClose symbol in the illustrated section.

Check after mounting:

- The door panel opens and closes smoothly several times.
- Adjust the height via the roller carriages (± 3 mm), floor clearance 10 mm.
- End stops, floor guide and clamping jaws are firmly seated.
- With SoftClose: the door panel is drawn in gently.
- Double-leaf: the door panels must not touch in any position (minimum distance 5 mm).

1 Acerca de estas instrucciones

1.1 Información sobre las instrucciones

Estas instrucciones describen el montaje del sistema de puerta corredera de vidrio en las versiones de una hoja (guía 2000 mm y 2400 mm) y de dos hojas (guía 4000 mm), en cada caso sin y con amortiguación de cierre suave SoftClose. El montaje se muestra paso a paso en la parte gráfica. En caso de montaje simétrico (otro sentido de apertura), todos los pasos deben realizarse de forma simétrica. Cada versión está identificada por separado en la parte gráfica. Monte el sistema según la identificación de su versión.

1.2 Grupo destinatario

El sistema de puerta corredera de vidrio solo puede ser montado por personal especializado.

1.3 Símbolos utilizados

1.3.1 Advertencias de seguridad

PRECAUCIÓN

Esta palabra de advertencia señala una situación de posible peligro que podría provocar lesiones mínimas o leves, si no se evita.

1.3.2 Montaje

1	Orden de los pasos de montaje
(A)	Letra de posición del componente (véase volumen de suministro)
x2	Número de piezas
6 Nm	Par de apriete
✓✗	Correcto / incorrecto
L / R	L = izquierda, R = derecha (posición en la guía)
	Versión de una hoja (guía 2000 mm / 2400 mm)
	Versión de dos hojas (guía 4000 mm)
~~SOFTCLOSE~~	Versión sin SoftClose
SOFTCLOSE	Versión con SoftClose
x7|x8	Cantidad con guía 2000 mm | 2400 mm

1.4 Uso previsto

- El sistema de puerta corredera es adecuado únicamente para uso en interiores secos.
- El sistema de puerta corredera solo es adecuado para abrir y cerrar a mano lentamente.

1.5 Requisitos para la hoja de vidrio

- Solo se puede utilizar vidrio de seguridad de una sola hoja (ESG) con un espesor de 8 mm o 10 mm.
- La zona de sujeción debe ser plana y no estar revestida (sin revestimientos de autolimpieza).
- Tenga en cuenta la anchura y el peso del vidrio según los datos técnicos (capítulo 3.3).

1.6 Requisitos de la pared y del material de fijación

- El sistema puede montarse en la pared o en el techo.
- La capa portante/pared debe ser constantemente resistente, plana y vertical (máx. tolerancia: 2 mm por metro).
- El material de fijación debe ser adecuado para la capa portante/pared y para el peso de la hoja de la puerta. Compruebe si el material de fijación suministrado (tacos Ø 8 mm, tornillos ST4,8 x 50) es adecuado para el soporte existente. En caso contrario, utilice material de fijación adecuado.
- La pared debe permitir una profundidad de taladrado de al menos 50 mm.

2 Seguridad

- Deben montar el sistema de puerta corredera al menos 2 personas.
- Lleve ropa de protección.
- Dos hojas: montar las hojas de manera que la distancia entre ambas hojas en posición cerrada sea de al menos 5 mm.

PRECAUCIÓN

Peligro de lesiones por una fijación insuficiente.

El material de fijación debe ser adecuado para los requisitos de la capa portante/pared y para el peso de la hoja de la puerta.

- Tenga en cuenta las instrucciones técnicas del material de fijación.

PRECAUCIÓN

Peligro de lesiones por vidrios rotos durante el montaje.

Un montaje inadecuado puede hacer que se rompan vidrios y provocar lesiones.

- Para almacenar, deposite los vidrios sobre soportes o tacos de madera y asegúrelos contra caídas.

PRECAUCIÓN

¡Peligro de lesiones por aplastamiento!

Durante el montaje pueden producirse lesiones por aplastamiento de los dedos.

- Utilizar guantes de protección.
- Elevar y colocar los vidrios con ventosas.

PRECAUCIÓN

Peligro de lesiones por caída de las hojas de la puerta.

Un sistema montado de forma incompleta o ajustado incorrectamente puede provocar la caída de la hoja.

- Apretar las mordazas con 6 Nm.
- Montar y comprobar por completo los carros, los topes finales y la guía del suelo.

PRECAUCIÓN

Peligro de lesiones por una limpieza inadecuada del vidrio.

La limpieza inadecuada de los vidrios puede hacer que los vidrios se salgan de sus herrajes y causen lesiones al romperse.

- Utilizar solo productos de limpieza libres de silicona y aceite (p. ej. acetona).

3 Descripción del producto

3.1 Versiones

Versión	Guía	Hojas
Una hoja	2000 mm	1
Una hoja	2400 mm	1
Dos hojas	4000 mm	2

Cada versión está disponible sin y con amortiguación de cierre suave SoftClose.

3.2 Volumen de suministro

Pos.	Denominación	1 hoja 2000 mm	1 hoja 2400 mm	2 hojas 4000 mm
A	Guía	1	1	1
A	Tacos Ø 8 mm / tornillos ST4,8 x 50 (guía)	7	8	14
B	Perfil de cobertura	1	1	1
C	Carro de rodillos (con amortiguador de cierre suave en SoftClose)	2	2	4
D	Mordaza	2	2	4
E	Tapa final	1	1	1
F	Tapa final (lado opuesto)	1	1	1
G	Tope final	2	2	4
H	Arrastrador (solo con SoftClose)	2	2	4
I	Guía del suelo	1	1	2
I	Tornillos ST4,8 x 32 / tacos Ø 8 mm (guía del suelo)	2	2	4
–	Juego de llaves hexagonales	1	1	1
–	Llave de boca	1	1	1

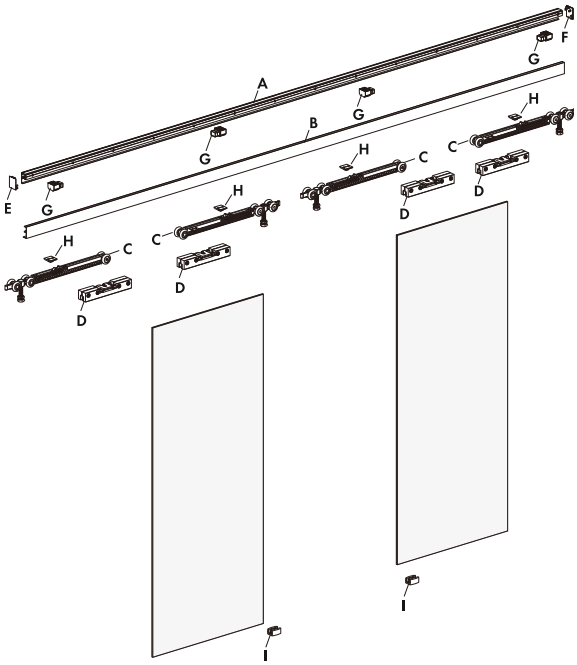

El dibujo muestra la versión de dos hojas con SoftClose.

3.3 Datos técnicos

Espesor del vidrio	8/10 mm
Tipo de vidrio	ESG
Distancia de taladros, guía	300 mm
Profundidad de taladro / broca	50 mm / Ø 8 mm
Distancia vidrio – pared	15 mm
Altura libre al suelo	10 mm
Ajuste de altura, carro	± 3 mm
Par de apriete de las mordazas	6 Nm
Guía del suelo para espesor de vidrio	8 – 12 mm
Distancia mínima entre las hojas (dos hojas)	5 mm

Guía	Anchura de vidrio mín.	Anchura de vidrio máx.
2000 mm	650 mm	1025 mm
2400 mm	650 mm	1250 mm
4000 mm	650 mm por hoja	1050 mm por hoja

Altura máx. del vidrio	2500 mm
Peso máx. de la hoja	80 kg (por hoja)

3.4 Herramientas necesarias

Para el montaje se necesitan las siguientes herramientas. Solo se necesita una broca con Ø 8 mm.

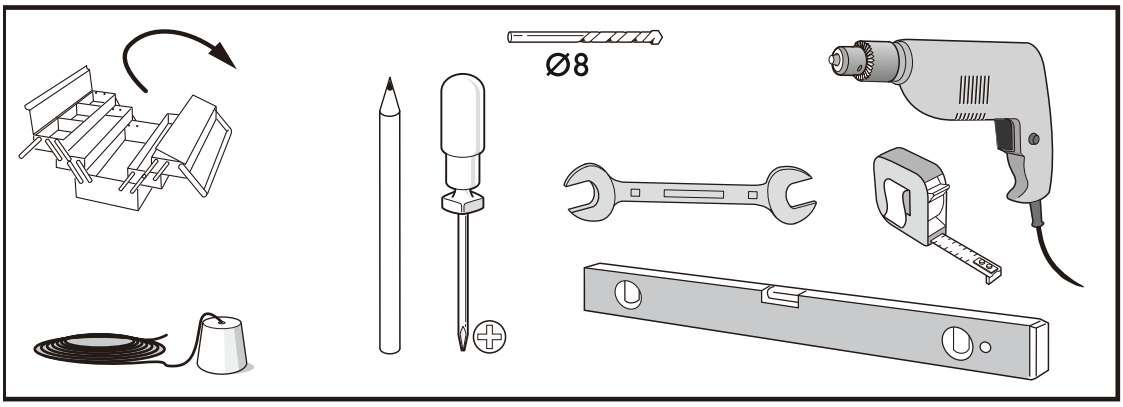

4 Mantenimiento y cuidado

- mín. 5 años de operación sin mantenimiento (con 25 activaciones al día)
- Sustituir inmediatamente los componentes dañados.
- Utilizar solo piezas originales del fabricante
- Limpieza ocasional, en particular en las superficies de rodamiento, únicamente con un paño húmedo.

5 Desmontaje y eliminación

El desmontaje se realiza en el orden inverso al montaje. El correcto desechamiento queda sujeto a las regulaciones legislativas nacionales aplicables.

6 Montaje y comprobación del funcionamiento

Los pasos de montaje se muestran en la parte gráfica a partir de la página 24: una hoja desde la página 24, dos hojas desde la página 35. Las versiones con SoftClose están identificadas en la parte gráfica con el símbolo SoftClose.

Comprobar tras el montaje:

- La hoja se abre y se cierra varias veces con suavidad.
- Ajustar la altura mediante los carros (± 3 mm), altura libre al suelo 10 mm.
- Los topes finales, la guía del suelo y las mordazas están bien fijados.
- Con SoftClose: la hoja se retiene suavemente al cerrar.
- Dos hojas: las hojas no deben tocarse en ninguna posición (distancia mínima 5 mm).

1 A propos de ces instructions

1.1 Informations sur les instructions d'utilisation

Cette notice décrit le montage du système de porte coulissante en verre dans les versions à un vantail (rail 2000 mm et 2400 mm) et à deux vantaux (rail 4000 mm), chacune sans et avec amortissement SoftClose. Le montage est illustré étape par étape dans la partie illustrée. En cas de montage inversé (autre sens d'ouverture), toutes les étapes doivent être réalisées de manière inversée. Chaque version est identifiée séparément dans la partie illustrée. Montez le système selon l'identification de votre version.

1.2 Groupe cible

Le système de porte coulissante en verre ne doit être monté que par des personnes qualifiées.

1.3 Symboles utilisés

1.3.1 Consignes de sécurité

ATTENTION

Cette mention d'avertissement indique une situation potentiellement dangereuse qui pourrait entraîner des blessures mineures ou légères, si elle n'est pas évitée.

1.3.2 Assemblage

1	Ordre des étapes de montage
(A)	Lettre de position du composant (voir composition de la livraison)
x2	Nombre de pièces
6 Nm	Couple de serrage
✓✗	Correct / incorrect
L / R	L = gauche, R = droite (position sur le rail)
	Version à un vantail (rail 2000 mm / 2400 mm)
	Version à deux vantaux (rail 4000 mm)
~~SOFTCLOSE~~	Version sans SoftClose
SOFTCLOSE	Version avec SoftClose
x7|x8	Quantité pour rail 2000 mm | 2400 mm

1.4 Utilisation conforme

- Le système de portes coulissantes convient uniquement aux zones intérieures à l'abri de l'humidité.
- Le système de portes coulissantes est adapté uniquement pour une ouverture et une fermeture manuelles lentes.

1.5 Exigences pour le vantail en verre

- Seul du verre de sécurité trempé (ESG) d'une épaisseur de 8 mm ou 10 mm peut être utilisé.
- La zone de serrage doit être plane et sans revêtement (pas de revêtements autonettoyants).
- Respecter la largeur et le poids du verre selon les données techniques (chapitre 3.3).

1.6 Exigences relatives au mur et au matériel de fixation

- Le système peut être monté au mur ou au plafond.
- La structure porteuse/le mur doivent être résistants, plans et verticaux (tolérance max. : 2 mm par mètre).
- Le matériel de fixation doit être adapté à la structure porteuse/au mur et au poids du vantail. Vérifier si le matériel de fixation fourni (chevilles Ø 8 mm, vis ST4,8 x 50) convient au support existant. Sinon, utiliser un matériel de fixation adapté.
- Le mur doit permettre une profondeur de perçage d'au moins 50 mm.

2 Sécurité

- Monter le système de portes coulissantes avec au moins 2 personnes.
- Porter des vêtements de protection.
- Deux vantaux : monter les vantaux de sorte que la distance entre les deux vantaux en position fermée soit d'au moins 5 mm.

ATTENTION

Risque de blessures causées par une fixation insuffisante.

Le matériel de fixation doit être adapté aux exigences sur la structure porteuse/le mur et dimensionné pour être compatible avec le poids du battant de la porte.

- Respecter les indications techniques relatives au matériel de fixation.

ATTENTION

Risque de blessures causées par du verre brisé pendant le montage.

Un assemblage non professionnel peut entraîner des blessures causées par du verre brisé.

- Stocker les vitres sur des blocs de bois et les caler pour les empêcher de tomber.

ATTENTION

Risque de blessures par écrasement.

Risque d'écrasement des doigts lors du montage.

- Porter des gants de protection.
- Soulever et poser les vitres avec une ventouse.

ATTENTION

Risque de blessures par chute du vantail.

Un système incomplètement monté ou mal réglé peut entraîner la chute du vantail.

- Serrer les mâchoires de serrage à 6 Nm.
- Monter et contrôler complètement les chariots, les butées et le guidage au sol.

ATTENTION

Risque de blessures causées par un nettoyage incorrect du verre.

Un nettoyage non professionnel des surfaces en verre peut provoquer le glissement du verre des ferrures et des blessures causées par du verre brisé.

- Utiliser exclusivement un nettoyant sans silicone et non huileux (par ex. de l'acétone).

3 Description des produits

3.1 Versions

Version	Rail	Vantaux
Un vantail	2000 mm	1
Un vantail	2400 mm	1
Deux vantaux	4000 mm	2

Chaque version est disponible sans et avec amortissement SoftClose.

3.2 Composition de la livraison

Rep.	Désignation	1 vantail 2000 mm	1 vantail 2400 mm	2 vantaux 4000 mm
A	Rail de guidage	1	1	1
A	Chevilles Ø 8 mm / vis ST4,8 x 50 (rail)	7	8	14
B	Profil de recouvrement	1	1	1
C	Chariot de roulement (avec amortisseur en version SoftClose)	2	2	4
D	Mâchoire de serrage	2	2	4
E	Embout	1	1	1
F	Embout (côté opposé)	1	1	1
G	Butée	2	2	4
H	Entraîneur (uniquement SoftClose)	2	2	4
I	Guidage au sol	1	1	2
I	Vis ST4,8 x 32 / chevilles Ø 8 mm (guidage au sol)	2	2	4
–	Jeu de clés hexagonales	1	1	1
–	Clé à fourche	1	1	1

Le dessin montre la version à deux vantaux avec SoftClose.

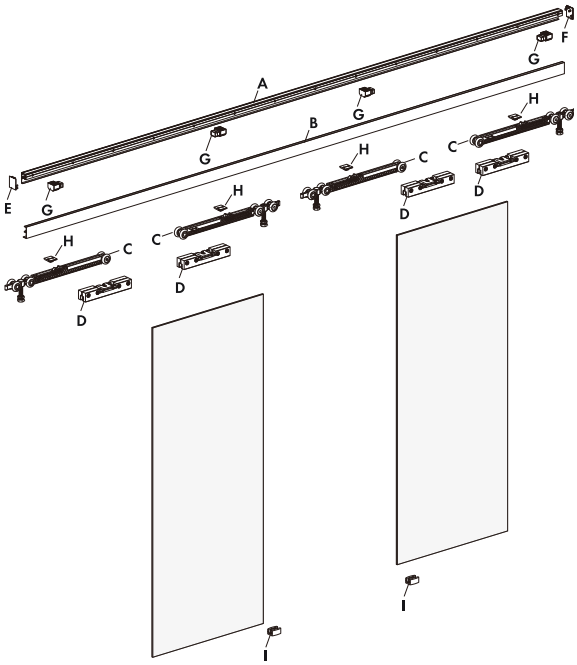

3.3 Données techniques

Épaisseur du verre	8/10 mm
Type de verre	ESG
Entraxe de perçage, rail	300 mm
Profondeur de perçage / foret	50 mm / Ø 8 mm
Distance verre – mur	15 mm
Garde au sol	10 mm
Réglage en hauteur, chariot	± 3 mm
Couple de serrage des mâchoires	6 Nm
Guidage au sol pour épaisseur de verre	8 – 12 mm
Distance minimale entre les vantaux (deux vantaux)	5 mm

Rail	Largeur de verre min.	Largeur de verre max.
2000 mm	650 mm	1025 mm
2400 mm	650 mm	1250 mm
4000 mm	650 mm par vantail	1050 mm par vantail

Hauteur max. du verre	2500 mm
Poids max. du vantail	80 kg (par vantail)

3.4 Outils nécessaires

Les outils suivants sont nécessaires pour le montage. Un seul foret de Ø 8 mm est nécessaire.

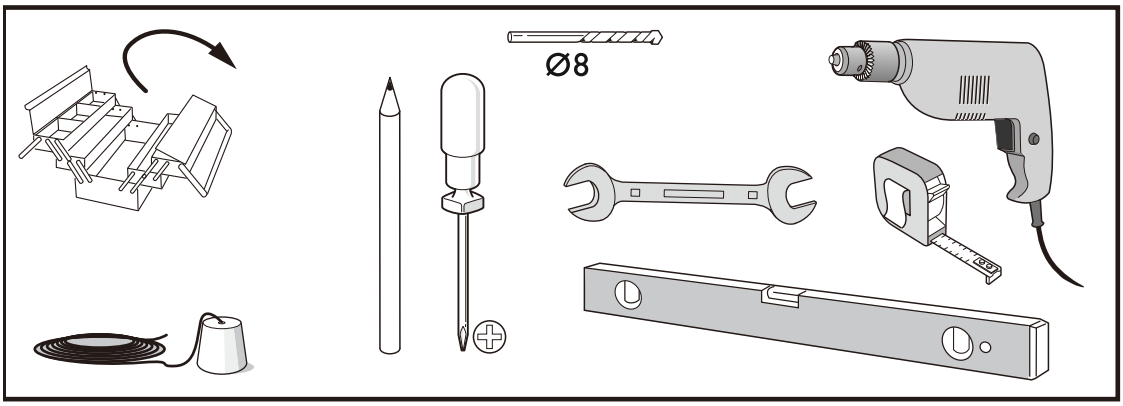

4 Entretien et maintenance

- Fonctionnement sans entretien pendant au moins 5 ans (pour 25 utilisations par jour)
- Remplacer immédiatement les pièces endommagées
- Utiliser uniquement des pièces d'origine du fabricant
- Nettoyer de temps en temps avec un chiffon humide, en particulier la bande de roulement

5 Démontage et mise au rebut

Le démontage s'effectue dans l'ordre inverse du montage. L'élimination conforme est soumise aux dispositions légales en vigueur dans le pays.

6 Montage et contrôle du fonctionnement

Les étapes de montage sont illustrées dans la partie illustrée à partir de la page 24 : un vantail à partir de la page 24, deux vantaux à partir de la page 35. Les versions avec SoftClose sont identifiées par le symbole SoftClose.

Contrôler après le montage :

- Le vantail s'ouvre et se ferme plusieurs fois sans effort.
- Régler la hauteur par les chariots (± 3 mm), garde au sol 10 mm.
- Les butées, le guidage au sol et les mâchoires de serrage sont bien fixés.
- Avec SoftClose : le vantail est retenu en douceur.
- Deux vantaux : les vantaux ne doivent se toucher dans aucune position (distance minimale 5 mm).

1 Cenni sul manuale

1.1 Informazioni sul manuale

Il presente manuale descrive il montaggio del sistema porta scorrevole in vetro nelle versioni a un'anta (guida 2000 mm e 2400 mm) e a due ante (guida 4000 mm), rispettivamente senza e con ammortizzatore SoftClose. Il montaggio è mostrato passo per passo nella parte illustrata. In caso di montaggio speculare (altro senso di apertura) tutti i passaggi vanno eseguiti in modo speculare. Ogni versione è contrassegnata separatamente nella parte illustrata. Montare il sistema secondo il contrassegno della propria versione.

1.2 Destinatari

Il sistema porta scorrevole in vetro può essere montato esclusivamente da tecnici specializzati.

1.3 Simboli utilizzati

1.3.1 Avvertenze di sicurezza

ATTENZIONE

Questo termine viene utilizzato per indicare una situazione di possibile pericolo che, se non evitata, può provocare ferite lievi o lesioni minori.

1.3.2 Montaggio

1	Sequenza delle fasi di montaggio
A	Lettera di posizione del componente (vedere fornitura)
x2	Numero dei pezzi
6 Nm	Coppia di serraggio
✓✗	Corretto / errato
L / R	L = sinistra, R = destra (posizione sulla guida)
	Versione a un'anta (guida 2000 mm / 2400 mm)
	Versione a due ante (guida 4000 mm)
~~SOFTCLOSE~~	Versione senza SoftClose
SOFTCLOSE	Versione con SoftClose
x7|x8	Quantità con guida 2000 mm | 2400 mm

1.4 Uso previsto

- Il sistema porta scorrevole è concepito esclusivamente per locali interni e asciutti.
- Il sistema porta scorrevole è idoneo soltanto per operazioni manuali e lente di apertura e chiusura.

1.5 Requisiti per l'anta in vetro

- Può essere utilizzato esclusivamente vetro di sicurezza temprato (ESG) con spessore di 8 mm o 10 mm.
- La zona di bloccaggio dev'essere livellata e priva di rivestimento (nessun rivestimento autopulente).
- Rispettare larghezza e peso del vetro secondo i dati tecnici (capitolo 3.3).

1.6 Requisiti per la parete e i materiali di fissaggio

- Il sistema può essere montato a parete o a soffitto.
- La struttura sottostante/parete dev'essere permanentemente in grado di sostenere il peso, rimanendo a piombo e livellata (massima tolleranza: 2 mm al metro).
- I materiali di fissaggio devono essere compatibili con la struttura sottostante/parete e con il peso dell'anta. Verificare che i materiali di fissaggio in dotazione (tasselli Ø 8 mm, viti ST4,8 x 50) siano idonei al fondo esistente. In caso contrario utilizzare materiali di fissaggio idonei.
- La parete deve consentire una profondità di foratura di almeno 50 mm.

2 Sicurezza

- Il sistema porta scorrevole deve essere montato da almeno 2 persone.
- Indossare abbigliamento protettivo.
- A due ante: montare le ante in modo che la distanza tra le due ante in posizione chiusa sia di almeno 5 mm.

ATTENZIONE

Pericolo di lesioni in caso di fissaggio non sufficientemente saldo.

I materiali di fissaggio devono essere compatibili con la struttura sottostante/parete e con il peso delle ante della porta.

- Osservare le indicazioni tecniche relative ai materiali di fissaggio.

ATTENZIONE

Pericolo di lesioni dovute alla rottura del vetro durante il montaggio.

Procedure di montaggio scorrette possono provocare lesioni dovute alla rottura del vetro.

- Per l'immagazzinaggio, disporre i vetri su appositi supporti o su blocchetti di legno per prevenirne la caduta.

ATTENZIONE

Pericolo di lesioni dovute allo schiacciamento.

Durante il montaggio vi è il rischio di lesioni alle dita a seguito di schiacciamento.

- Indossare guanti di protezione.
- Per sollevare e disporre i vetri servirsi di ventose di sollevamento.

ATTENZIONE

Pericolo di lesioni per caduta dell'anta.

Un sistema montato in modo incompleto o regolato in modo errato può provocare la caduta dell'anta.

- Serrare le ganasce di serraggio a 6 Nm.
- Montare e controllare completamente carrelli, fermi finali e guida a pavimento.

ATTENZIONE

Pericolo di lesioni in caso di operazioni scorrette di pulizia dei vetri.

Scorrette operazioni di pulizia dei vetri possono provocare lo scivolamento degli stessi dalle bandelle, con conseguenti lesioni dovute alla rottura del vetro.

- Utilizzare soltanto detergenti privi di silicone e oli (ad es. acetone).

3 Descrizione del prodotto

3.1 Versioni

Versione	Guida	Ante
Un'anta	2000 mm	1
Un'anta	2400 mm	1
Due ante	4000 mm	2

Ogni versione è disponibile senza e con ammortizzatore SoftClose.

3.2 Fornitura

Pos.	Denominazione	1 anta 2000 mm	1 anta 2400 mm	2 ante 4000 mm
A	Guida	1	1	1
A	Tasselli Ø 8 mm / viti ST4,8 x 50 (guida)	7	8	14
B	Profilo di copertura	1	1	1
C	Carrello (con ammortizzatore nella versione SoftClose)	2	2	4
D	Ganascia di serraggio	2	2	4
E	Copertura frontale	1	1	1
F	Copertura frontale (lato opposto)	1	1	1
G	Fermo finale	2	2	4
H	Trascinatore (solo SoftClose)	2	2	4
I	Guida a pavimento	1	1	2
I	Viti ST4,8 x 32 / tasselli Ø 8 mm (guida a pavimento)	2	2	4
–	Set di chiavi esagonali	1	1	1
–	Chiave a forchetta	1	1	1

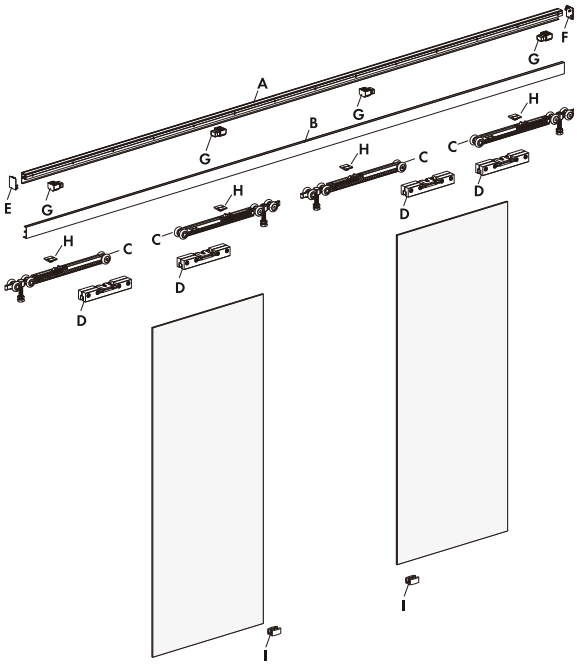

Il disegno mostra la versione a due ante con SoftClose.

3.3 Dati tecnici

Spessore del vetro	8/10 mm
Tipo di vetro	ESG
Interasse fori, guida	300 mm
Profondità foro / punta	50 mm / Ø 8 mm
Distanza vetro – parete	15 mm
Distanza dal pavimento	10 mm
Regolazione in altezza, carrello	± 3 mm
Coppia di serraggio ganasce	6 Nm
Guida a pavimento per spessore vetro	8 – 12 mm
Distanza minima tra le ante (due ante)	5 mm

Guida	Larghezza vetro min.	Larghezza vetro max.
2000 mm	650 mm	1025 mm
2400 mm	650 mm	1250 mm
4000 mm	650 mm per anta	1050 mm per anta

Altezza max. del vetro	2500 mm
Peso max. dell'anta	80 kg (per anta)

3.4 Utensili necessari

Per il montaggio sono necessari i seguenti utensili. È necessaria una sola punta con Ø 8 mm.

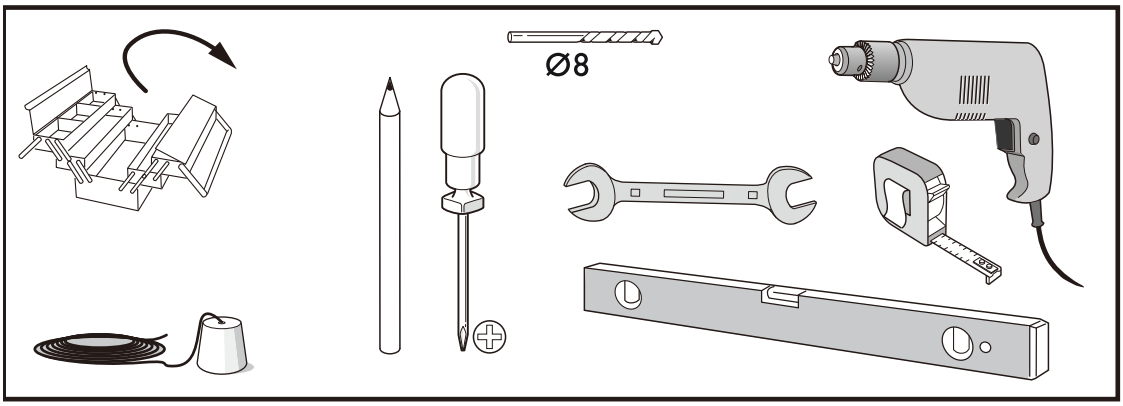

4 Cura e manutenzione

- almeno 5 anni di esercizio senza manutenzione (a un regime di 25 attivazioni al giorno)
- sostituire tempestivamente i componenti danneggiati
- utilizzare soltanto ricambi originali del produttore
- pulire occasionalmente, specialmente le zone di scorrimento, utilizzando esclusivamente un panno umido

5 Smontaggio e smaltimento

Lo smontaggio avviene in ordine inverso rispetto al montaggio. Il regolare smaltimento è soggetto alle prescrizioni di legge nazionali vigenti.

6 Montaggio e controllo del funzionamento

Le fasi di montaggio sono illustrate nella parte illustrata a partire da pagina 24: un'anta da pagina 24, due ante da pagina 35. Le versioni con SoftClose sono contrassegnate dal simbolo SoftClose.

Controllare dopo il montaggio:

- L'anta si apre e si chiude più volte senza sforzo.
- Regolare l'altezza tramite i carrelli (± 3 mm), distanza dal pavimento 10 mm.
- Fermi finali, guida a pavimento e ganasce di serraggio sono ben fissate.
- Con SoftClose: l'anta viene frenata dolcemente.
- Due ante: le ante non devono toccarsi in nessuna posizione (distanza minima 5 mm).

1 О данной инструкции

1.1 Информация об инструкции

В данной инструкции описывается монтаж системы раздвижных стеклянных дверей в исполнениях с одной створкой (направляющая 2000 мм и 2400 мм) и с двумя створками (направляющая 4000 мм), каждое без доводчика SoftClose и с ним. Монтаж пошагово показан в графической части. При зеркальном монтаже (другое направление открывания) все шаги выполняются в зеркальном отражении. Каждое исполнение обозначено в графической части отдельно. Выполняйте монтаж в соответствии с обозначением вашего исполнения.

1.2 Целевая группа

Монтаж системы раздвижных стеклянных дверей могут производить только квалифицированные специалисты.

1.3 Используемые символы

1.3.1 Указания по безопасности

ОСТОРОЖНО

Это сигнальное слово указывает на возможную опасную ситуацию, которая в случае ее игнорирования может привести к получению незначительных или легких травм.

1.3.2 Монтаж

1	Последовательность операций монтажа
A	Буква позиции компонента (см. комплект поставки)
x2	Количество деталей
6 Nm	Момент затяжки
✓✗	Правильно / неправильно
L / R	L = слева, R = справа (положение на направляющей)
	Исполнение с одной створкой (направляющая 2000 мм / 2400 мм)
	Исполнение с двумя створками (направляющая 4000 мм)
~~SOFTCLOSE~~	Исполнение без SoftClose
SOFTCLOSE	Исполнение с SoftClose
x7|x8	Количество при направляющей 2000 мм | 2400 мм

1.4 Использование по назначению

- Система раздвижных дверей подходит только для сухих внутренних помещений.
- Система раздвижных дверей предназначена только для плавного открывания и закрывания вручную.

1.5 Требования к стеклянной створке

- Допускается использовать только закаленное однослойное безопасное стекло (ESG) толщиной 8 мм или 10 мм.
- Область расположения зажимов должна быть ровной и без покрытия (не используйте самоочищающиеся покрытия).
- Соблюдайте ширину и вес стекла согласно техническим характеристикам (глава 3.3).

1.6 Требования к стене и крепежным материалам

- Систему можно монтировать на стену или на потолок.
- Рама/стена должна быть постоянно устойчивой, ровной и вертикальной (макс. допуск: 2 мм на метр).
- Крепежный материал должен быть пригоден для рамы/стены и соответствовать весу створки двери. Проверьте, подходит ли входящий в комплект крепеж (дюбели Ø 8 мм, винты ST4,8 x 50) для имеющегося основания. В противном случае используйте подходящий крепеж.
- Стена должна допускать глубину сверления не менее 50 мм.

2 Безопасность

- Монтаж системы раздвижных дверей должны выполнять как минимум 2 специалиста.
- Надевайте защитную одежду.
- Двустворчатое исполнение: смонтируйте створки так, чтобы расстояние между обеими створками в закрытом положении составляло не менее 5 мм.

ОСТОРОЖНО

Опасность получения травм из-за недостаточного крепления.

Крепежный материал должен быть пригоден для рамы/стены и соответствовать весу створки двери.

- Соблюдайте технические указания в отношении крепежного материала.

ОСТОРОЖНО

Опасность получения травм из-за разбитого стекла во время монтажа.

Несоблюдение инструкций по монтажу может привести к разрушению стекла и получению травм.

- Для хранения поставьте стеклянные компоненты на подставку или деревянные блоки и обеспечьте защиту от их падения.

ОСТОРОЖНО

Опасность получения травм из-за защемления.

Во время монтажа возможно защемление пальцев.

- Надевайте защитные перчатки.
- Для подъема и установки стеклянных компонентов используйте специальные вакуумные держатели.

ОСТОРОЖНО

Опасность получения травм из-за падения створки.

Не полностью смонтированная или неправильно отрегулированная система может привести к падению створки.

- Затягивайте зажимные губки моментом 6 Нм.
- Полностью смонтируйте и проверьте роликовые каретки, упоры и нижнюю направляющую.

ОСТОРОЖНО

Опасность получения травм из-за ненадлежащей очистки стеклянных поверхностей.

Очистка стеклянных поверхностей ненадлежащим способом может привести к тому, что стеклянные полотна могут выскользнуть из крепежей и стать причиной получения травм в результате разрушения стекла.

- Используйте только чистящие средства без силикона и масел (например, ацетон).

3 Описание изделия

3.1 Исполнения

Исполнение	Направляющая	Створки
Одна створка	2000 мм	1
Одна створка	2400 мм	1
Две створки	4000 мм	2

Каждое исполнение поставляется без доводчика SoftClose и с ним.

3.2 Комплект поставки

Поз.	Наименование	1 створка 2000 мм	1 створка 2400 мм	2 створки 4000 мм
A	Направляющая	1	1	1
A	Дюбели Ø 8 мм / винты ST4,8 x 50 (направляющая)	7	8	14
B	Декоративная крышка	1	1	1
C	Роликовая каретка (при SoftClose – с доводчиком)	2	2	4
D	Зажимная губка	2	2	4
E	Торцевая заглушка	1	1	1
F	Торцевая заглушка (противоположная сторона)	1	1	1
G	Ограничитель хода	2	2	4
H	Захват (только SoftClose)	2	2	4
I	Нижняя направляющая	1	1	2
I	Винты ST4,8 x 32 / дюбели Ø 8 мм (нижняя направляющая)	2	2	4
–	Набор шестигранных ключей	1	1	1
–	Рожковый ключ	1	1	1

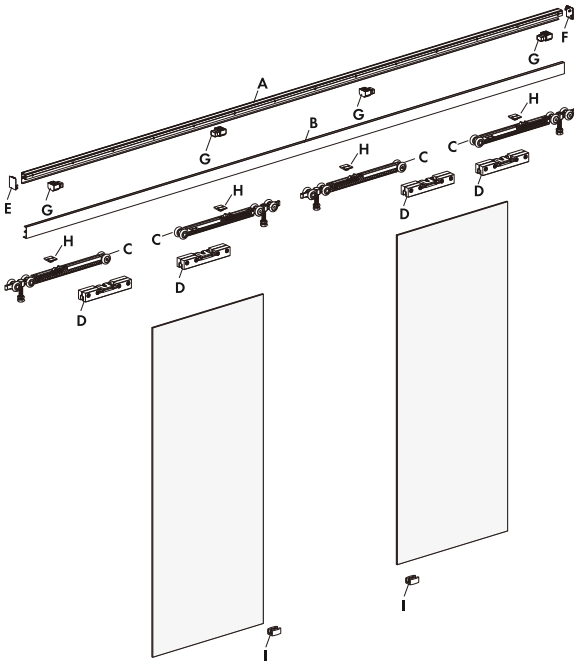

На рисунке показано исполнение с двумя створками и SoftClose.

3.3 Технические характеристики

Толщина стекла	8 мм (стандарт) / 10 мм
Тип стекла	ESG
Шаг отверстий, направляющая	300 мм
Глубина сверления / сверло	50 мм / Ø 8 мм
Расстояние стекло – стена	15 мм
Зазор от пола	10 мм
Регулировка по высоте, каретка	± 3 мм
Момент затяжки зажимных губок	6 Нм
Нижняя направляющая для толщины стекла	8 – 12 мм
Минимальное расстояние между створками (две створки)	5 мм

Направляющая	Ширина стекла мин.	Ширина стекла макс.
2000 мм	650 мм	1025 мм
2400 мм	650 мм	1250 мм
4000 мм	650 мм на створку	1050 мм на створку

Высота стекла макс.	2500 мм
Макс. вес створки	80 кг (на створку)

3.4 Необходимые инструменты

Для монтажа необходимы следующие инструменты. Требуется только одно сверло Ø 8 мм.

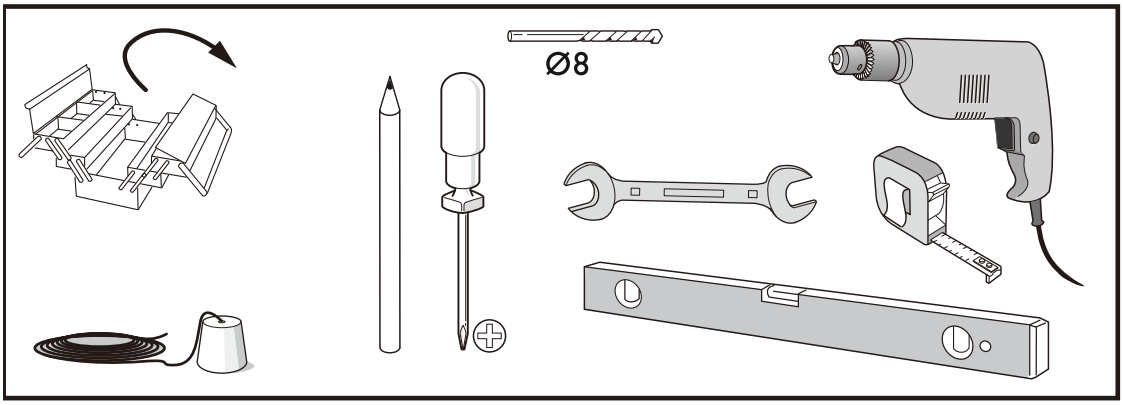

4 Обслуживание и уход

- мин. 5 лет эксплуатации без необходимости технического обслуживания (при частоте использования 25 раз в день)
- незамедлительно производите замену поврежденных деталей
- используйте только оригинальные детали производителя
- периодически выполняйте очистку, особенно направляющей канавки, только с помощью влажной салфетки

5 Демонтаж и утилизация

Демонтаж осуществляется в обратном порядке монтажа. Надлежащая утилизация определяется действующим национальным законодательством.

6 Монтаж и проверка работы

Этапы монтажа показаны в графической части начиная со страницы 24: одна створка – со страницы 24, две створки – со страницы 35. Исполнения с SoftClose обозначены в графической части символом SoftClose.

Проверка после монтажа:

- Створка несколько раз плавно открывается и закрывается.
- Отрегулируйте высоту с помощью кареток (± 3 мм), зазор от пола 10 мм.
- Упоры, нижняя направляющая и зажимные губки надежно закреплены.
- С SoftClose: створка плавно притягивается доводчиком.
- Две створки: створки не должны соприкасаться ни в одном положении (минимальное расстояние 5 мм).

1 O tomto návodu

1.1 Informace k návodu

Tento návod popisuje montáž posuvného systému skleněných dveří ve variantách jednokřídlé (kolejnice 2000 mm a 2400 mm) a dvoukřídlé (kolejnice 4000 mm), vždy bez tlumení SoftClose a s ním. Montáž je v obrazové části zobrazena krok za krokem. Při zrcadlovém provedení (opačný směr otevírání) je nutné všechny kroky provádět zrcadlově. Každá varianta je v obrazové části označena zvlášť. Systém montujte podle označení své varianty.

1.2 Cílová skupina

Posuvný systém skleněných dveří smí montovat pouze odborný personál.

1.3 Použité symboly

1.3.1 Bezpečnostní pokyny

POZOR

Toto signální slovo upozorňuje na možnou nebezpečnou situaci, která může při nerespektování vést k lehkým nebo drobným zraněním.

1.3.2 Montáž

1	Pořadí montážních kroků
(A)	Písmeno pozice součásti (viz rozsah dodávky)
x2	Počet kusů
6 Nm	Utahovací moment
✓✗	Správně / špatně
L / R	L = vlevo, R = vpravo (poloha na kolejnici)
	Jednokřídlá varianta (kolejnice 2000 mm / 2400 mm)
	Dvoukřídlá varianta (kolejnice 4000 mm)
~~SOFTCLOSE~~	Varianta bez SoftClose
SOFTCLOSE	Varianta se SoftClose
x7|x8	Počet při kolejnici 2000 mm | 2400 mm

1.4 Použití v souladu s určením

- Posuvný dveřní systém je určen pouze pro suché vnitřní prostory.
- Posuvný dveřní systém je určen pouze pro ruční, pomalé otevírání a zavírání.

1.5 Požadavky na skleněné křídlo

- Smí se použít pouze jednovrstvé bezpečnostní sklo (ESG) o tloušťce 8 mm nebo 10 mm.
- Upínací oblast musí být rovná a bez povrchové úpravy (žádné samočisticí povlaky).
- Dodržujte šířku a hmotnost skla podle technických údajů (kapitola 3.3).

1.6 Požadavky na stěnu a upevňovací materiál

- Systém lze montovat na stěnu nebo na strop.
- Nosná konstrukce/stěna musí být trvale únosná, rovná a svislá (max. tolerance: 2 mm na metr).
- Upevňovací materiál musí být vhodný pro nosnou konstrukci/stěnu a pro hmotnost dveřního křídla. Zkontrolujte, zda je dodaný upevňovací materiál (hmoždinky Ø 8 mm, šrouby ST4,8 x 50) vhodný pro daný podklad. V opačném případě použijte vhodný upevňovací materiál.
- Stěna musí umožňovat hloubku vrtání nejméně 50 mm.

2 Bezpečnost

- Posuvný dveřní systém montujte nejméně ve 2 osobách.
- Používejte ochranný oděv.
- Dvoukřídlé provedení: Dveřní křídla namontujte tak, aby vzdálenost mezi oběma křídly v zavřené poloze byla alespoň 5 mm.

POZOR

Nebezpečí zranění při nedostatečném upevnění.

Upevňovací materiál musí odpovídat požadavkům na nosnou konstrukci/stěnu a hmotnosti dveřního křídla.

- Dodržujte technické pokyny k upevňovacímu materiálu.

POZOR

Nebezpečí zranění rozbitým sklem při montáži.

Nesprávná montáž může vést k rozbití skla a ke zraněním.

- Sklo skladujte na stojanech nebo dřevěných podložkách a zajistěte je proti převrácení.

POZOR

Nebezpečí zranění přiskřípnutím.

Při montáži může dojít k přiskřípnutí prstů.

- Používejte ochranné rukavice.
- Sklo zvedejte a vkládejte pomocí přísavného zvedáku.

POZOR

Nebezpečí zranění padajícím dveřním křídlem.

Neúplně namontovaný nebo nesprávně seřízený systém může způsobit pád dveřního křídla.

- Upínací čelisti utahujte momentem 6 Nm.
- Pojezdové vozíky, koncové dorazy a podlahové vedení namontujte úplně a zkontrolujte.

POZOR

Nebezpečí zranění při nesprávném čištění skla.

Nesprávné čištění skla může způsobit vyklouznutí skla z kování a zranění rozbitým sklem.

- Používejte pouze čisticí prostředky bez silikonu a oleje (např. aceton).

3 Popis výrobku

3.1 Varianty

Varianta	Kolejnice	Dveřní křídla
Jednokřídlá	2000 mm	1
Jednokřídlá	2400 mm	1
Dvoukřídlá	4000 mm	2

Každá varianta je dodávána bez tlumení SoftClose i s ním.

3.2 Rozsah dodávky

Poz.	Označení	1 křídlo 2000 mm	1 křídlo 2400 mm	2 křídla 4000 mm
A	Kolejnice	1	1	1
A	Hmoždinky Ø 8 mm / šrouby ST4,8 x 50 (kolejnice)	7	8	14
B	Krycí profil	1	1	1
C	Pojezdový vozík (u SoftClose s tlumičem dotahu)	2	2	4
D	Upínací čelist	2	2	4
E	Koncový kryt	1	1	1
F	Koncový kryt (protější strana)	1	1	1
G	Koncový doraz	2	2	4
H	Unášeč (pouze u SoftClose)	2	2	4
I	Podlahové vedení	1	1	2
I	Šrouby ST4,8 x 32 / hmoždinky Ø 8 mm (podlahové vedení)	2	2	4
–	Sada imbusových klíčů	1	1	1
–	Maticový klíč	1	1	1

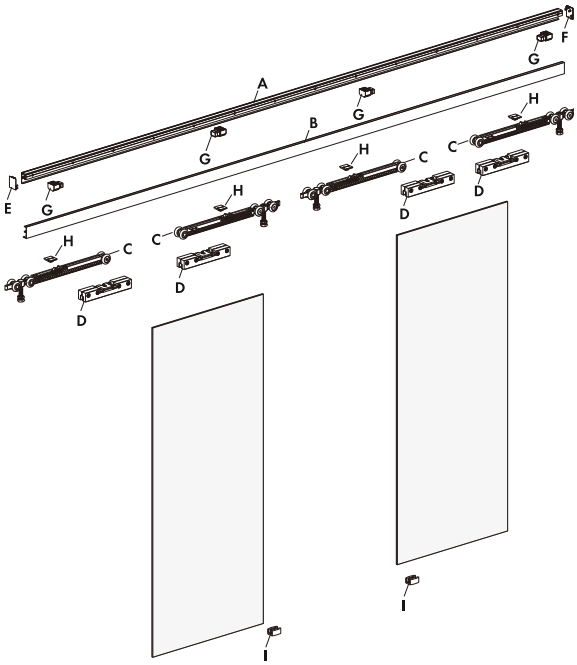

Výkres zobrazuje dvoukřídlou variantu se SoftClose.

3.3 Technické údaje

Tloušťka skla	8/10 mm
Druh skla	ESG
Rozteč vrtání, kolejnice	300 mm
Hloubka vrtání / vrták	50 mm / Ø 8 mm
Vzdálenost sklo – stěna	15 mm
Světlost od podlahy	10 mm
Výškové nastavení, vozík	± 3 mm
Utahovací moment upínacích čelistí	6 Nm
Podlahové vedení pro tloušťku skla	8 – 12 mm
Minimální vzdálenost mezi křídly (dvoukřídlá)	5 mm

Kolejnice	Šířka skla min.	Šířka skla max.
2000 mm	650 mm	1025 mm
2400 mm	650 mm	1250 mm
4000 mm	650 mm na křídlo	1050 mm na křídlo

Výška skla max.	2500 mm
Max. hmotnost křídla	80 kg (na křídlo)

3.4 Potřebné nářadí

Pro montáž je zapotřebí následující nářadí. Je třeba pouze jeden vrták o Ø 8 mm.

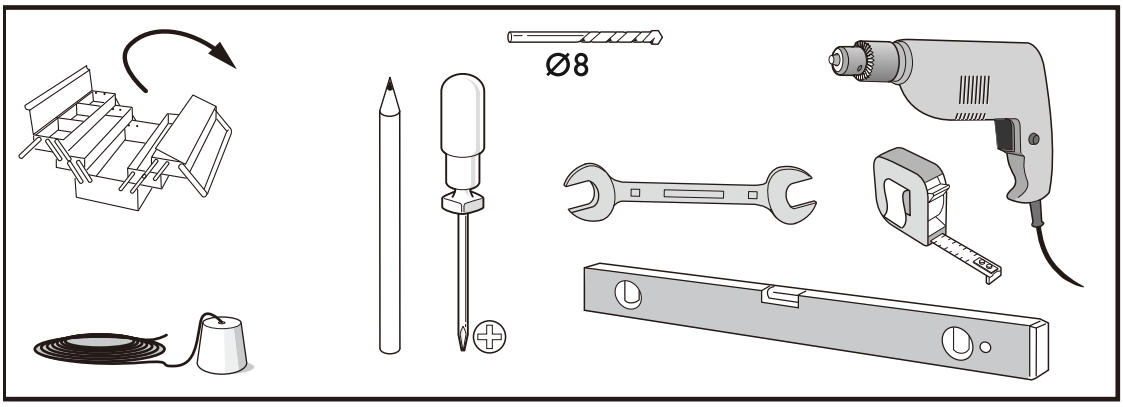

4 Údržba a péče

- min. 5 let provozu bez údržby (při 25 použitích denně)
- poškozené součásti neprodleně vyměňte
- používejte pouze originální díly výrobce
- příležitostné čištění, zejména jízdní plochy, pouze vlhkým hadříkem

5 Demontáž a likvidace

Demontáž se provádí v opačném pořadí než montáž. Řádná likvidace podléhá platným národním právním předpisům.

6 Montáž a funkční zkouška

Montážní kroky jsou zobrazeny v obrazové části od strany 24: jednokřídlá varianta od strany 24, dvoukřídlá varianta od strany 35. Varianty se SoftClose jsou v obrazové části označeny symbolem SoftClose.

Po montáži zkontrolujte:

- Dveřní křídlo se opakovaně lehce otevírá a zavírá.
- Výšku nastavte pomocí vozíků (± 3 mm), světlost od podlahy 10 mm.
- Koncové dorazy, podlahové vedení a upínací čelisti pevně drží.
- Se SoftClose: dveřní křídlo je jemně dotaženo.
- Dvoukřídlá varianta: dveřní křídla se nesmí v žádné poloze dotýkat (minimální vzdálenost 5 mm).

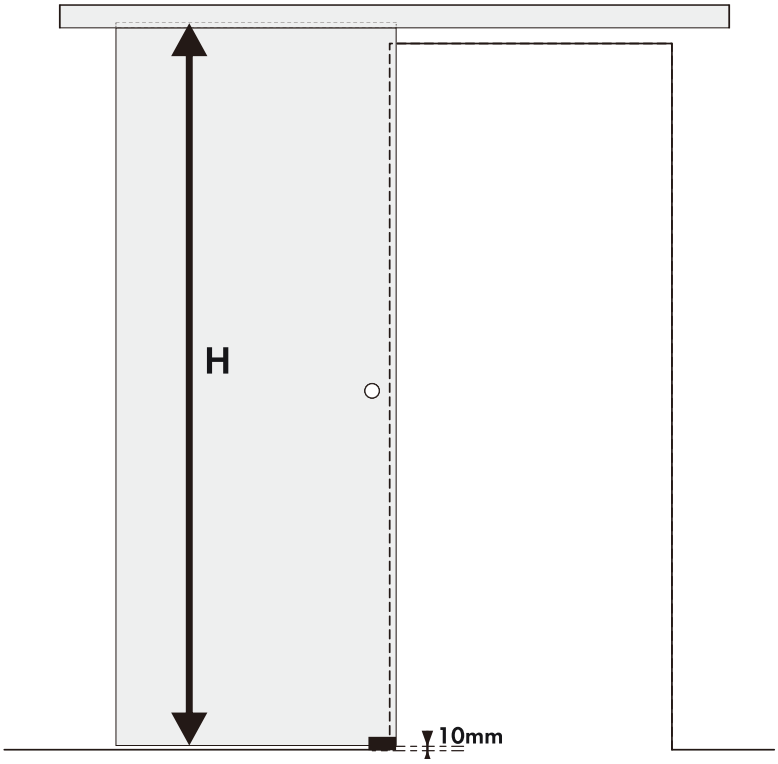
H
10mm

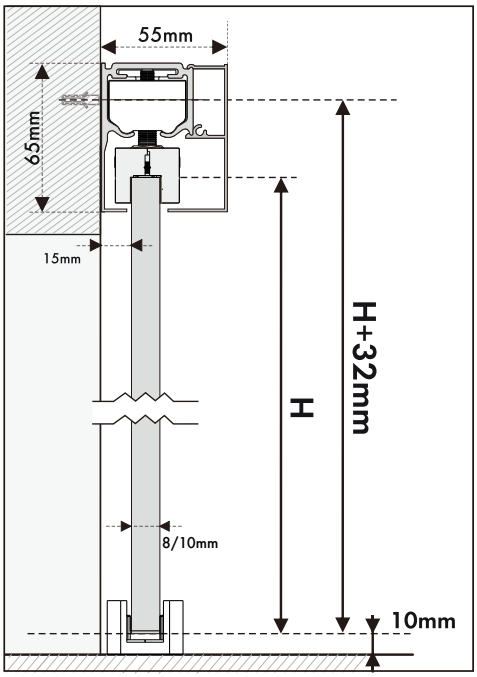
55mm
65mm
15mm
H
H+32mm
8/10mm
10mm

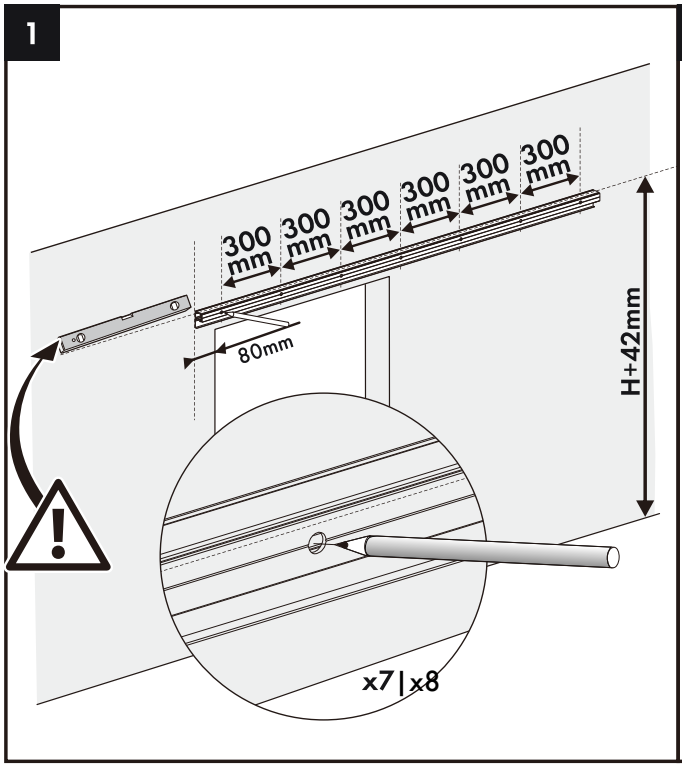
1
300 mm
300 mm
300 mm
300 mm
300 mm
300 mm
80mm
H+42mm
x7|x8

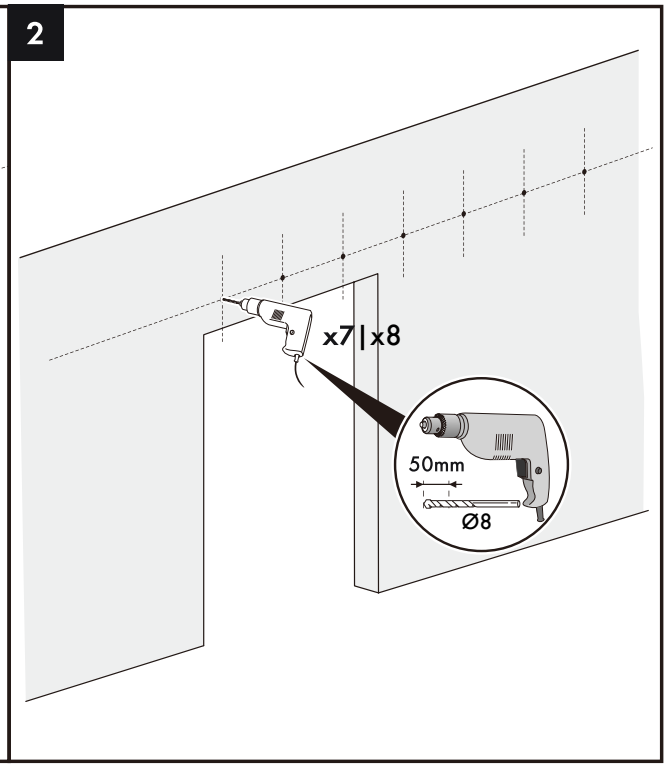
2
x7|x8
50mm
Ø8

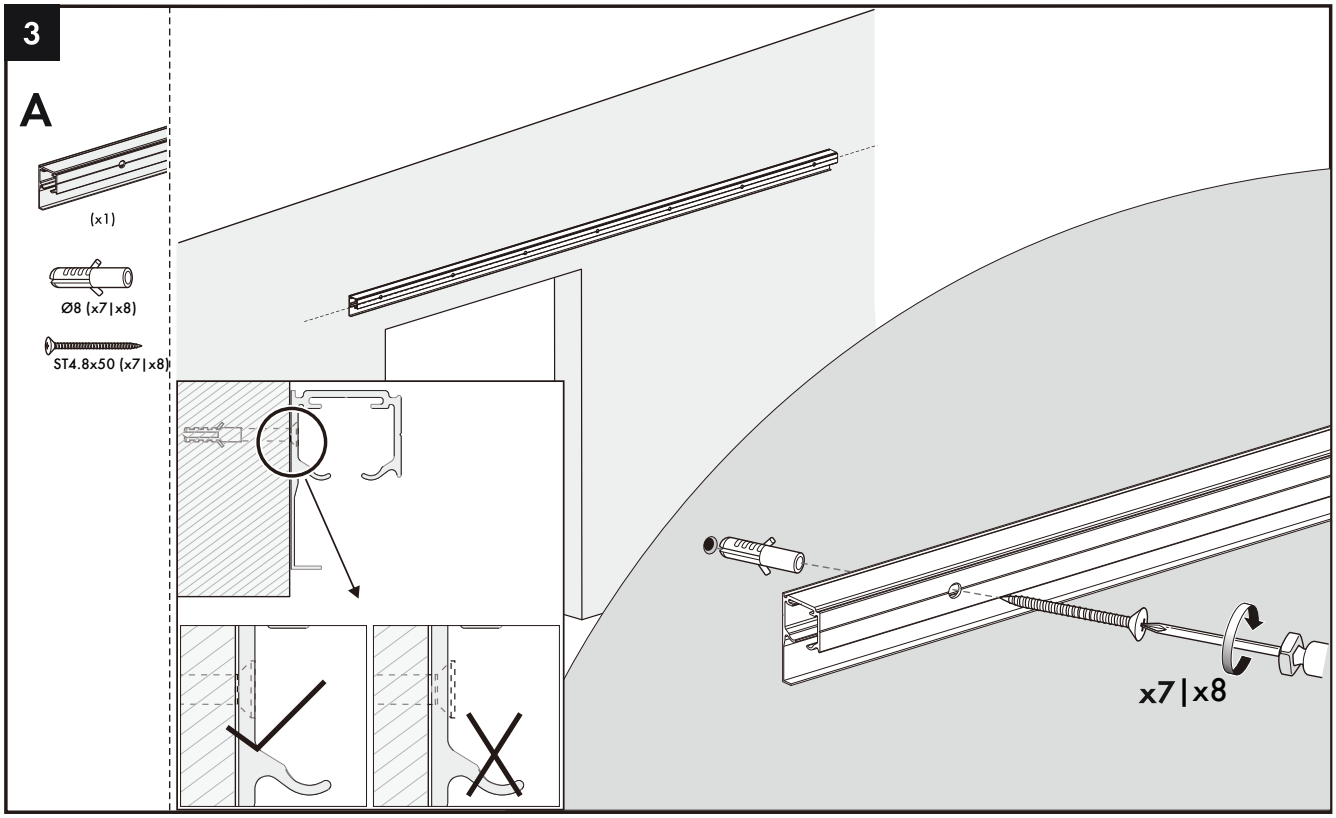
3
A
(x1)
Ø8 (x7|x8)
ST4.8x50 (x7|x8)
x7|x8

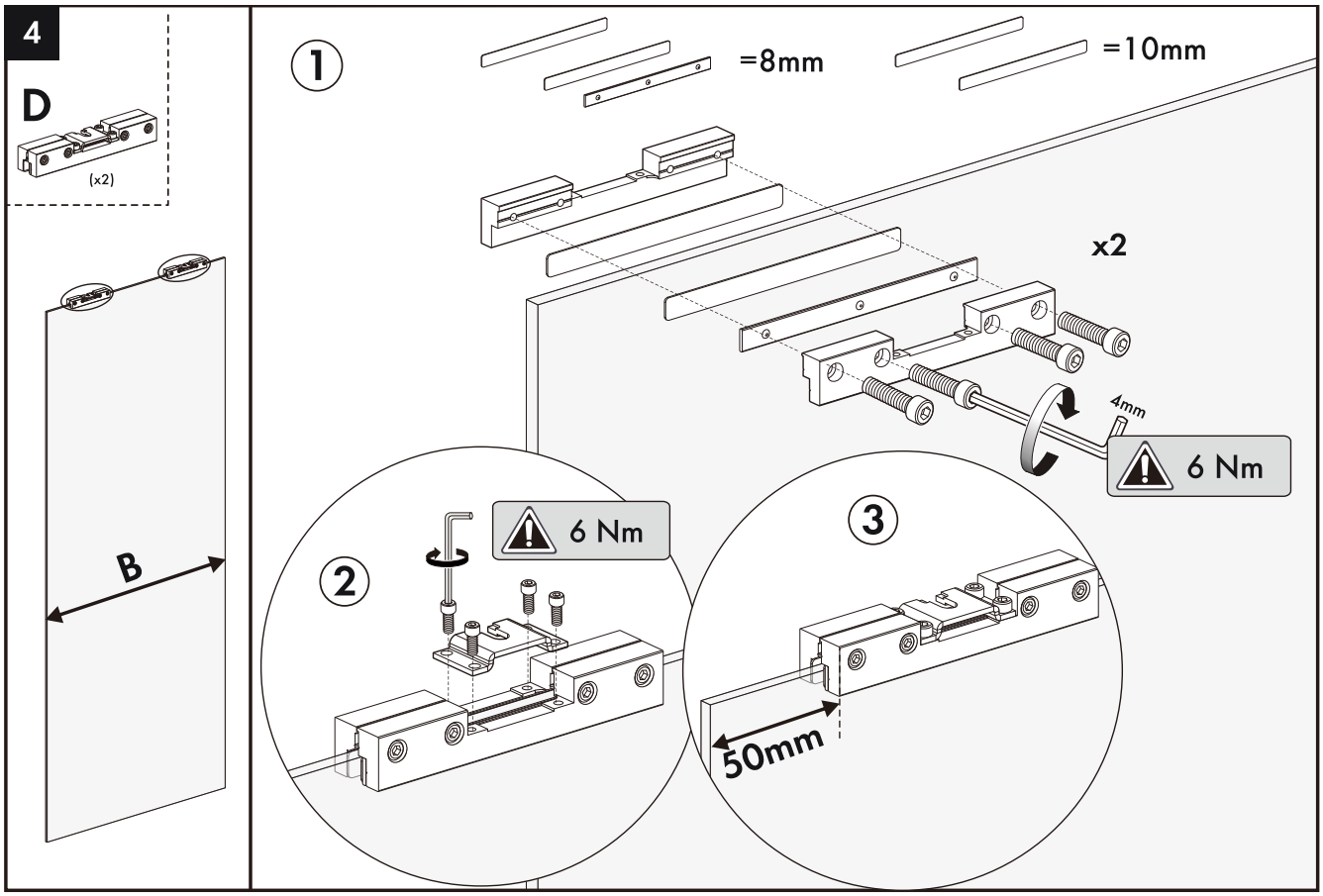
4
D
(x2)
B
1
=8mm
=10mm
x2
4mm
6 Nm
2
6 Nm
3
50mm

5

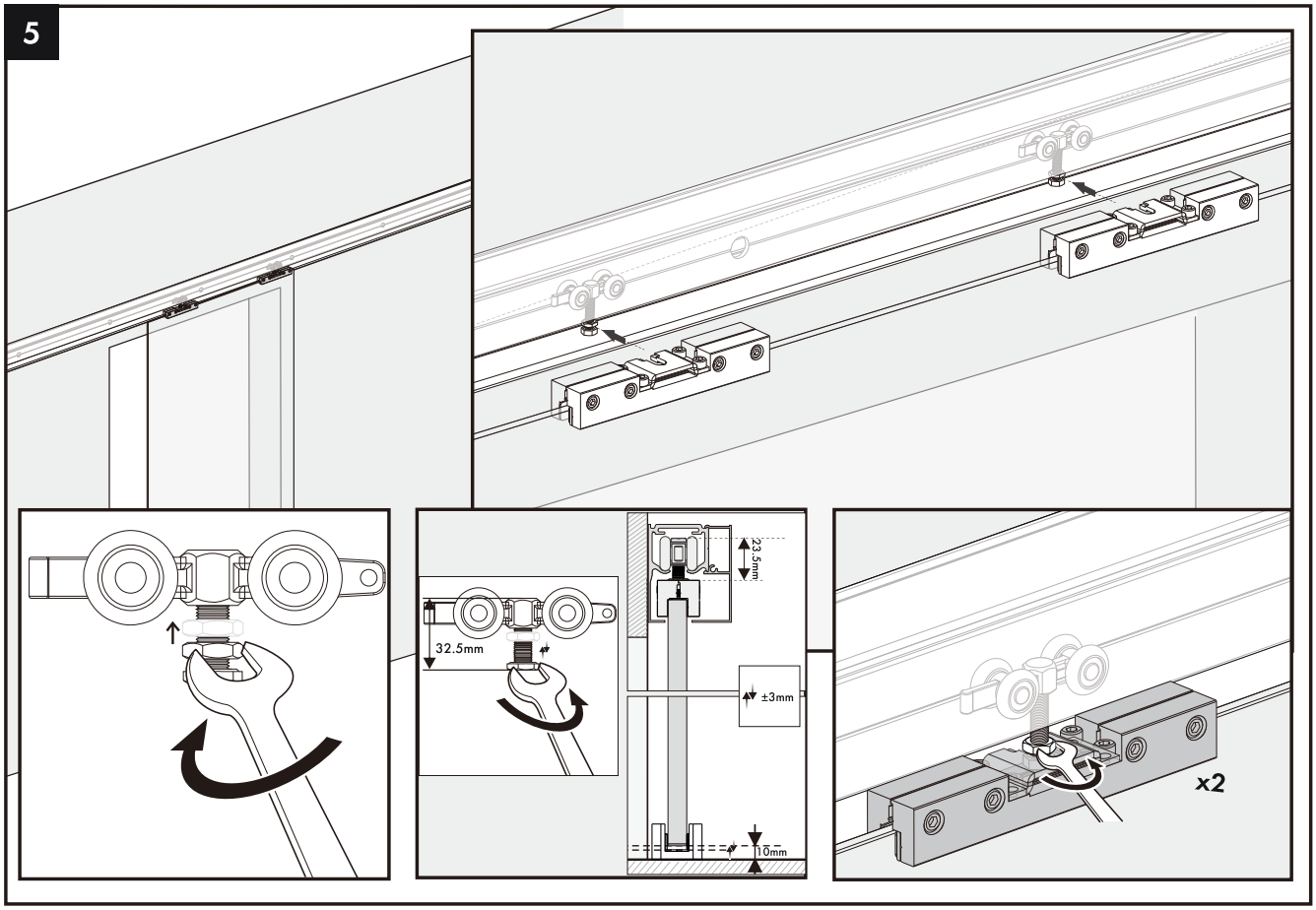

6

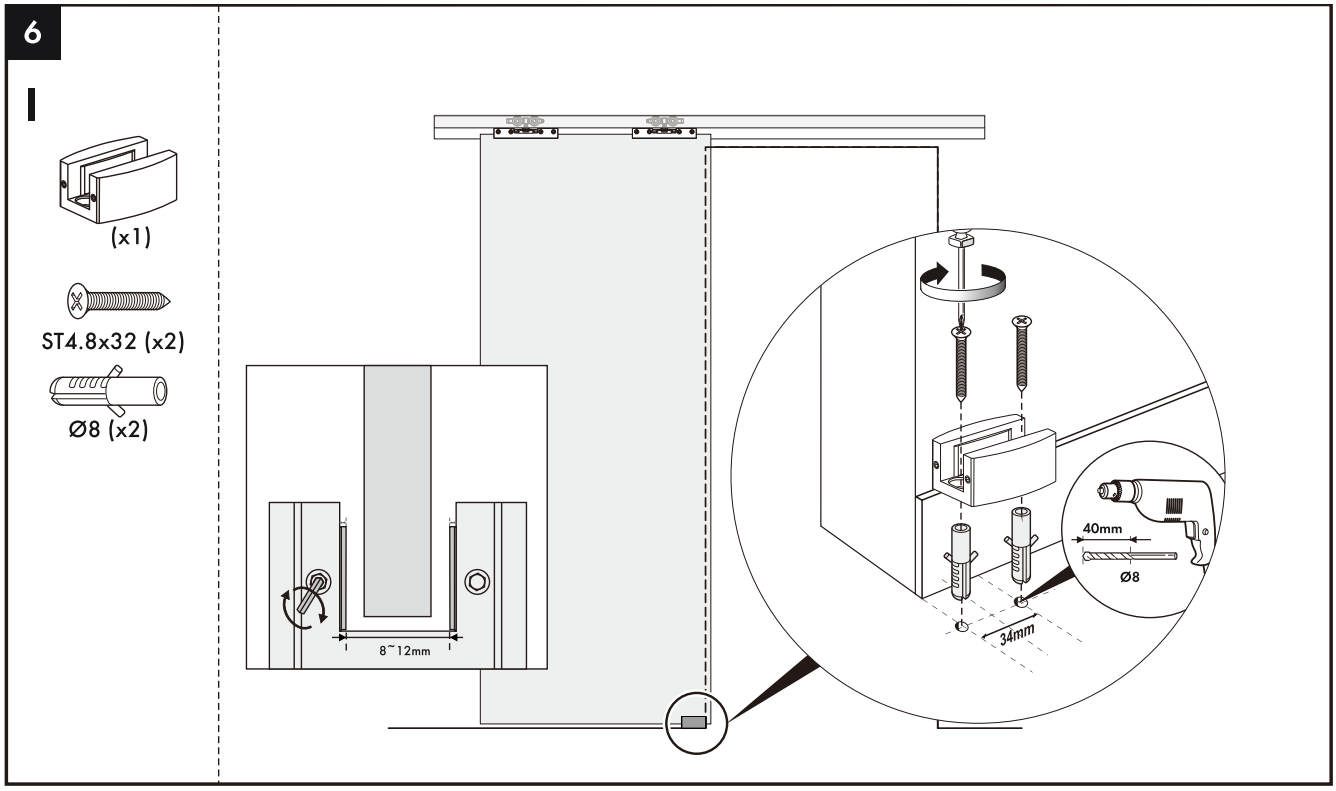

7

G

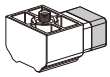

(x1)

G

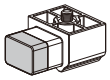

(x1)

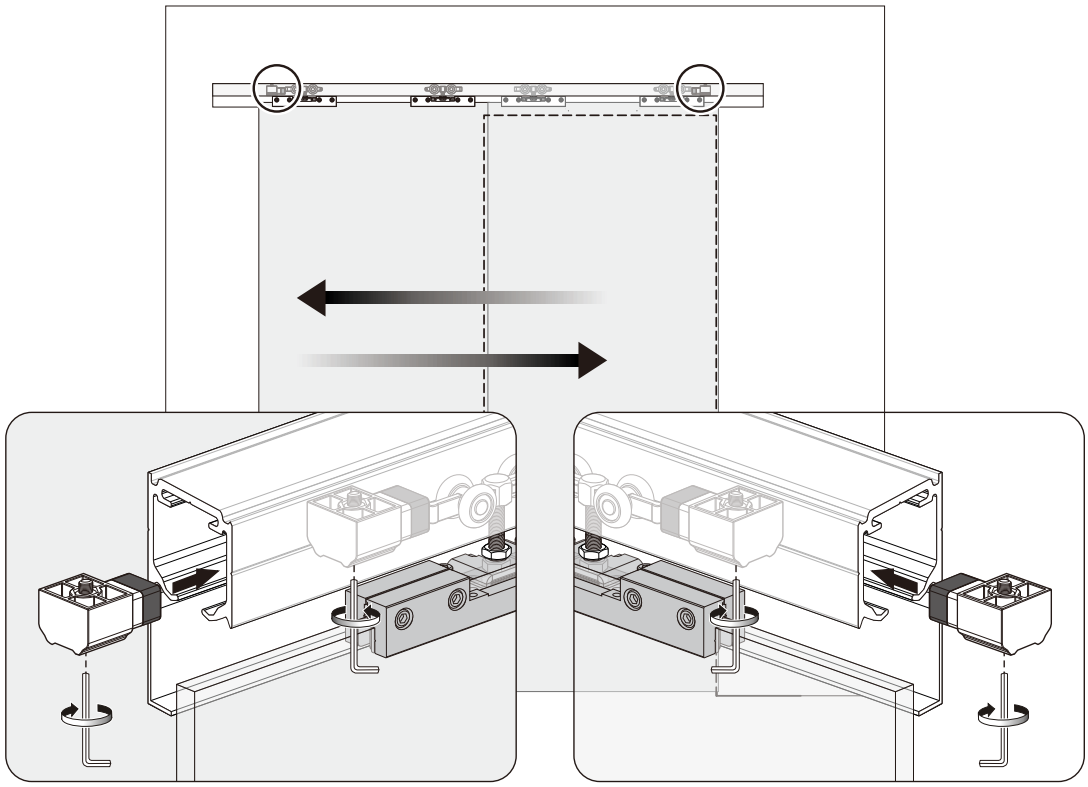

8

B

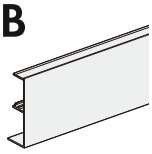

(x1)

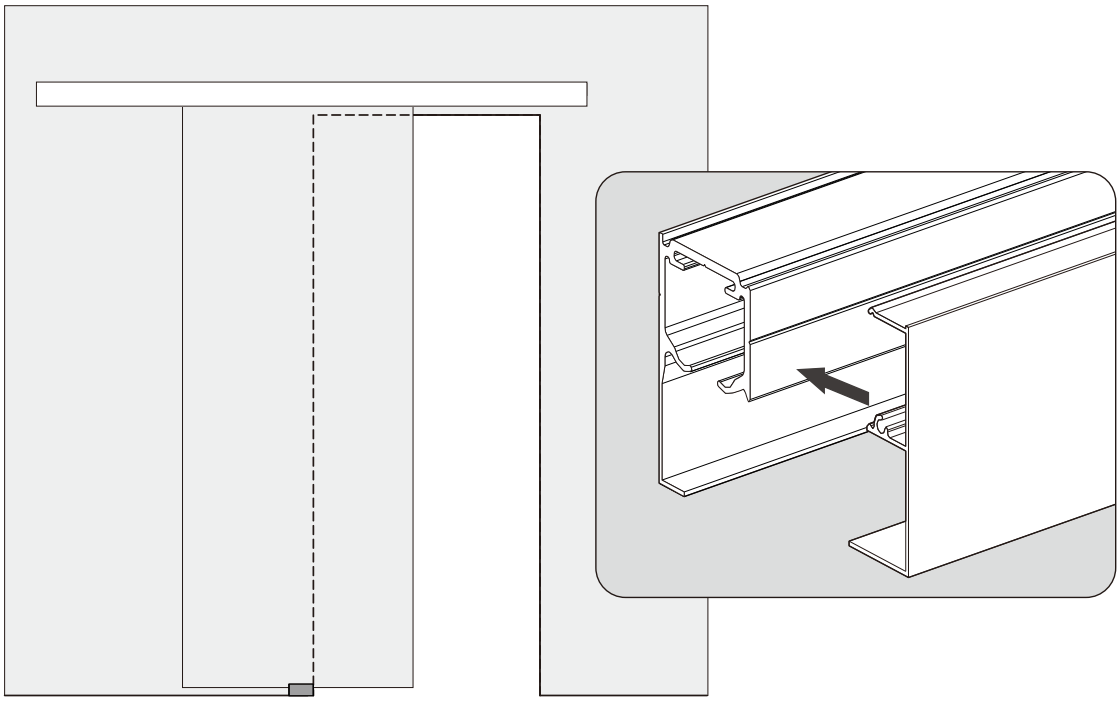

9

E

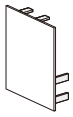

(x1)

F

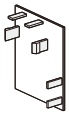

(x1)

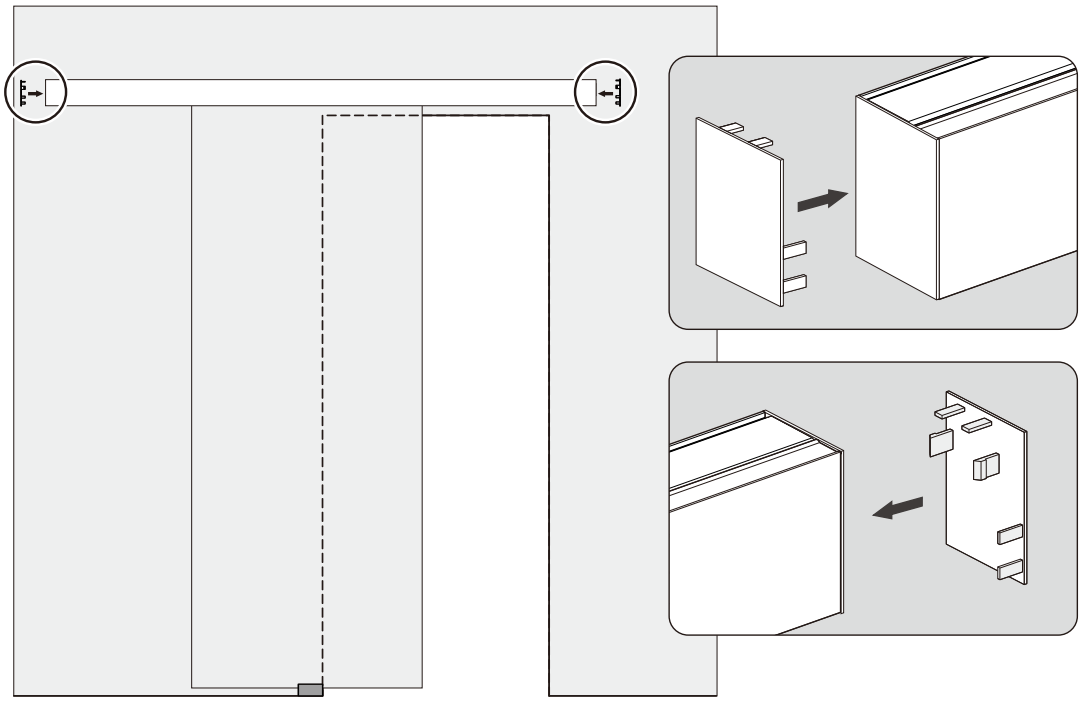

5

C

(x2)

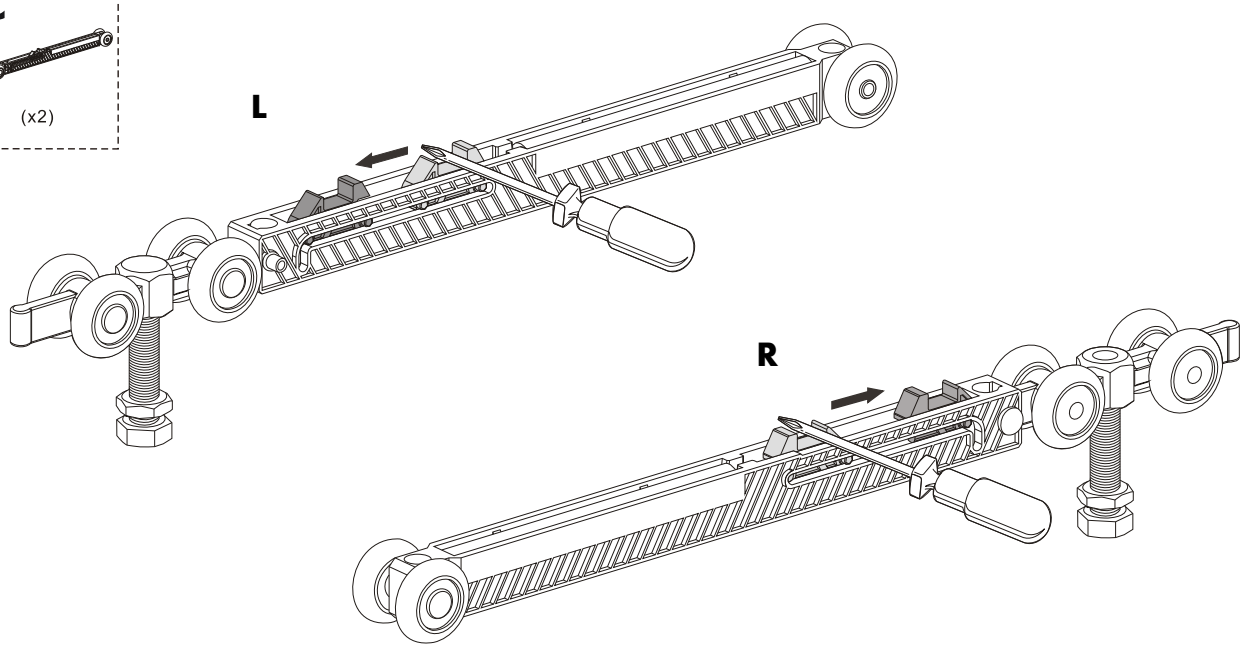

6

C

(x2)

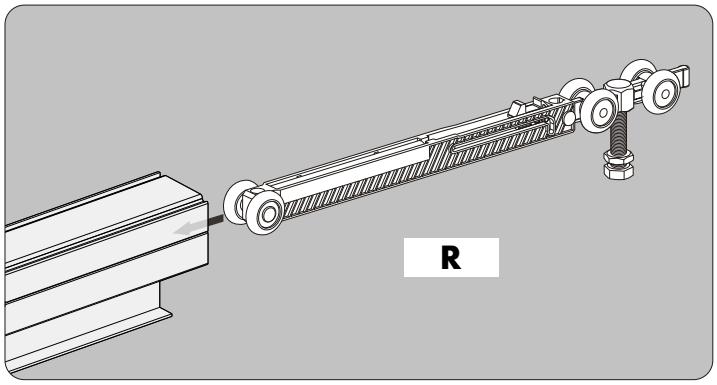

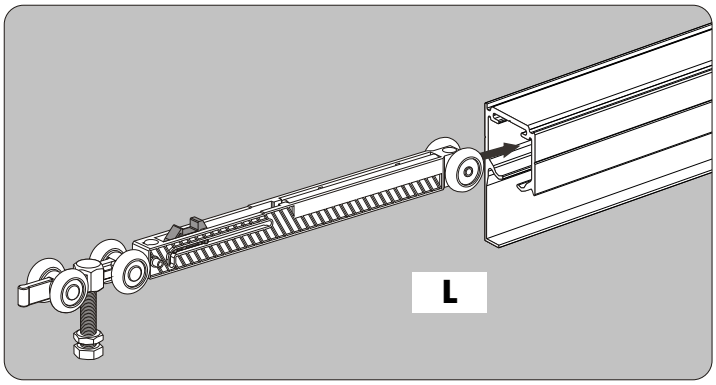

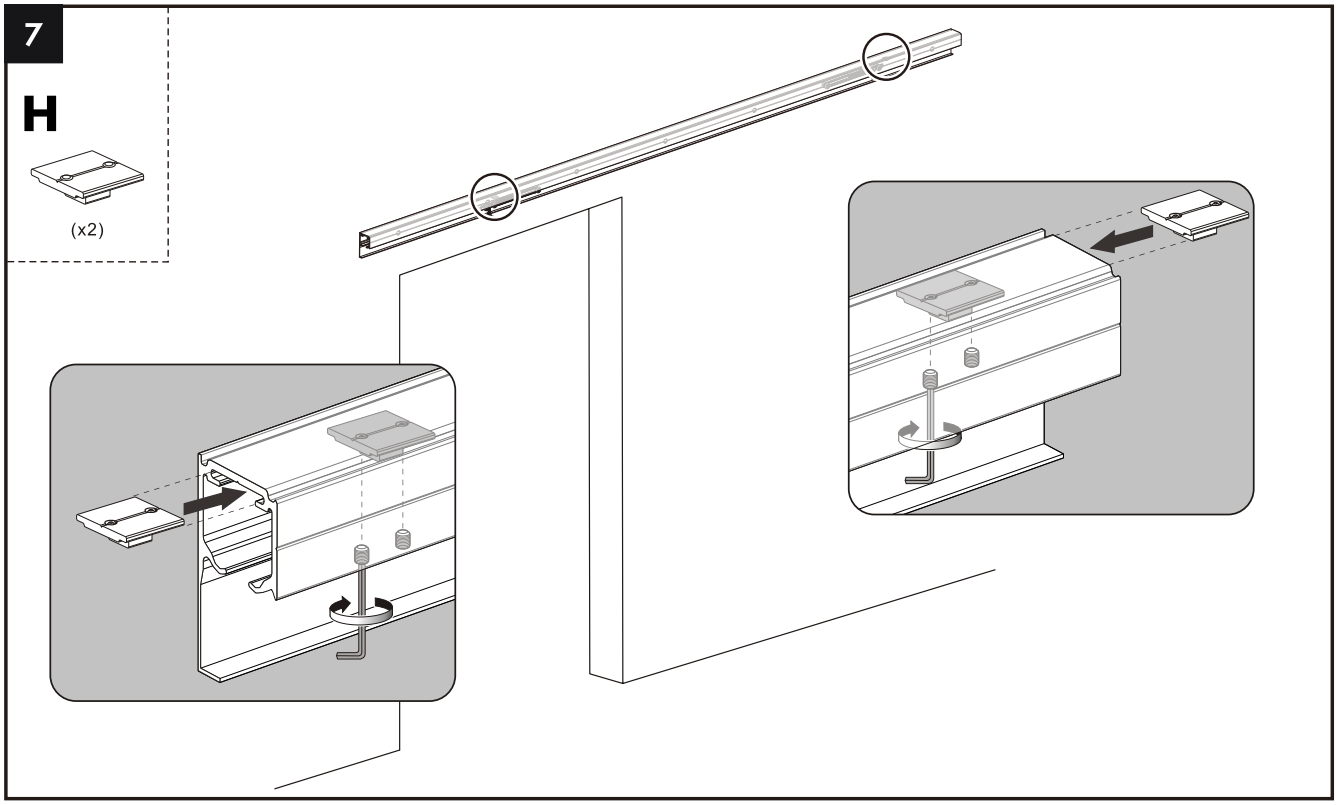
7
H
(x2)

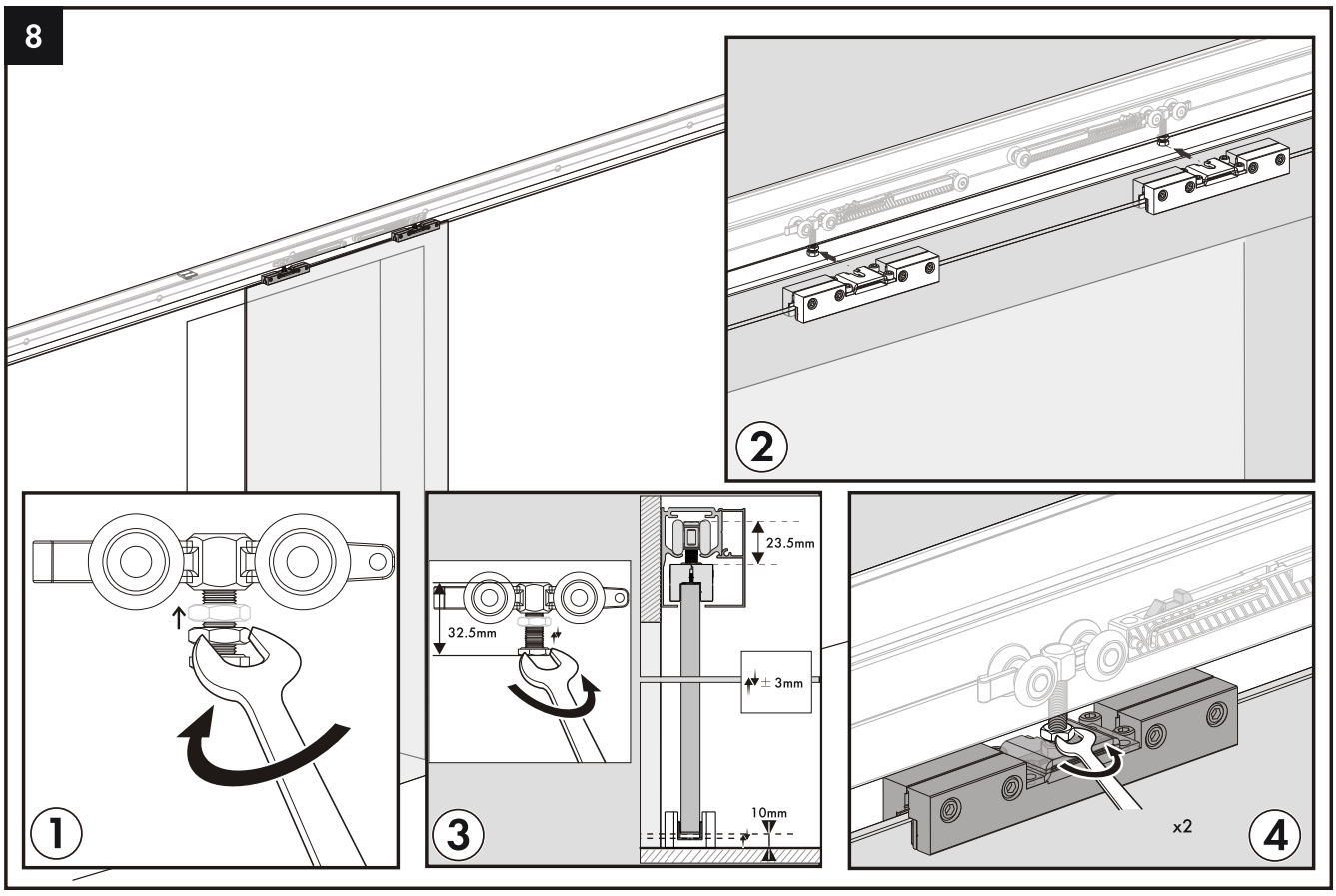
8
2
1
32.5mm
23.5mm
± 3mm
10mm
3
x2
4

9

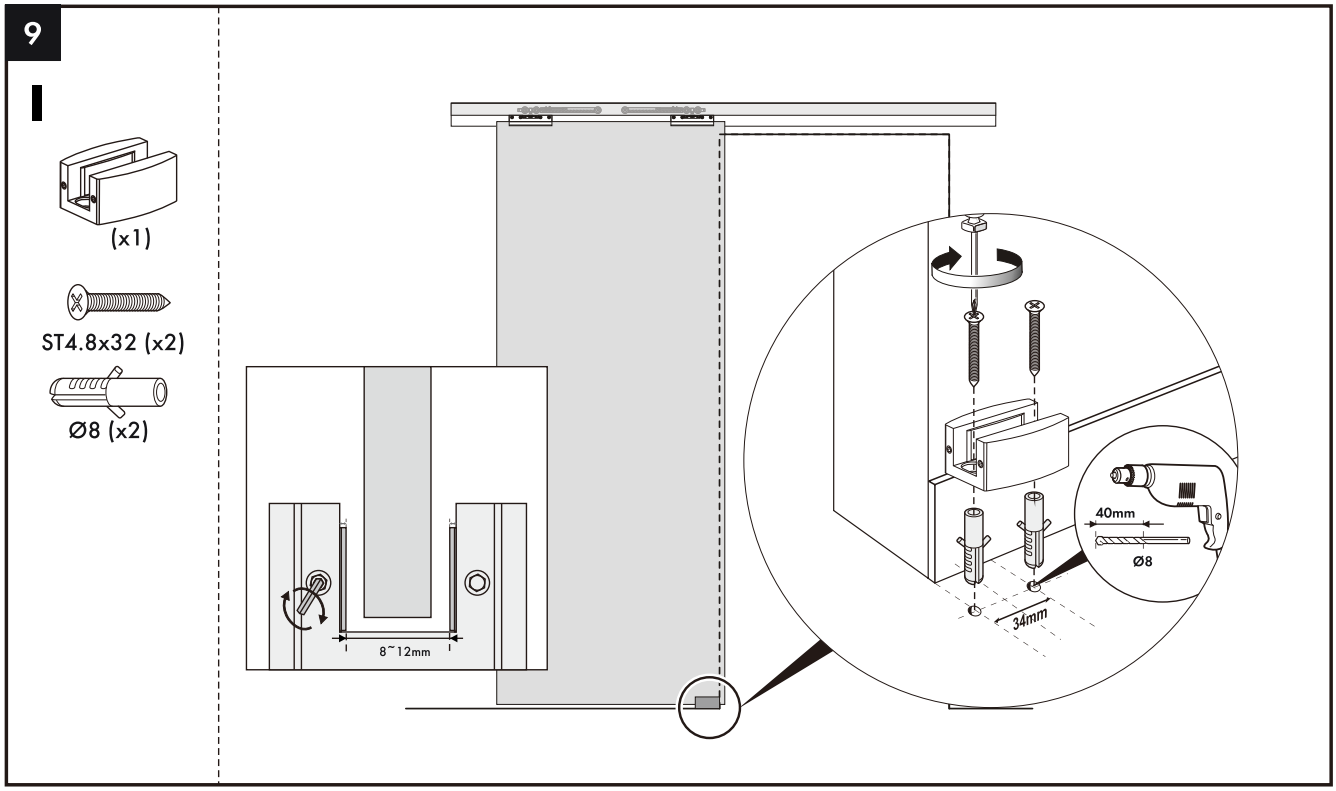

10

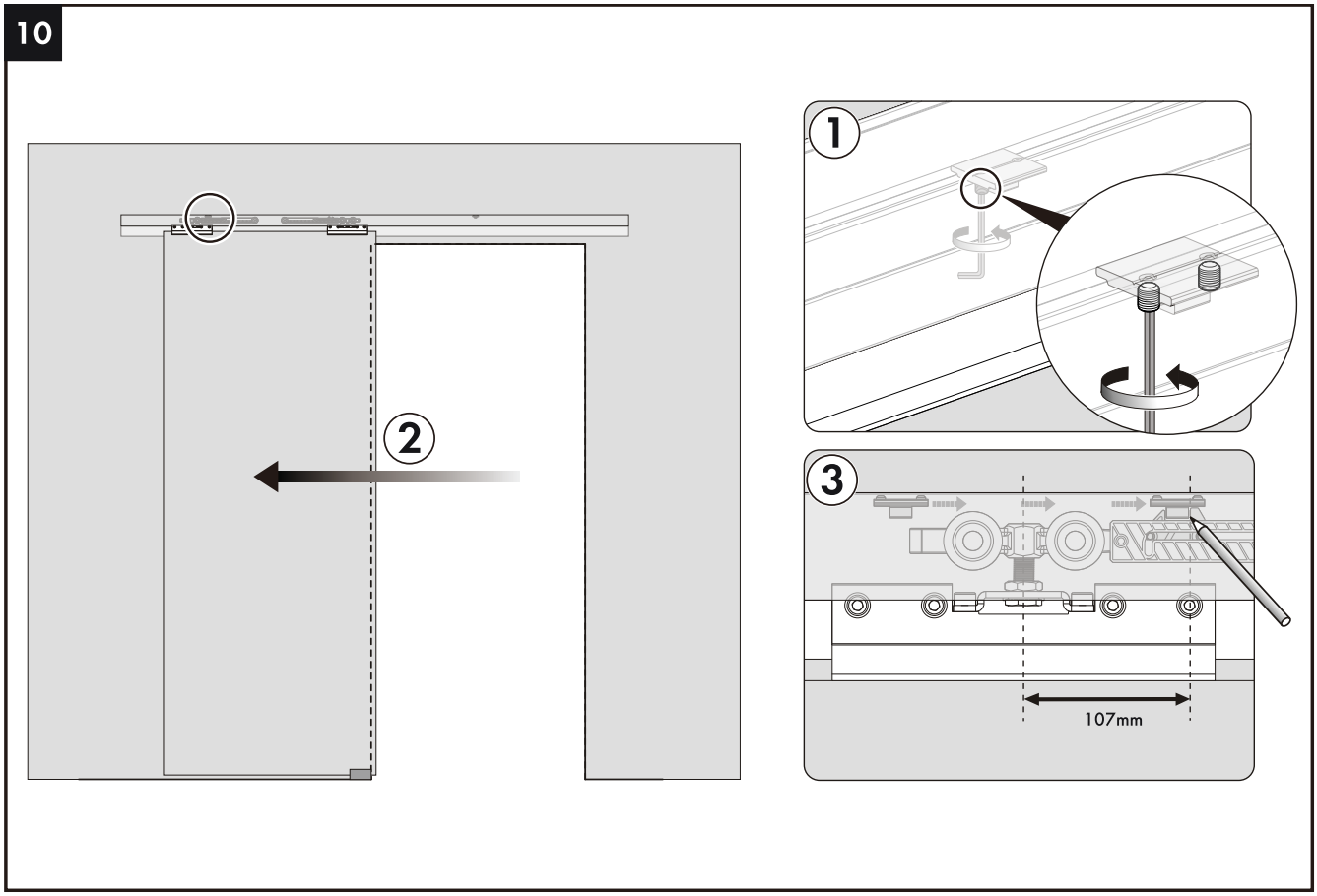

11

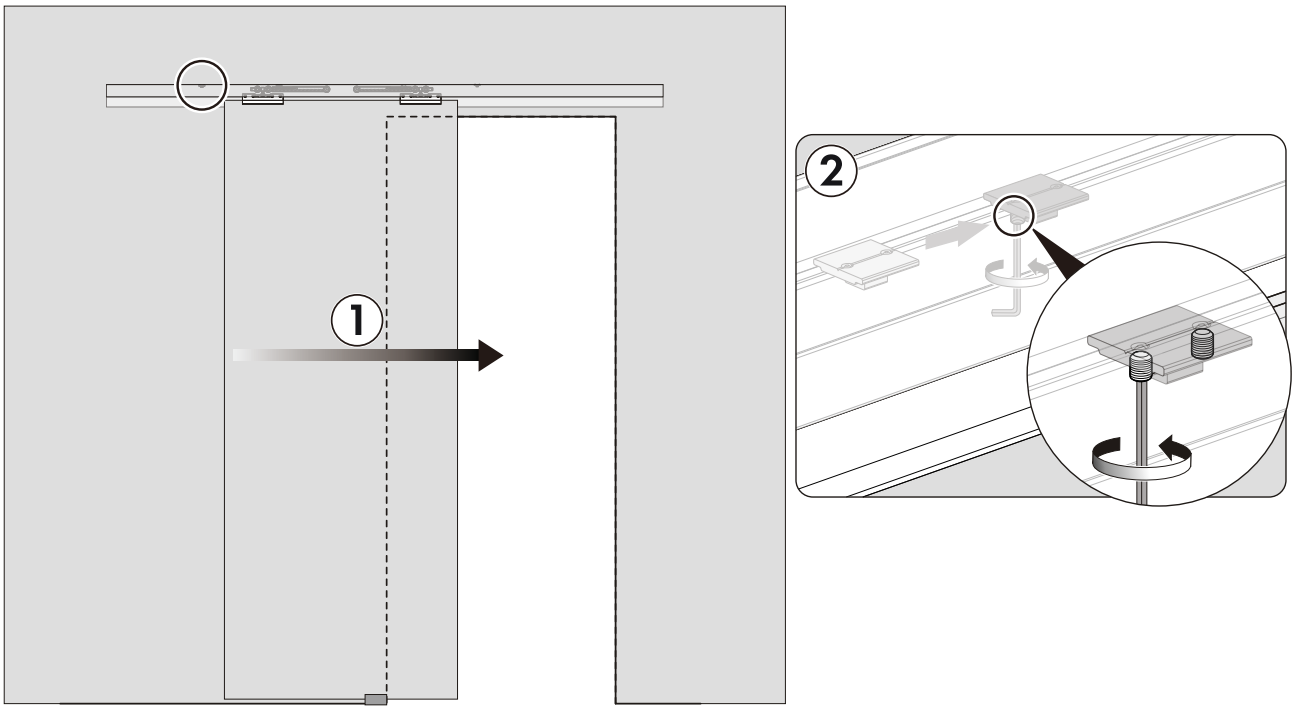

12

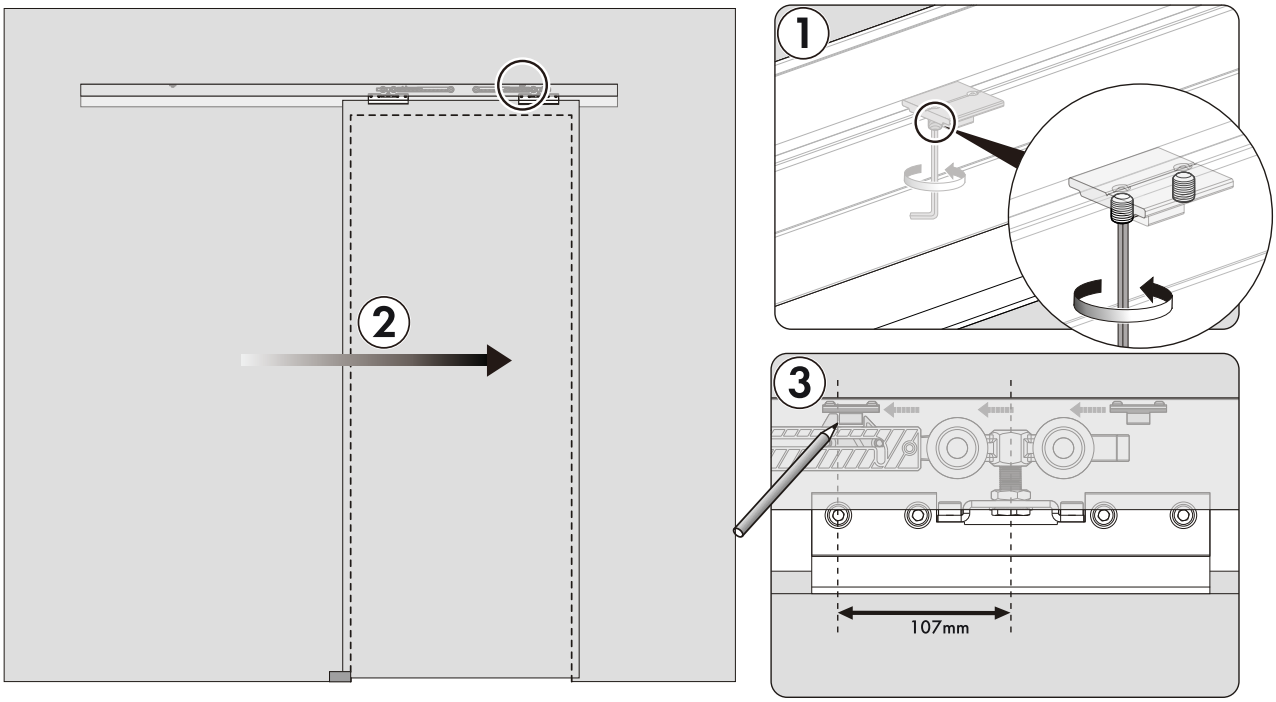

13

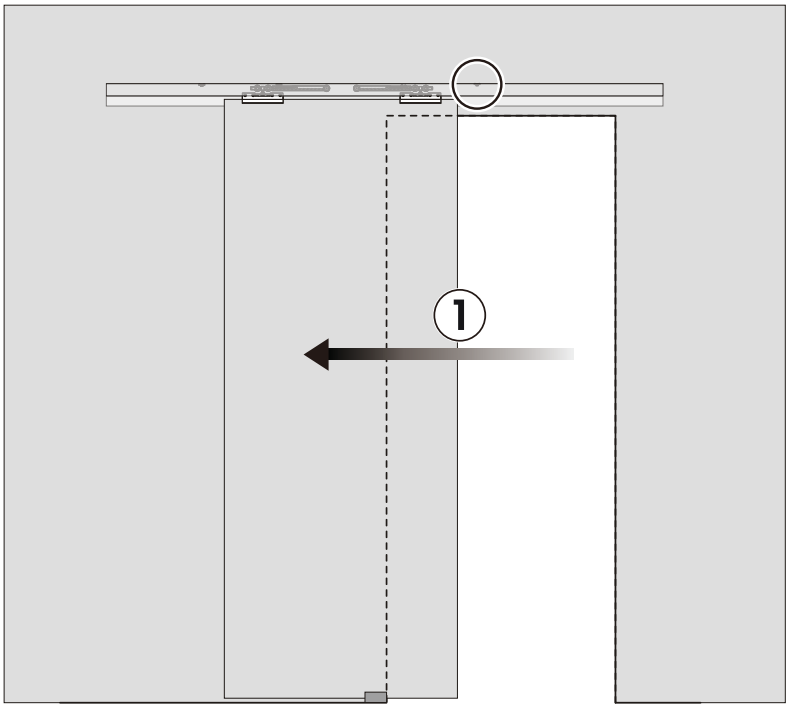

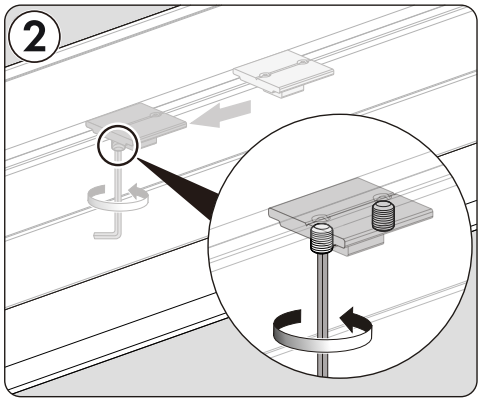

14

G

(x1)

G

(x1)

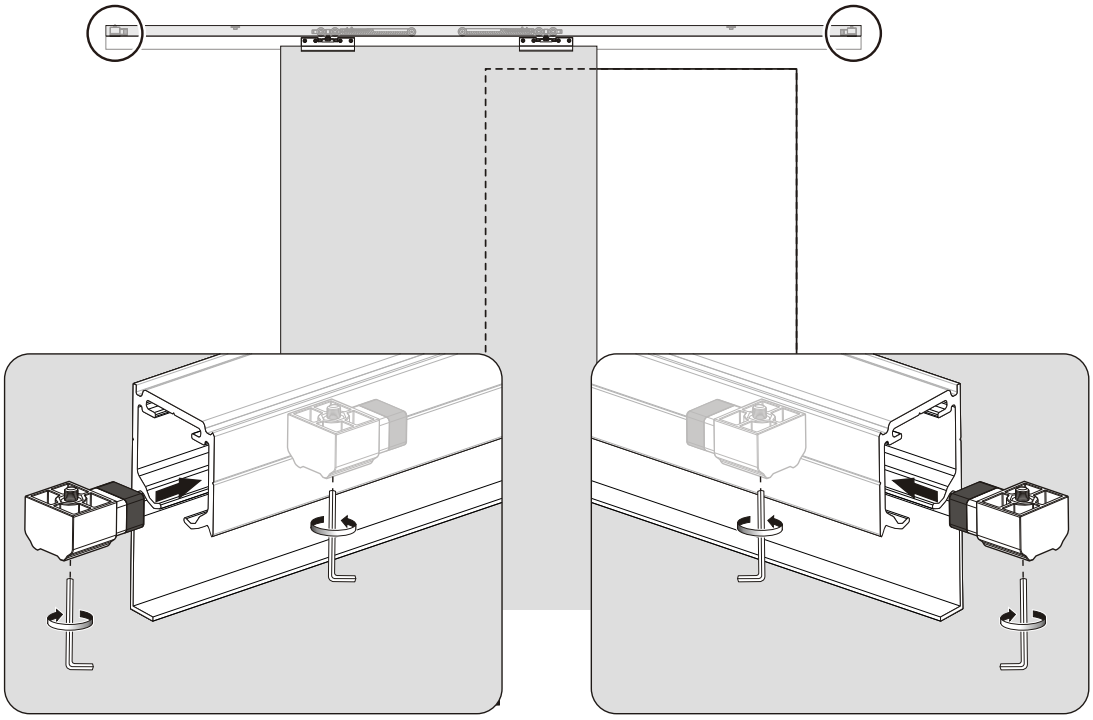

15

B

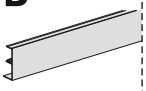

(x1)

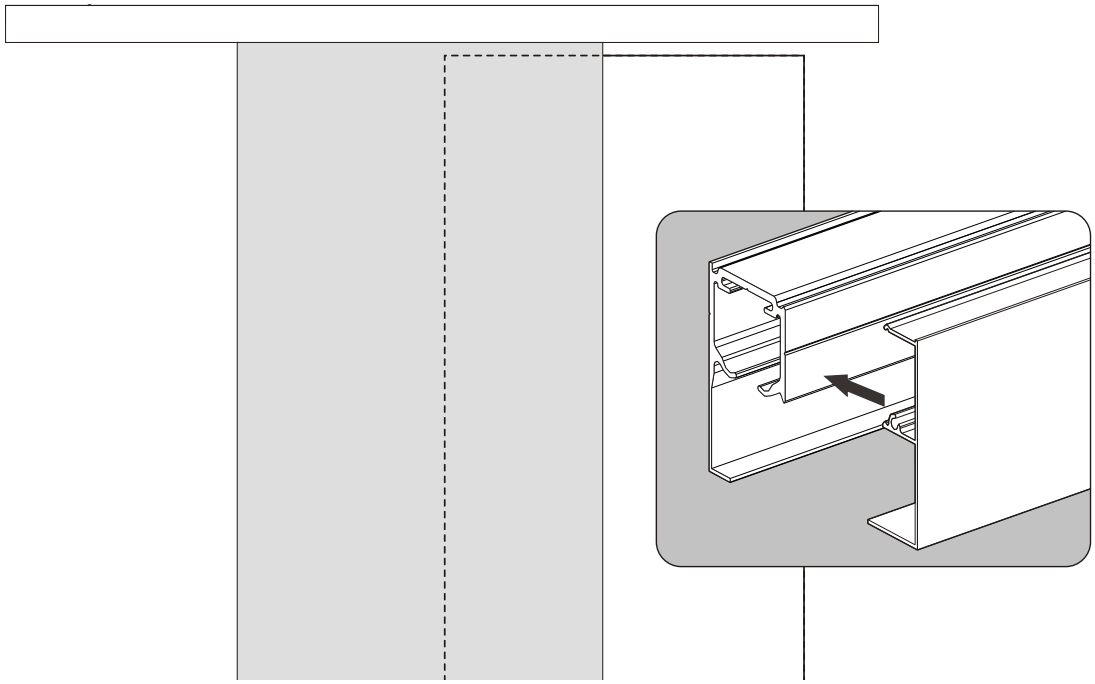

16

E

(x1)

F

(x1)

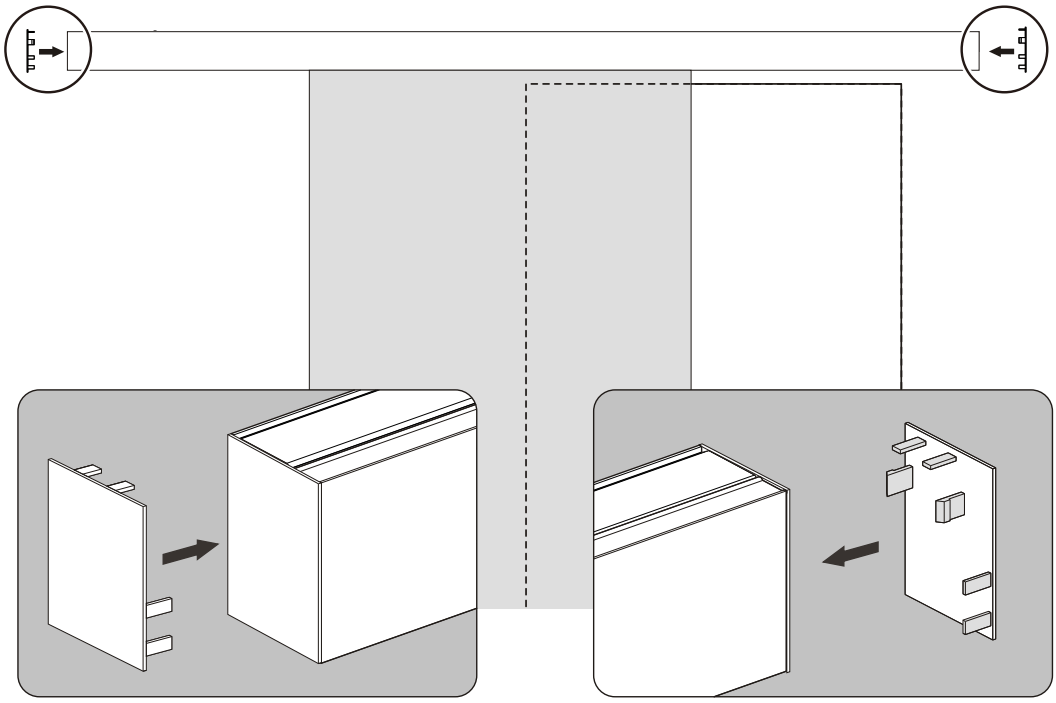

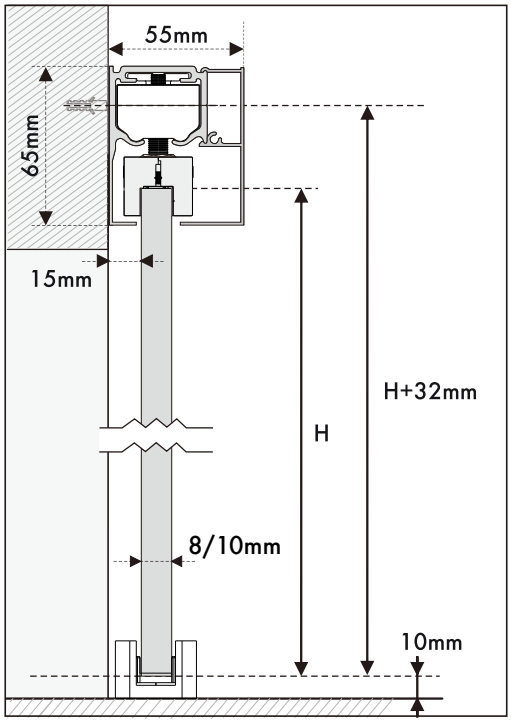
55mm
65mm
15mm
H+32mm
H
8/10mm
10mm

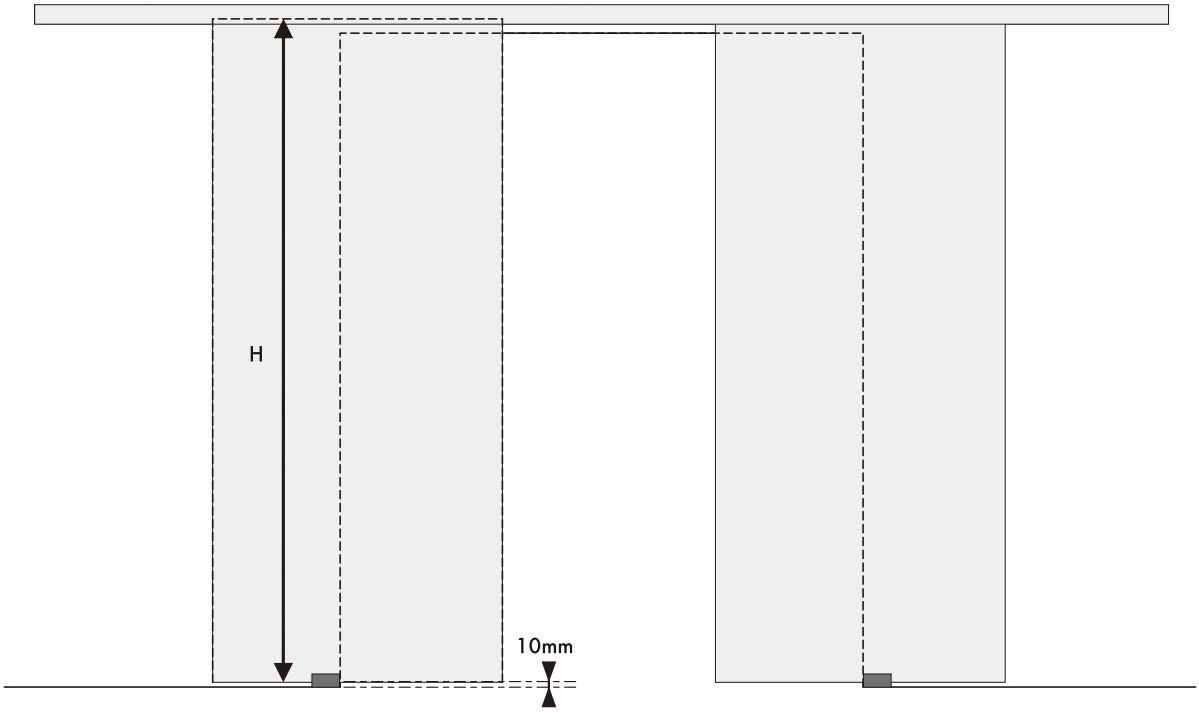
H
10mm

1

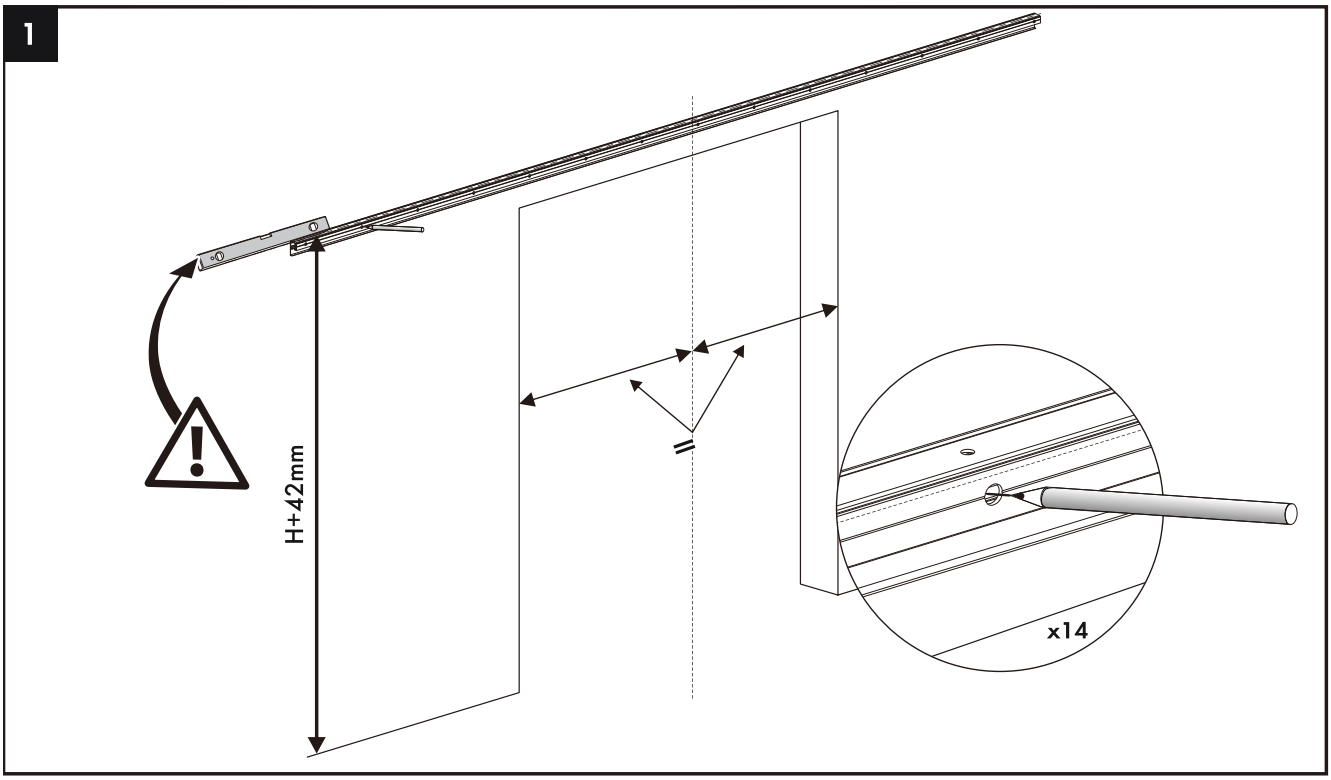

2

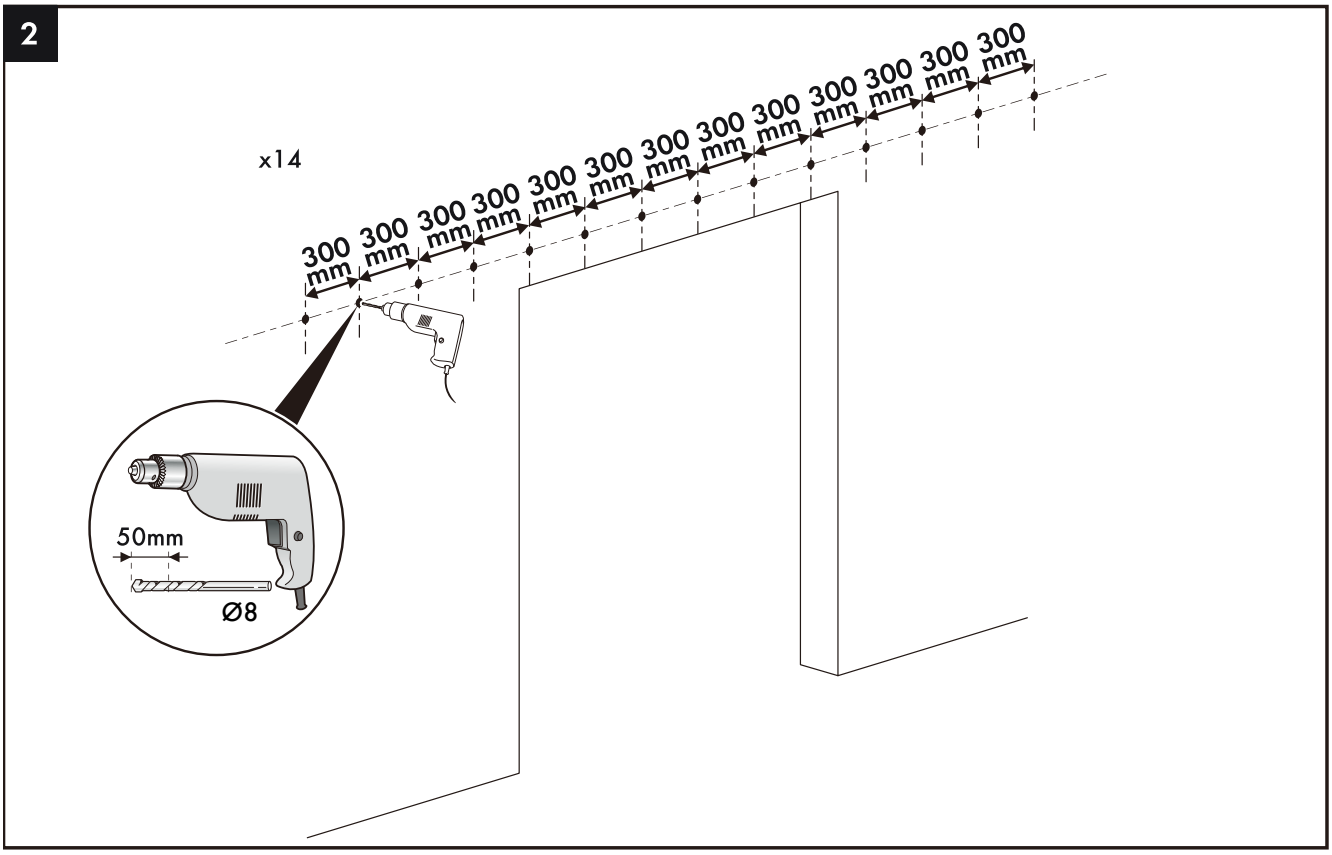

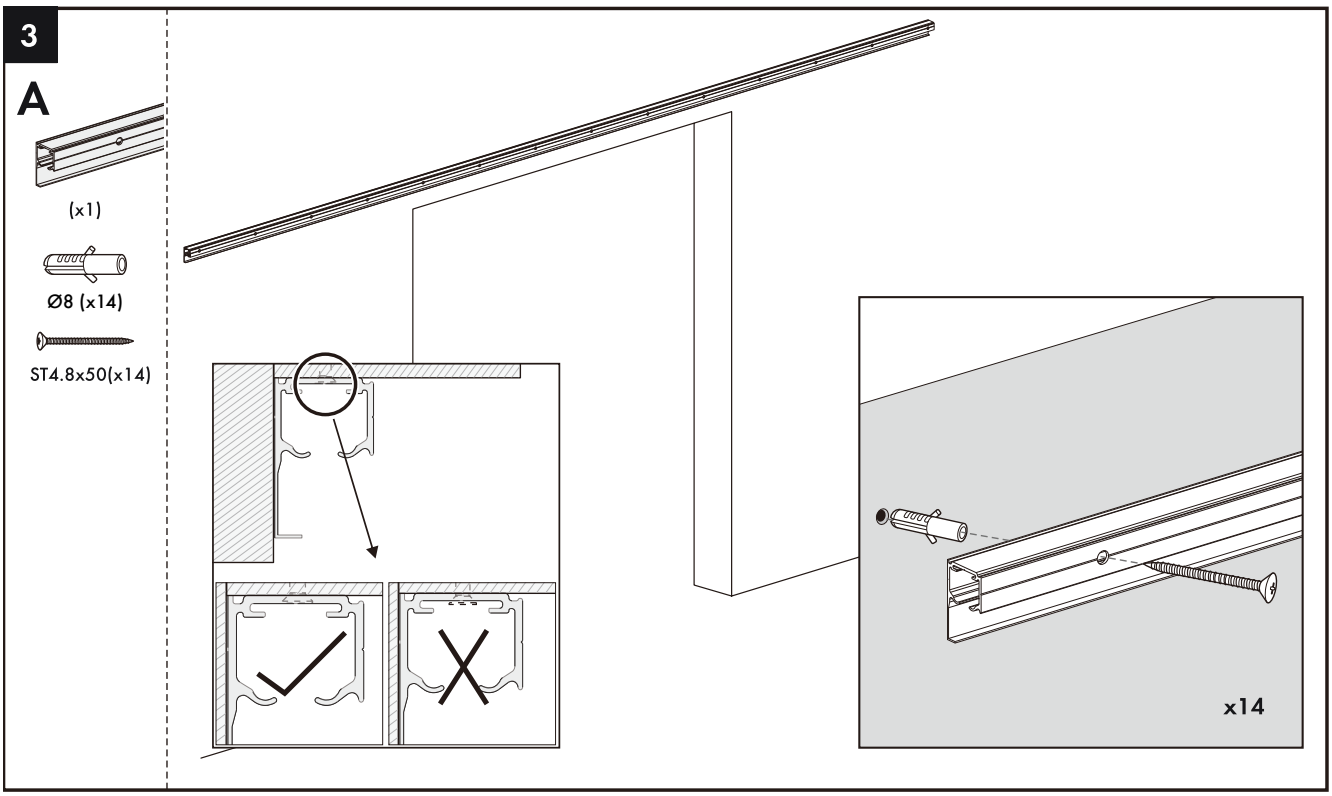
3
A
(x1)
Ø8 (x14)
ST4.8x50(x14)
x14

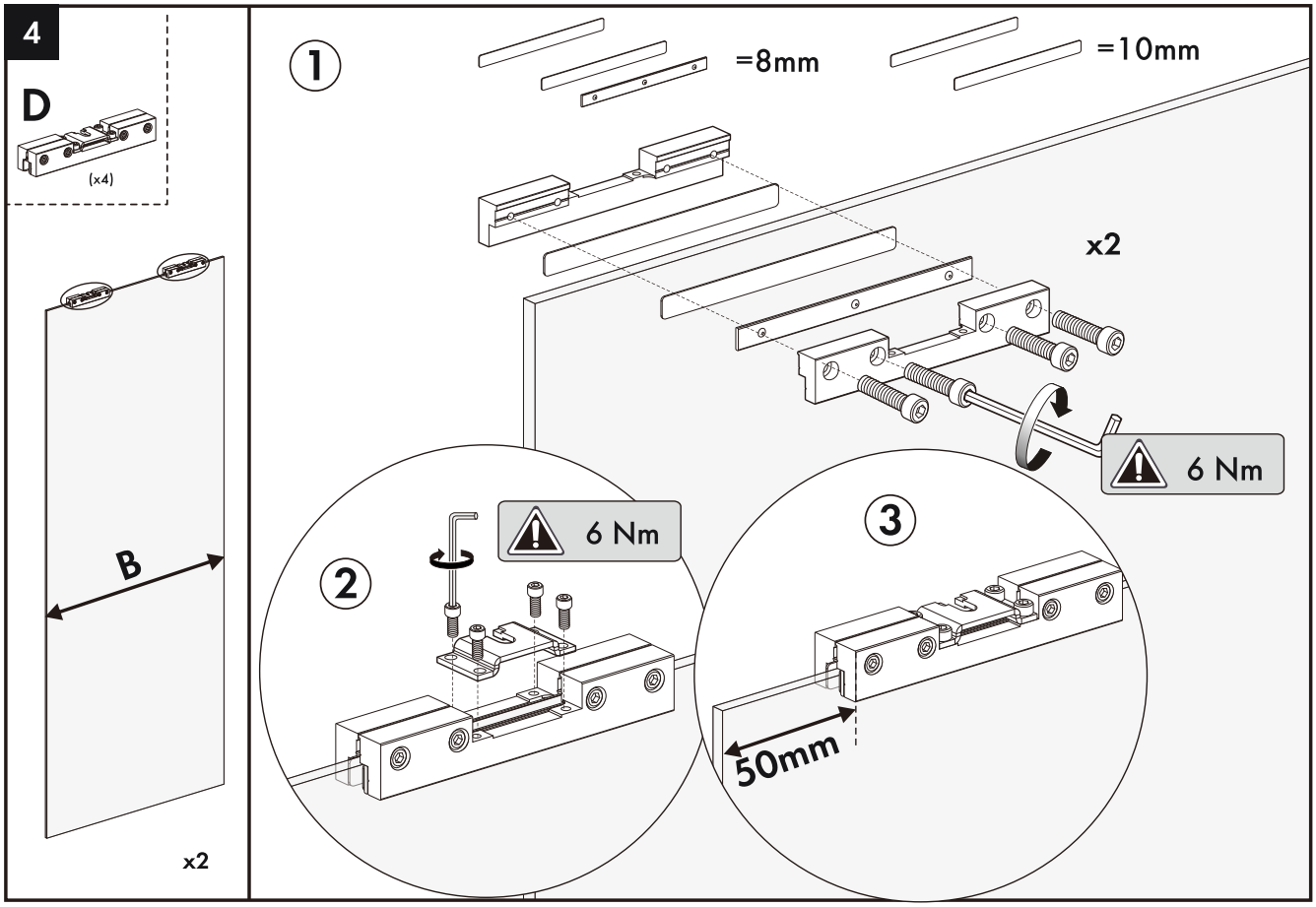
4
D
(x4)
B
x2
1
=8mm
=10mm
x2
6 Nm
2
6 Nm
3
50mm

5

C

(x4)

G

(x2)

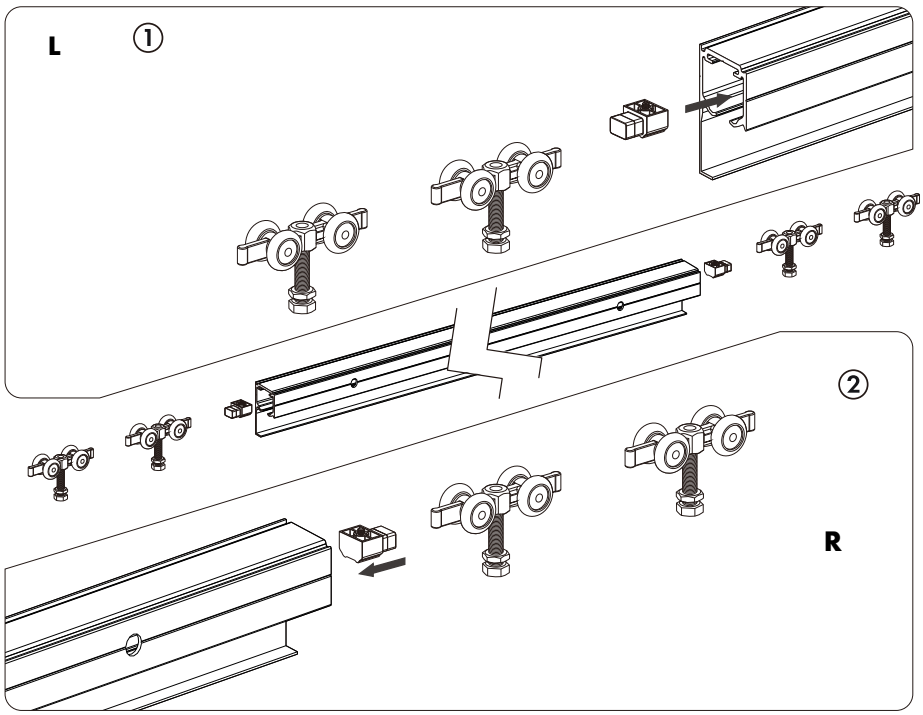

6

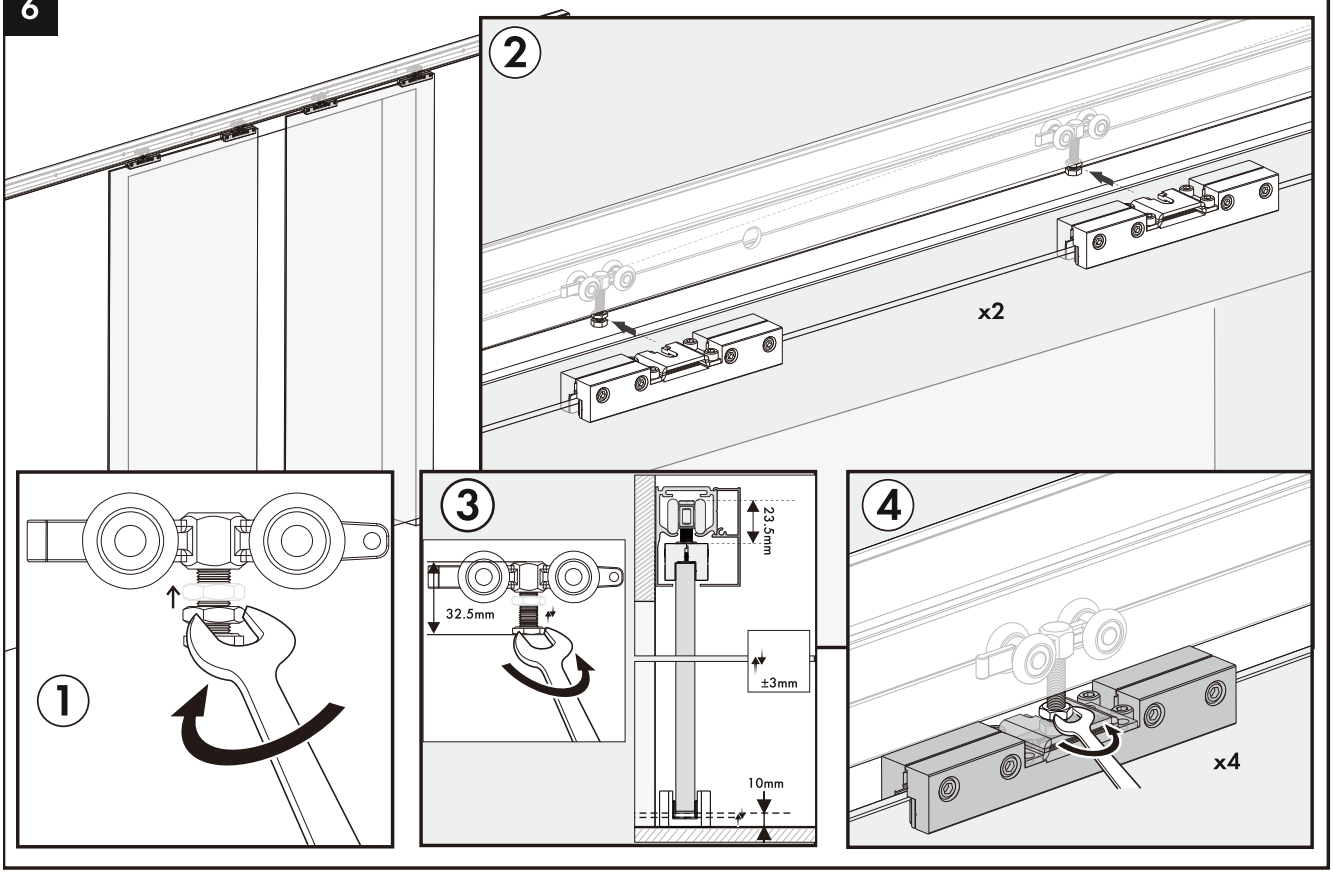

7

I

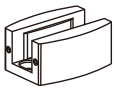

(x2)

ST4.8x32 (x4)

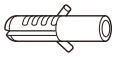

Ø8 (x4)

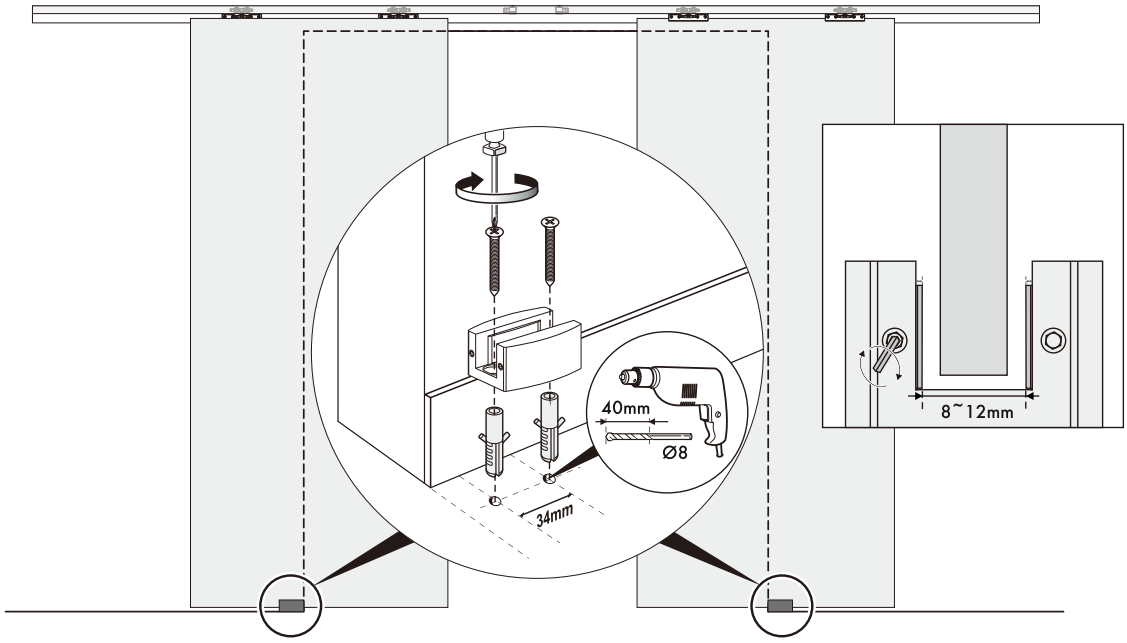

8

G

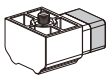

(x2)

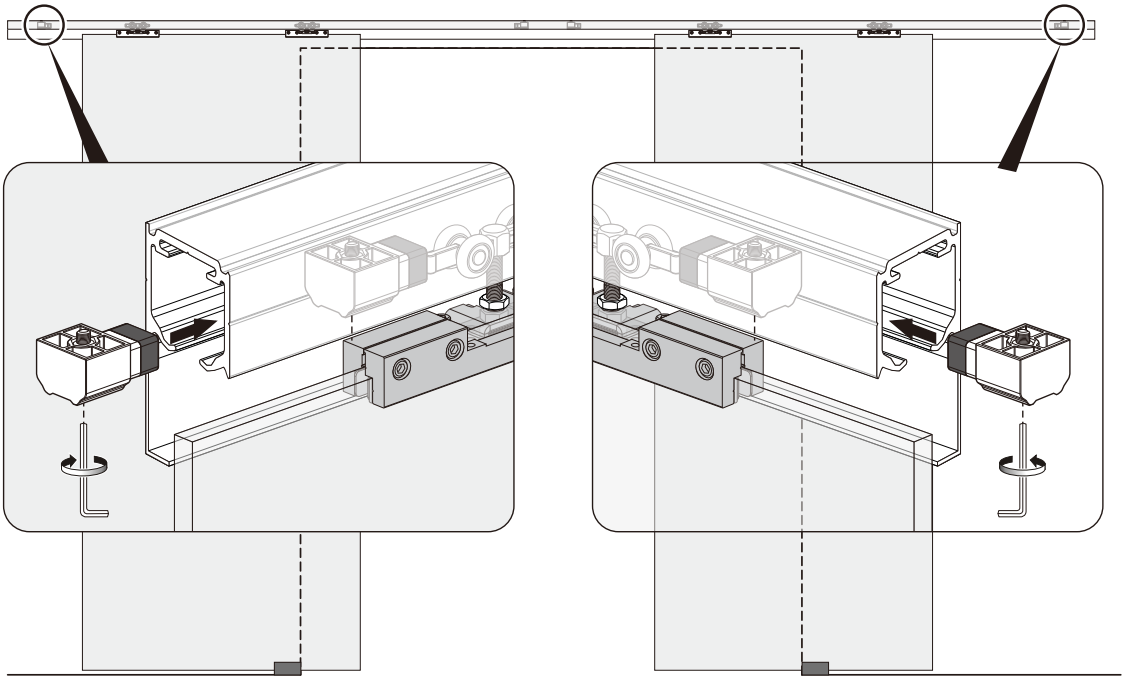

9

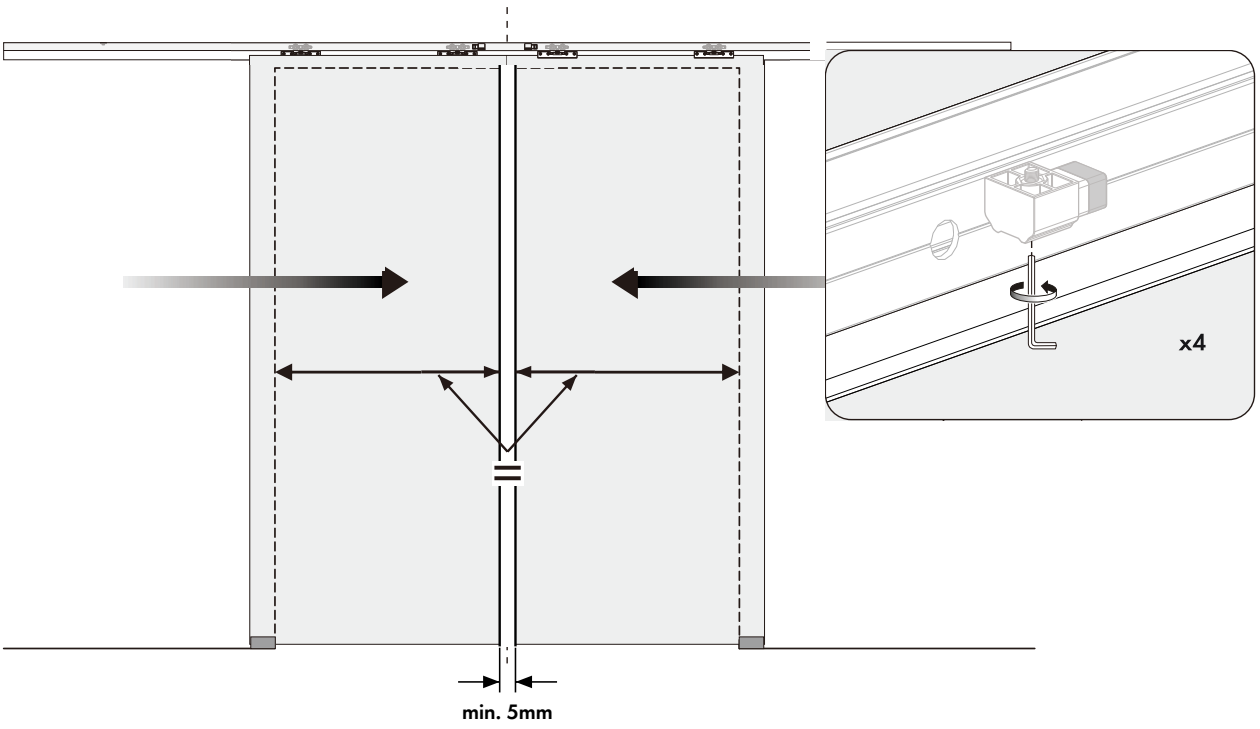

10

B

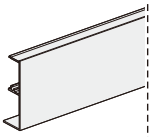

(x1)

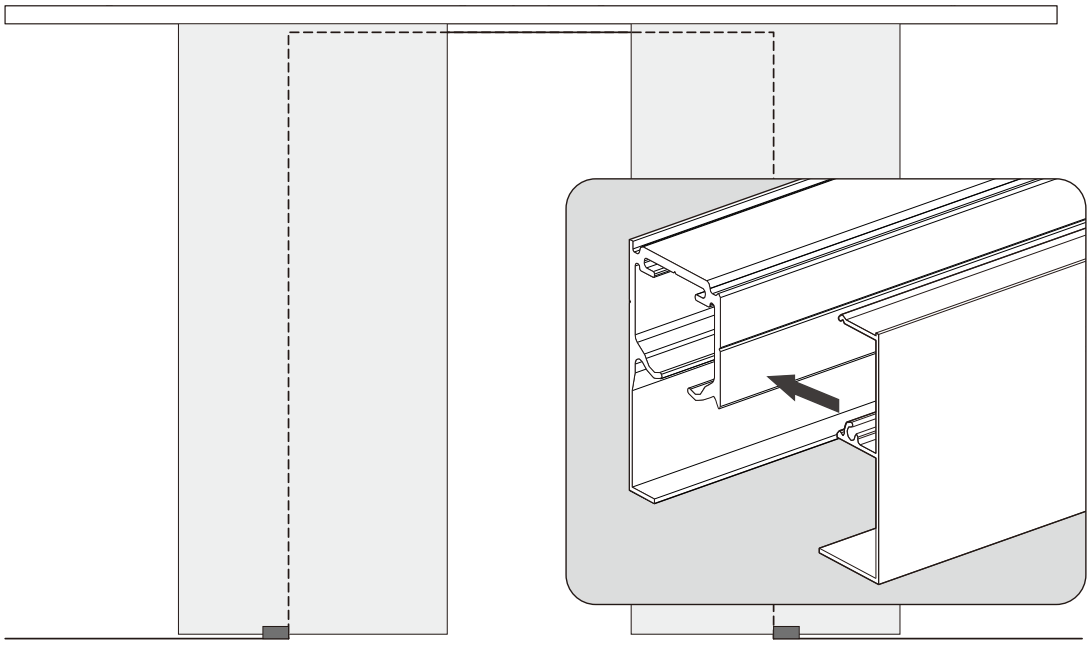

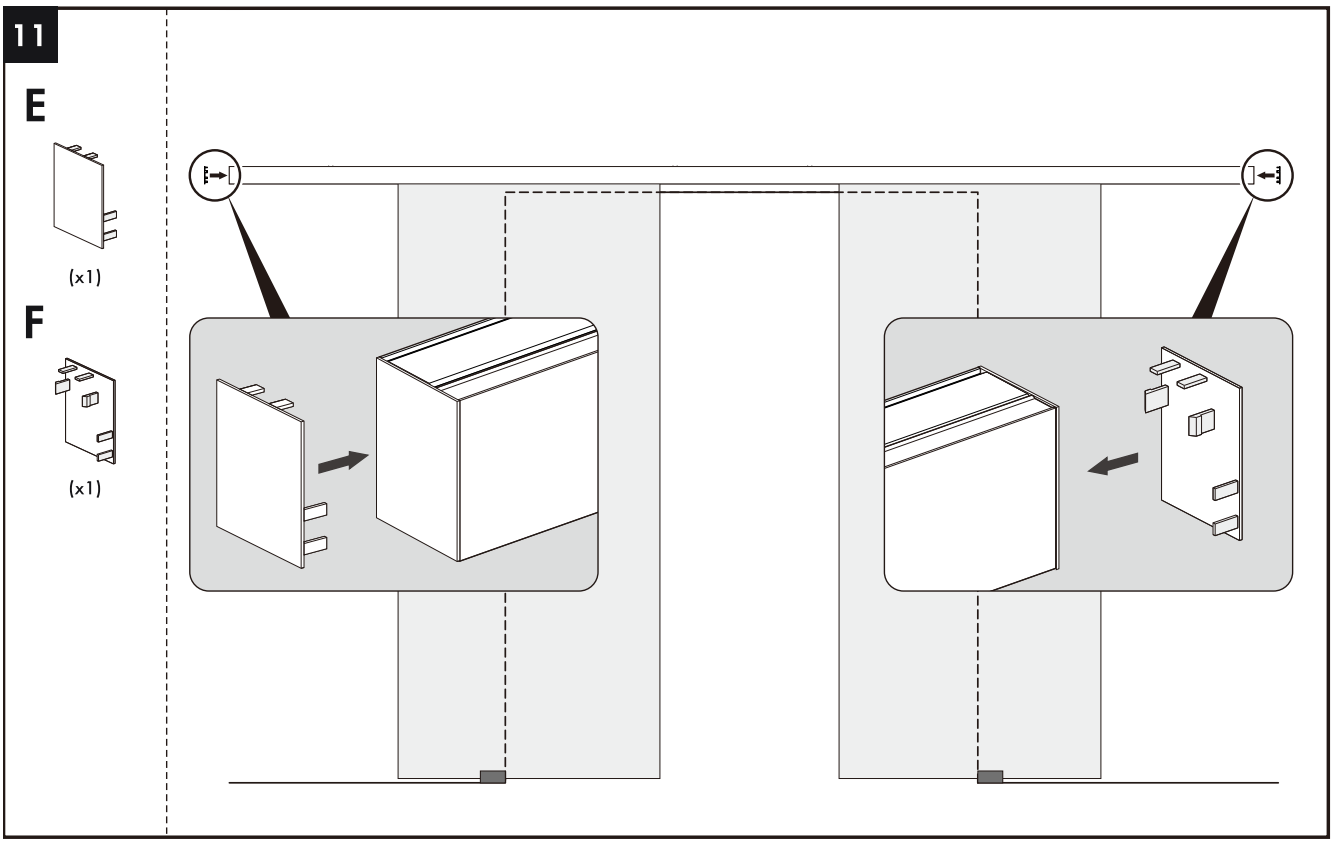
11
E
(x1)
F
(x1)

5

C

(x4)

H

(x2)

G

(x2)

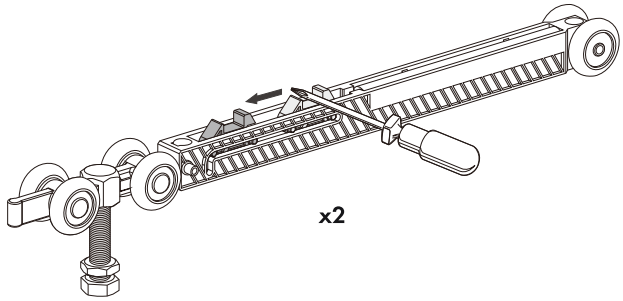

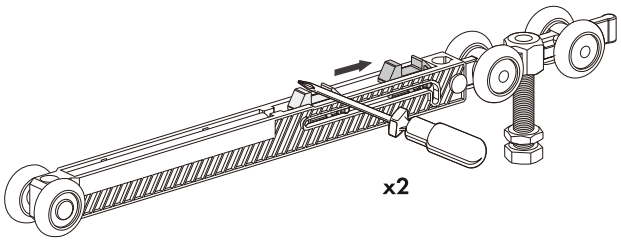

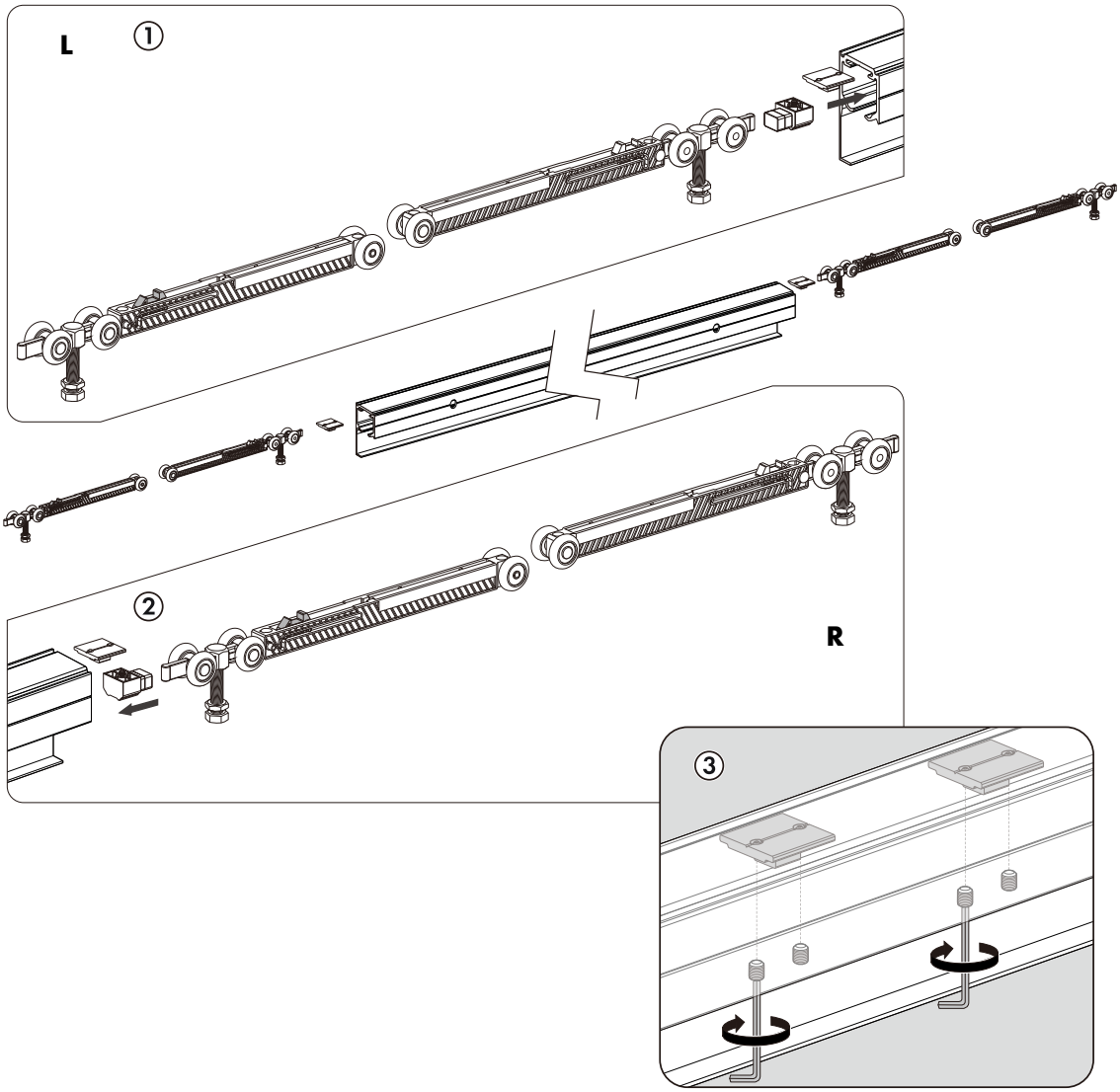

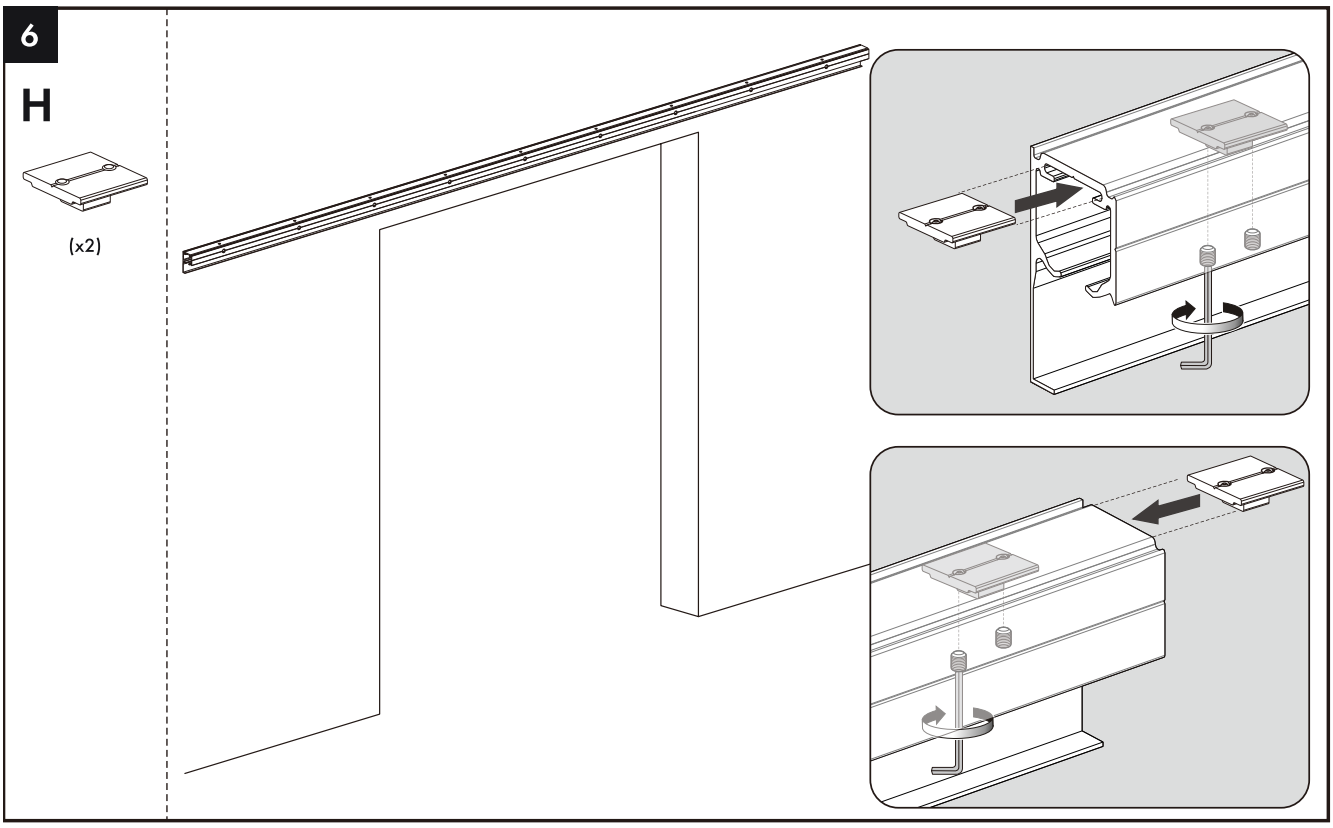
6
H
(x2)

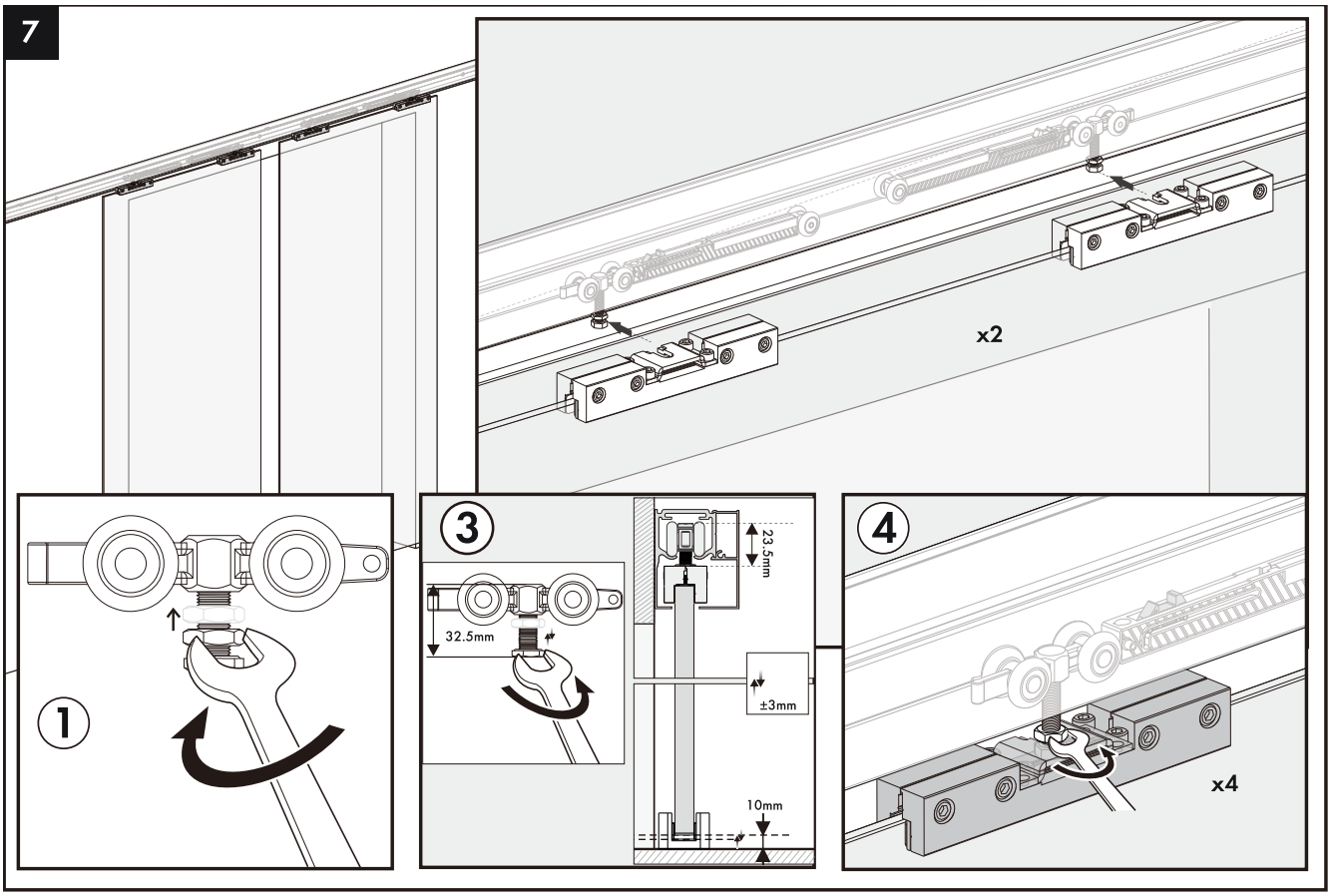
7
x2
1
3
32.5mm
23.5mm
±3mm
10mm
4
x4

8

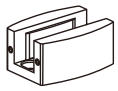

(x2)

ST4.8x32 (x4)

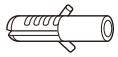

Ø8 (x4)

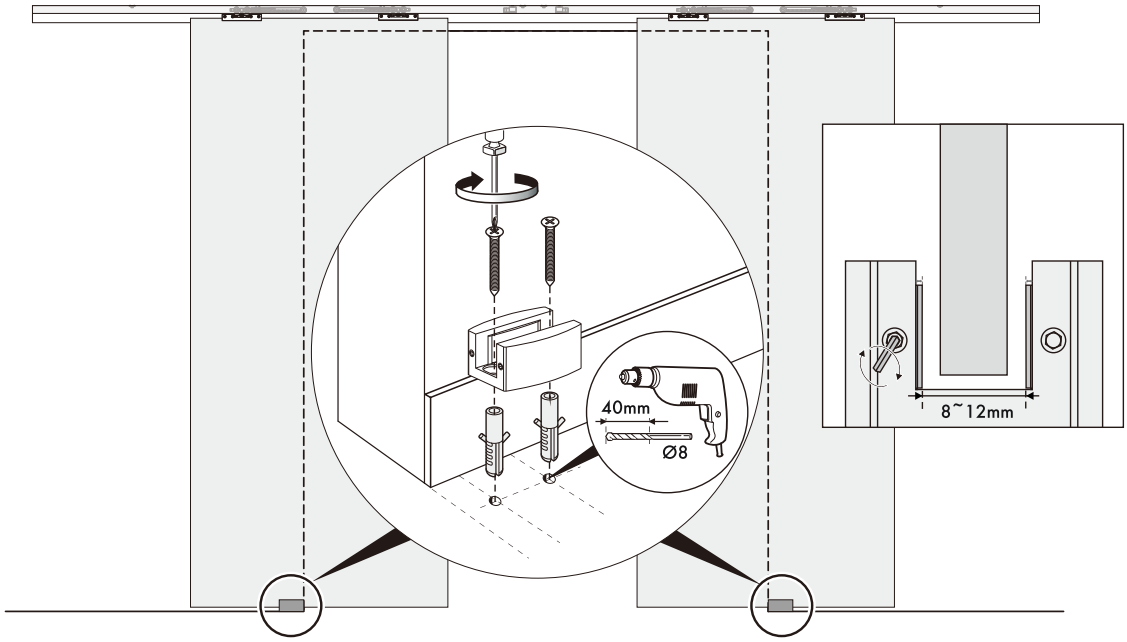

9

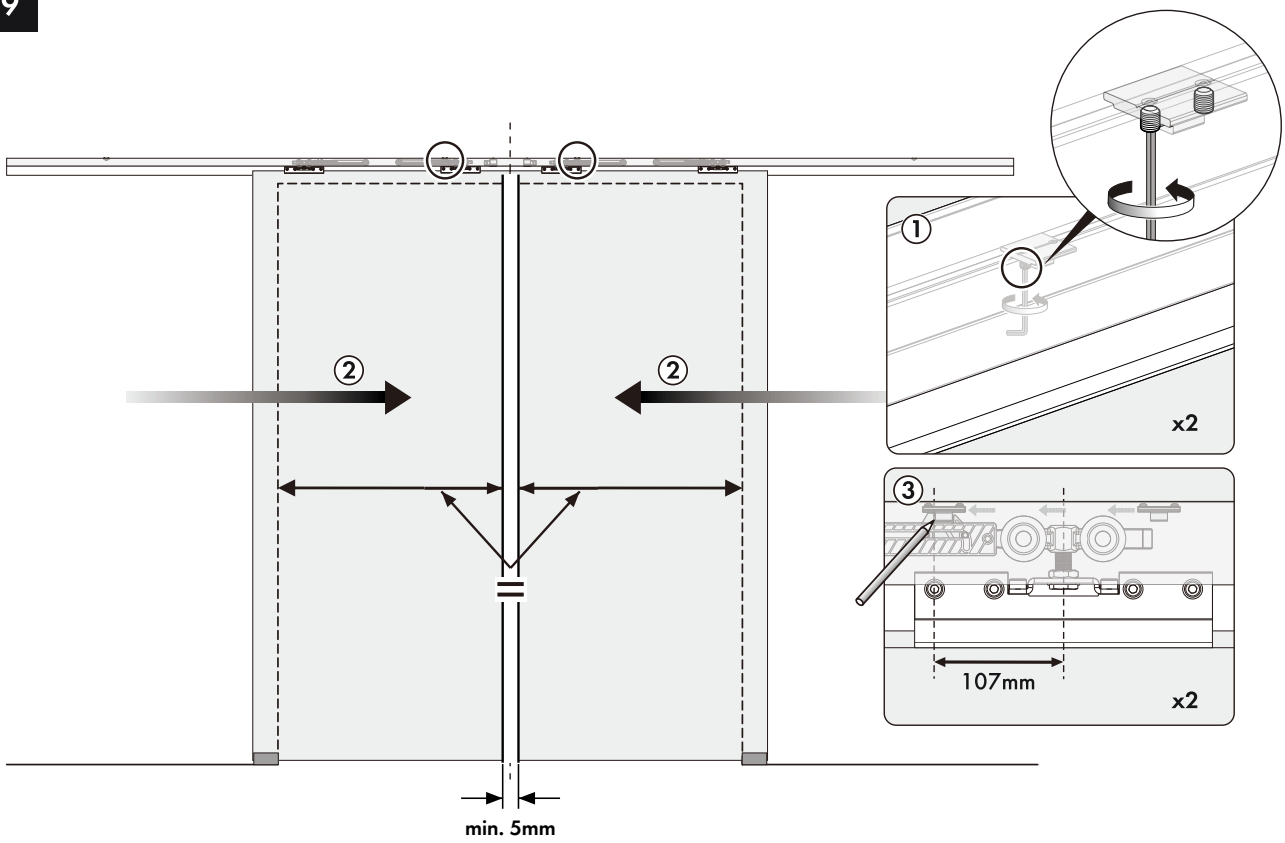

10

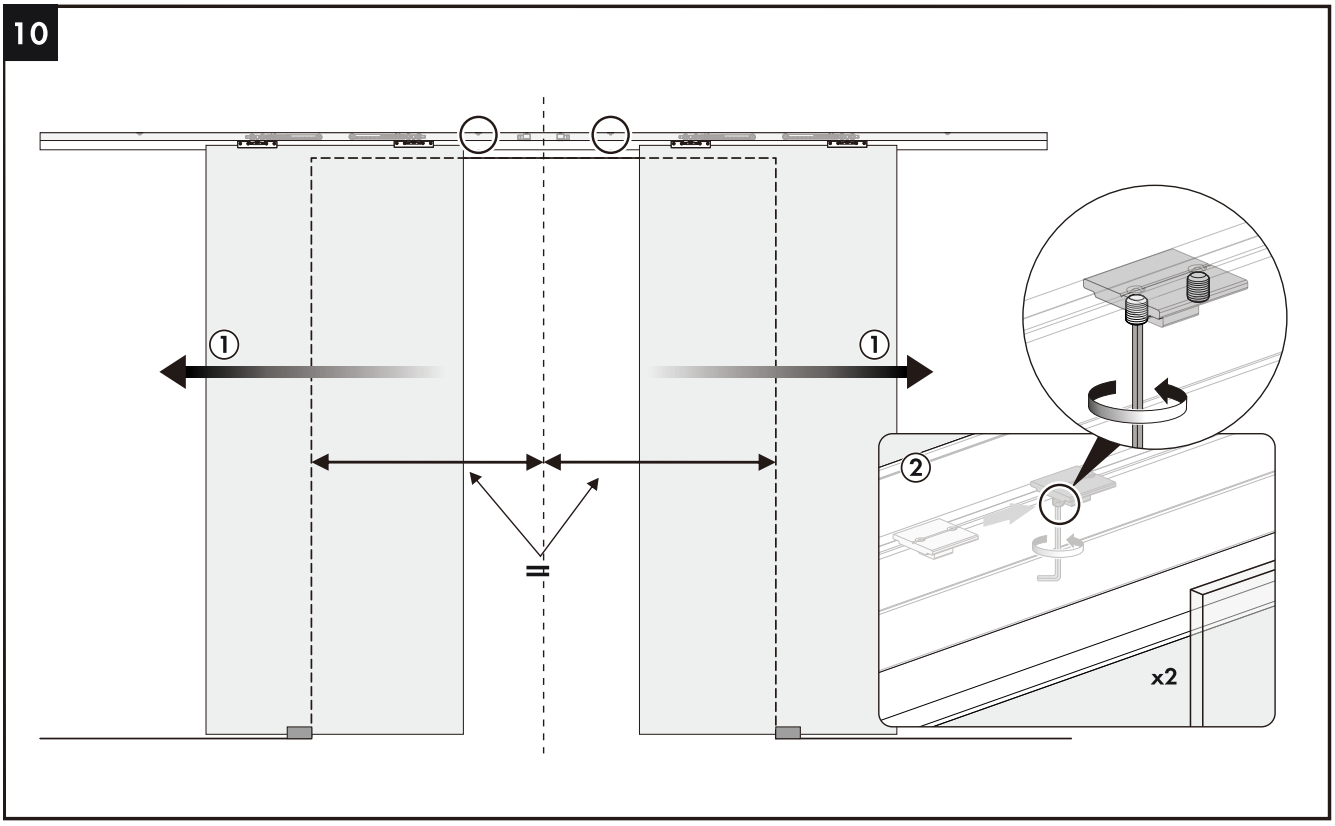

11

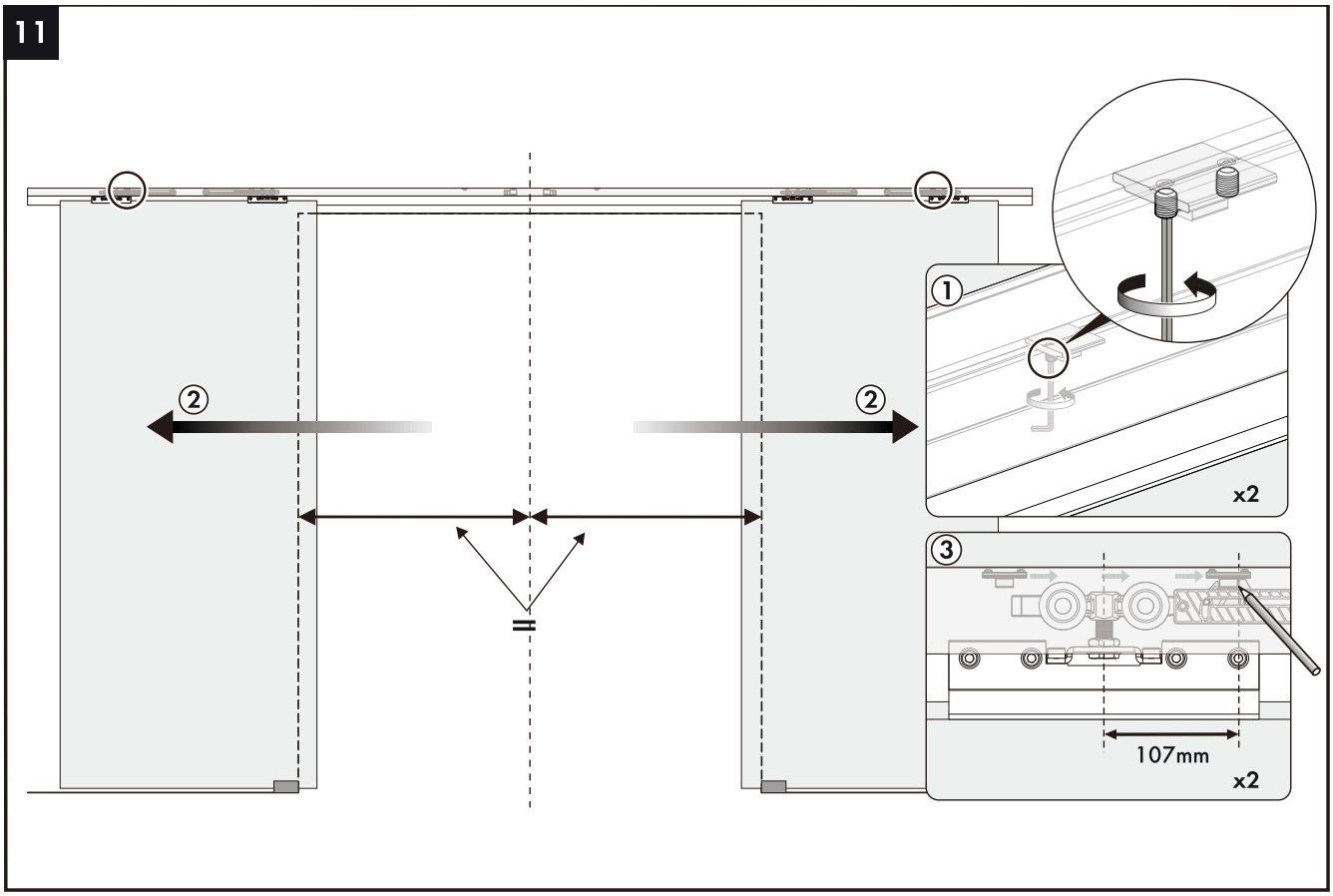

12

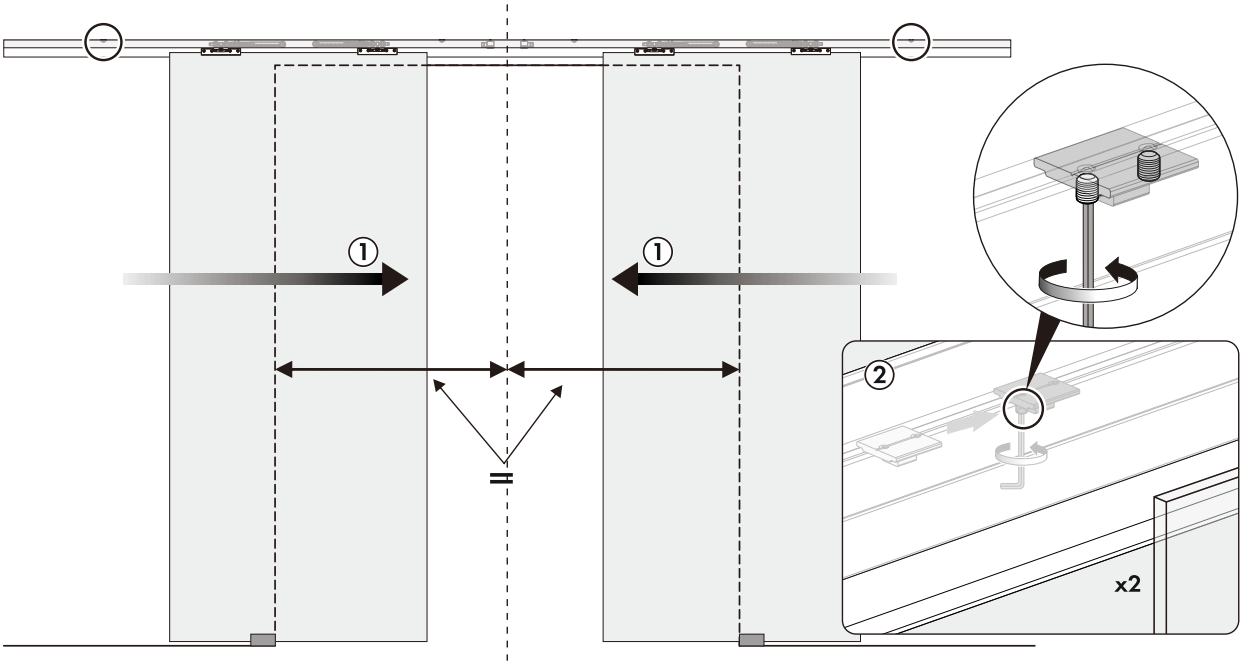

13

G

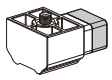

(x2)

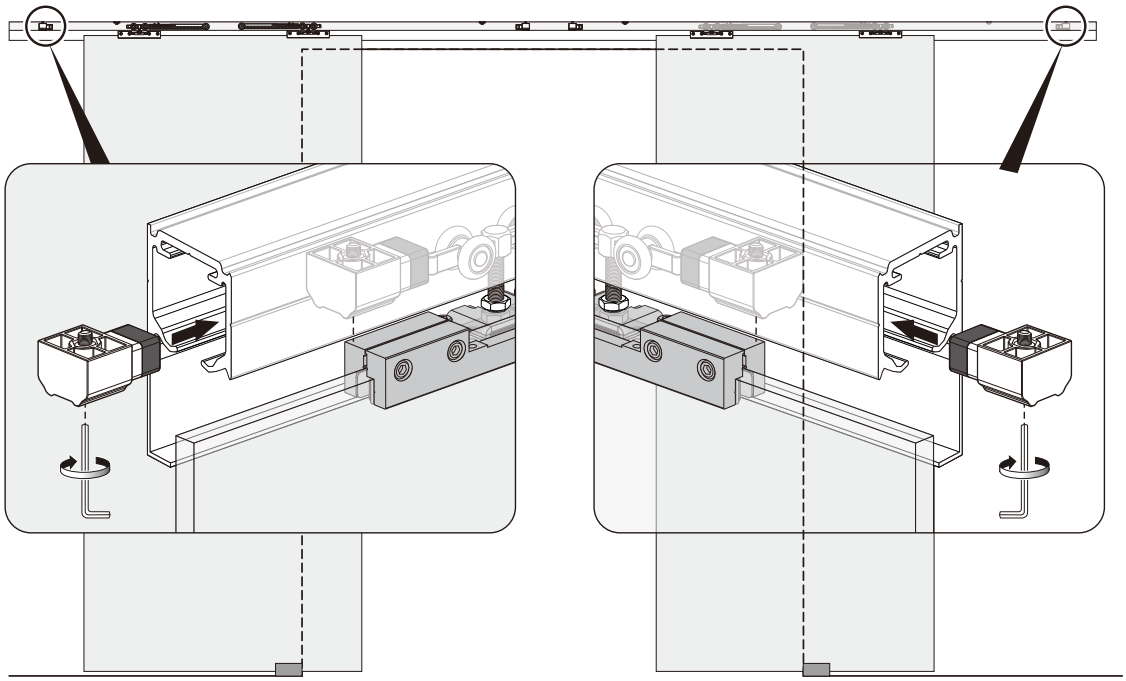

14

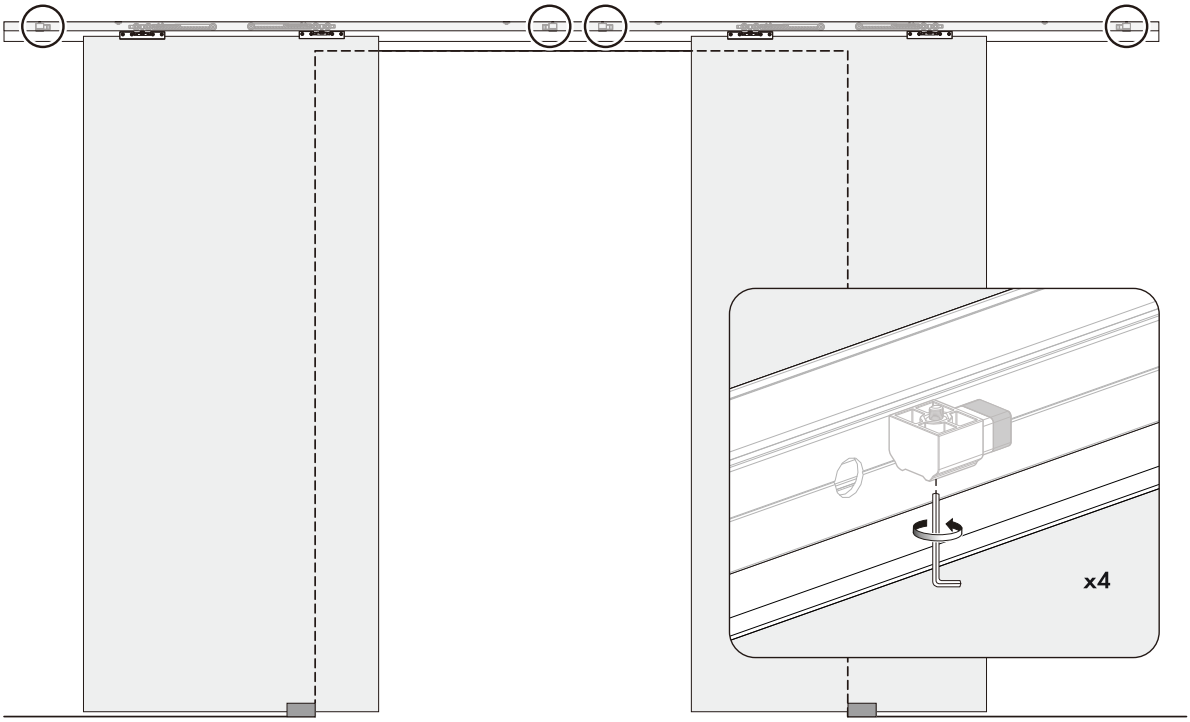

15

B

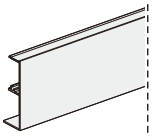

(x1)

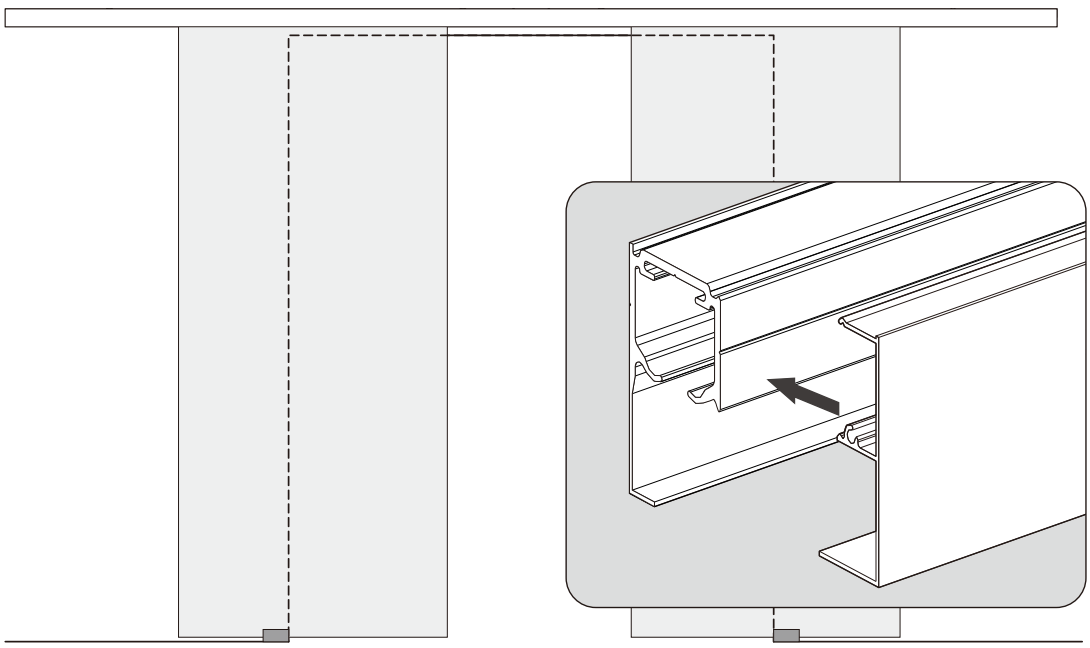

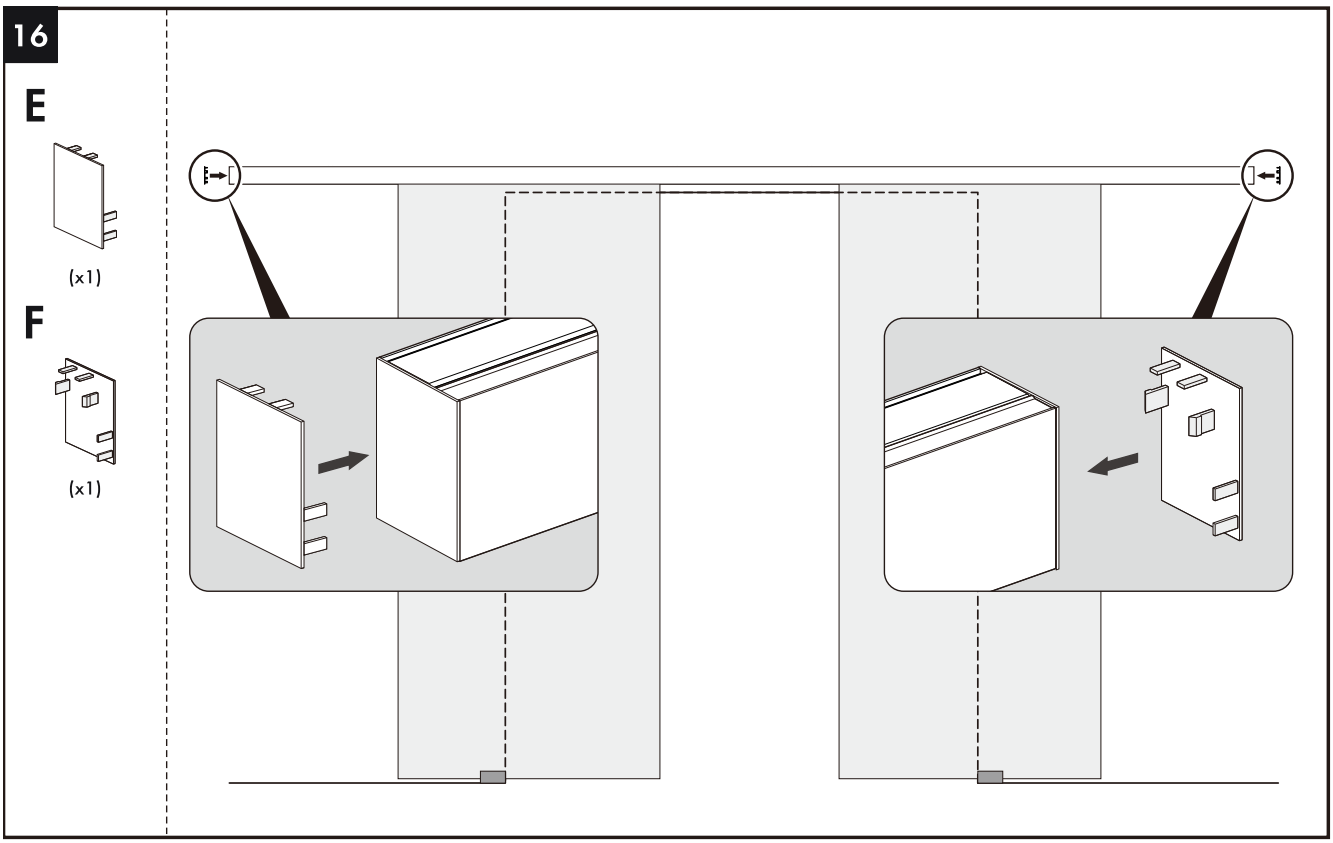
16
E
(x1)
F
(x1)