SANNOVER



Manuel **utilisateur** - 2

User **manual** - 14

Benutzerhandbuch - 26

Manual del **usuario** - 38

Manual do **utilizador** - 50

Manuale **d'uso** - 62

Gebruikershandleiding - 74

Podręcznik **użytkownika** - 86

Uživatelská **příručka** - 98

Poêle à bois

DITA 13.1

FR

SANNOVER

MANUEL D'UTILISATION

Poêle à bois

DITA 13.1

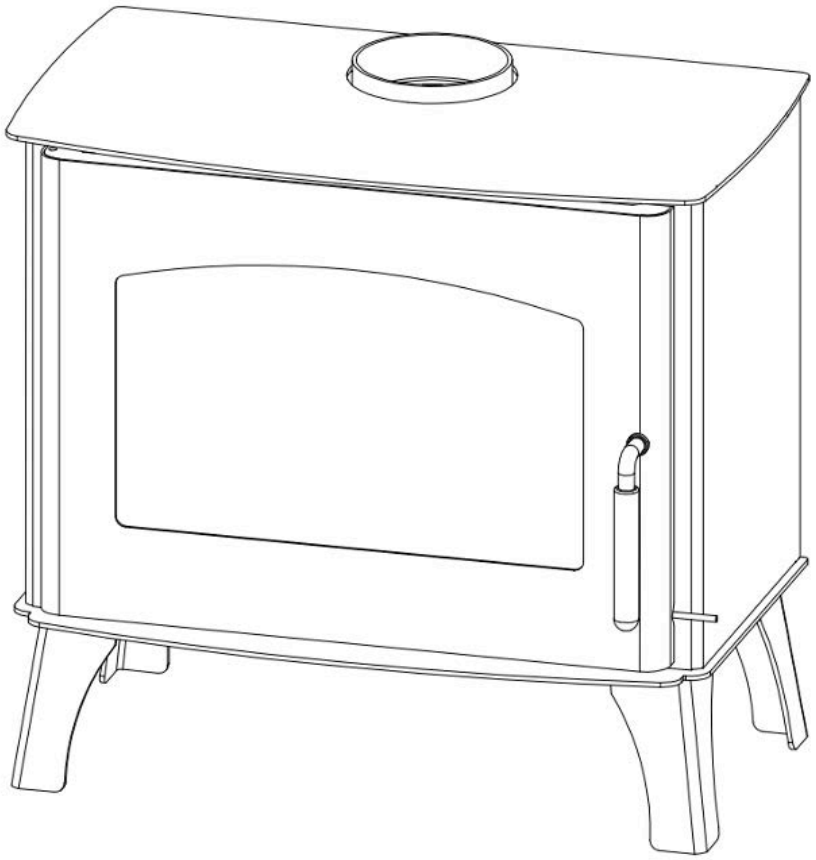

SANNOVER

FR

Nous vous remercions pour votre achat de notre poêle à bois produit par notre société. Nous espérons que vous lirez attentivement ce manuel d'utilisation et que vous suivrez toutes les recommandations d'utilisation avant de l'utiliser. Ce poêle a été certifié conforme aux normes européennes EN16510-1 et EN16510-2-1. La réussite de ces normes signifie que ce poêle à bois est conforme aux dernières spécifications et exigences de l'UE en matière d'éco-conception, qu'il produit peu d'émissions polluantes et qu'il est économiquement rentable.

Sommaire

1. Instruction avant l'installation

1.1 Dimensions

1.2 Exigences relatives à la distance d'installation entre le poêle et les matériaux inflammables

1.3 Exigences de raccordement pour l'installation des tuyaux de fumée

1.4 Combustion & Ventilation

2. Instruction

2.1 Précautions

2.2 Premier allumage

2.3 Ajout de Bois

2.4 Travail à faible puissance

2.5 Fermeture du poêle

3. Recommandations du combustible

4. Paramètres techniques

5. Maintenance

6. Défauts fréquents

7. Garantie

SANNOVER

1. Instruction avant l'installation

En raison de leur grande efficacité de combustion, les poêle à bois modernes ont des exigences relativement élevées en ce qui concerne les conduits de fumée. Les utilisateurs doivent se conformer aux réglementations européennes et locales lors de l'installation. Vous devez respecter les réglementations locales en matière d'installation et de raccordement des cheminées. Nous vous recommandons de confier l'installation à un professionnel qualifié. Une mauvaise installation de la cheminée aura des conséquences négatives telles qu'un faible rendement énergétique du poêle et une mauvaise expérience pour l'utilisateur.

1. 1 Dimensions

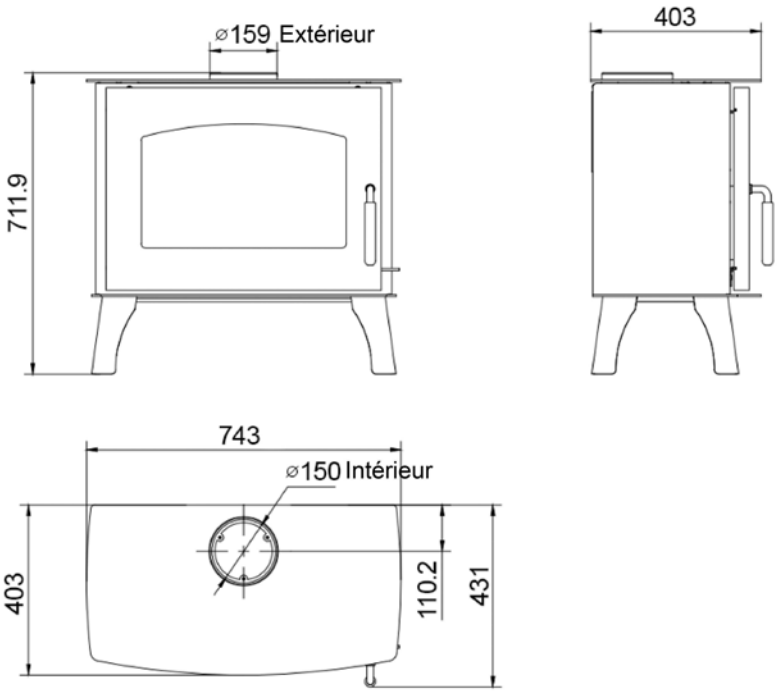

Figure 1

Veuillez noter que ce poêle convient aux conduits de fumée d'un diamètre de 150 mm minimum.

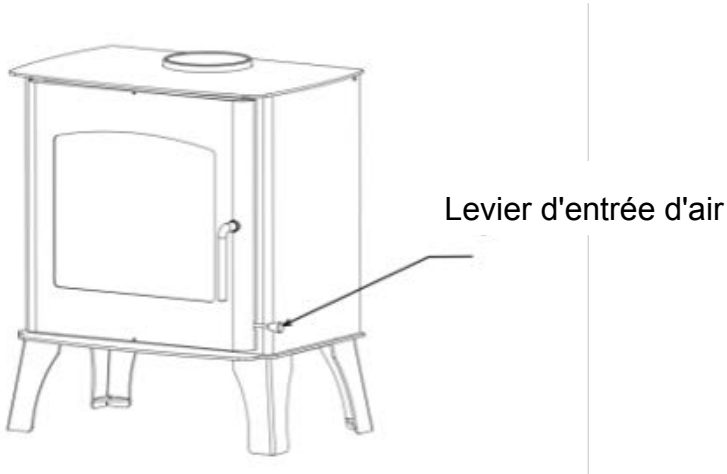

Figure 2

1.2 Exigences relatives à la distance d'installation entre le sol de protection et les matériaux inflammables

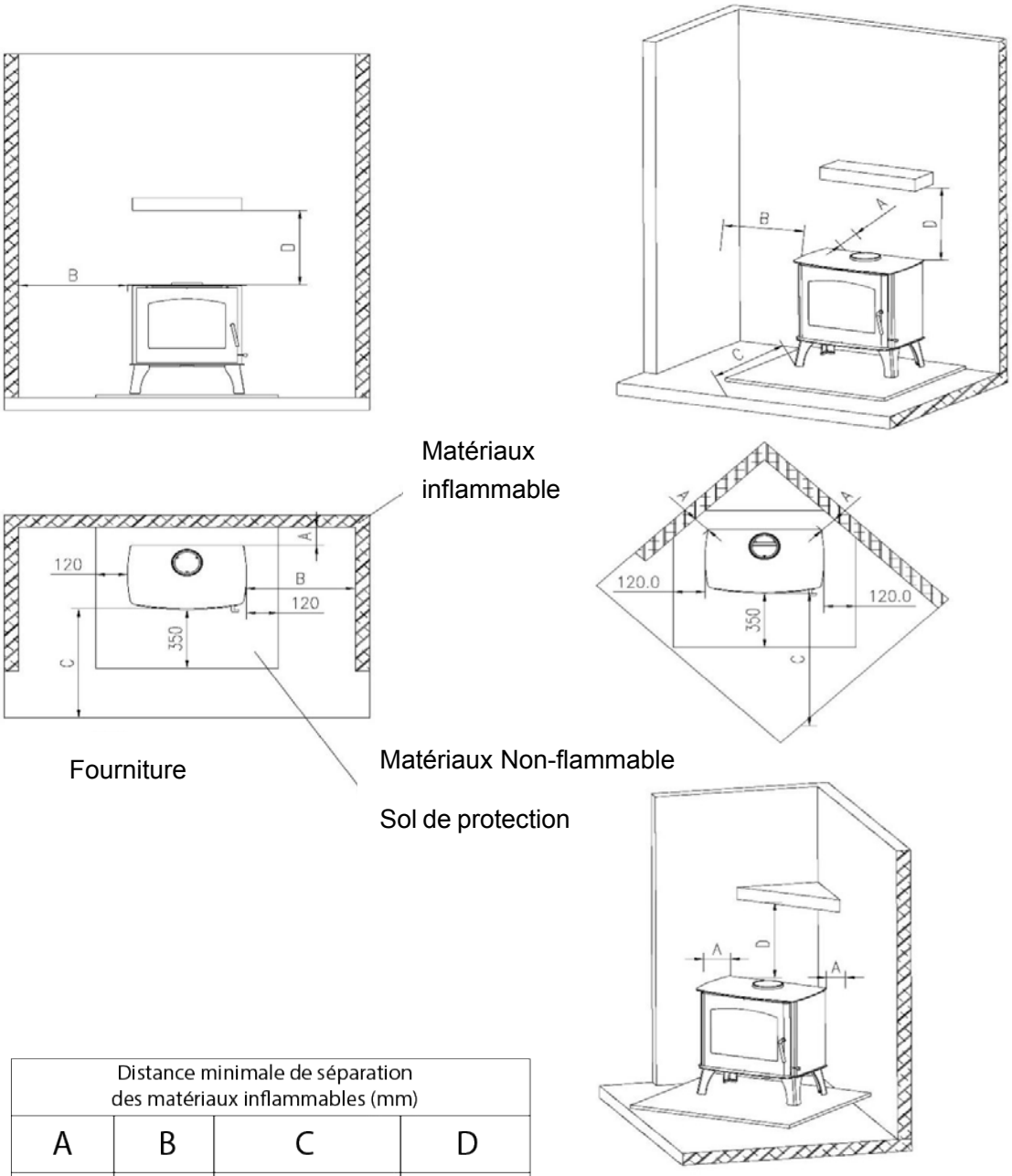

Distance minimale de séparation des matériaux inflammables (mm)			
A	B	C	D
Arrière	Côté	Devant le mobilier	Dessus
150	500	1500	850

Figure 3

1. L'installation varie selon que le poêle est adressé à un mur combustible ou à un mur incombustible. Il est possible d'aligner le poêle avec le mur si celui-ci est fait d'un matériau ininflammable. Il est toutefois recommandé de laisser au moins 5 cm pour permettre la circulation de l'air autour du foyer. La distance minimale par rapport aux matériaux combustibles est indiquée à la page précédente.

2. Le sol protecteur ininflammable doit pouvoir supporter le poids du poêle et du tuyau de fumée monté sur le dessus, et en même temps, les braises qui tombent lorsque la porte du poêle est ouverte ne doivent pas affecter les matériaux combustibles environnants, de sorte que le sol protecteur doit être composé de matériaux ininflammables, par exemple. Le sol de protection doit donc être composé de matériaux non combustibles, par exemple des panneaux d'acier, des panneaux de verre, des sols en pierre ou en carrelage. Les dimensions du sol de protection incombustible doivent être conformes aux réglementations nationales et régionales en vigueur.

1.3 Exigences de raccordement pour l'installation des tuyaux de fumée

Notes

1. Veuillez toujours à ce qu'il y ait suffisamment d'air frais à l'intérieur.
2. Lorsque le ventilateur d'extraction de la maison fonctionne, il réduit la pression de ventilation négative générée par la cheminée. La réduction de la dépression de ventilation n'est pas favorable aux caractéristiques de combustion du poêle et du foyer. L'ouverture de la porte du poêle peut entraîner une dépression de ventilation insuffisante dans le poêle et faire pénétrer de la fumée dans la pièce. Par conséquent, le ventilateur d'extraction de la maison doit cesser de fonctionner lorsque la cheminée est en marche.
3. Le diamètre du tuyau de fumée ne doit pas être inférieur à 150 mm. Si un clapet est installé dans le conduit de fumée, il doit toujours y avoir un canal de ventilation d'au moins 20 cm², même si le clapet est en position "fermée".
4. Deux poêles ne peuvent pas partager le même tuyau de fumée.
5. Lors du raccordement du poêle à la cheminée, insérez le tuyau d'évacuation dans la celle-ci et fixez celui-ci à l'ouverture à l'intérieur de la cheminée. Le tuyau de fumée ne doit pas passer par l'ouverture de la cheminée elle-même et doit être affleurant à l'intérieur du tuyau de cheminée. Comme le montre la figure 4, la connexion entre la maçonnerie et le tuyau de fumée doit être scellée à l'aide de matériaux ou lattes ignifuges.

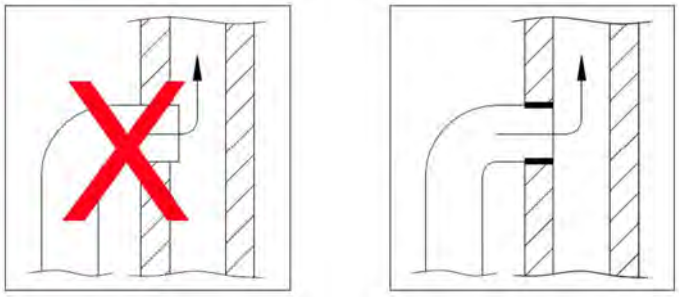

Figure 4

6. Pour les raccordements de cheminées à tuyaux d'acier à travers les plafonds, toutes les réglementations nationales et locales concernant la distance par rapport aux matériaux inflammables doivent être respectées. Il est important que la cheminée soit équipée de supports de toit afin que le toit du foyer n'ait pas à supporter le poids de l'ensemble du conduit de fumée, ce qui pourrait endommager le foyer en raison du poids excessif du conduit.

1.4 Combustion et ventilation

Conformément à la norme EN16510, la cheminée doit être conforme aux normes d'utilisation pour les foyers à air intérieur. Tout l'air de combustion du foyer provient de la pièce où il est installé. Selon les règles de construction, la pièce doit être suffisamment ventilée. Si le taux de fuite d'air de la pièce est inférieur à 5 $m^3/h/m^2$, une ventilation de 550 mm^2/kW est nécessaire.

2 Instruction

Avertissement de sécurité :

1. Veuillez lire attentivement le manuel d'utilisation avant d'utiliser votre poêle et veuillez à le respecter.
2. En fonctionnement, la température des surfaces est relativement élevée, comme les portes, les poignées, les vitres, les conduits de fumée et les surfaces du poêle. Ne touchez pas ces pièces sans prendre les mesures de protection nécessaires ou sans porter des gants résistant aux températures élevées.
3. Sensibiliser les enfants aux dangers des poêles à bois et maintenir une certaine distance entre les enfants et le poêle.
4. Il est strictement interdit de placer des objets inflammables sur et autour du poêle.
5. Ne portez pas de vêtements amples ou inflammables lorsque vous allumez un feu ou ajoutez du combustible.

2.1 Précautions lors de la première utilisation

Vérifier si la porte du poêle s'ouvre et se ferment normalement.

Vérifier si le joint de la porte du poêle est normal.

2.2 Premier allumage

1) Ouvrez la porte du poêle et nettoyez le foyer et le cendrier.
2) Exigences de performance pour l'utilisation du bois :
   1) Les spécifications du bois : section transversale de 60*60mm, 60mm*30mm
   2) Il convient d'utiliser du bois dur naturel sec (humidité ≤18%).

Placement et allumage du bois:

1) Tout d'abord, placer deux morceaux de bois de 60*60*300mm au milieu du fond de la chambre de combustion à une distance verticale de 30mm, puis empiler quatre petits morceaux de bois de 60*30 au sommet.



Figure 5

2) Tirer le levier d'entrée d'air vers la droite comme indiqué dans la figure 2 pour l'ouvrir à 100%.

3) Utiliser un briquet d'allumage ou du matériel d'allumage pour enflammer le bois.

4) Après l'allumage du bois, laissez la porte du poêle légèrement ouverte (l'ouverture de la porte est d'environ 3 cm) pendant environ 3 à 5 minutes. Une fois le tuyau de fumée chaud, fermez la porte du poêle.

2.3 Ajout de bois

Une fois que le bois dans le poêle a brûlé jusqu'à l'état de charbon, vous pouvez ajouter du bois.

1) Répartissez les braises sur la grille comme indiqué dans la figure 6.

2) Tout d'abord, placez deux morceaux de bois de 60*60*300mm au milieu de la grille, au fond de la chambre de combustion, à une distance verticale de 30mm. Ensuite, placez un morceau de bois horizontalement sur la deuxième couche. La masse totale du matériau est d'environ 2,0 kg. Fermez la porte du four, comme le montre la figure 7.



Figure 6



Figure 7

3) Une fois que le bois est complètement enflammé, au bout d'environ 2 minutes, fermez le levier d'entrée d'air dans le sens de la flèche, comme indiqué dans la figure 8.

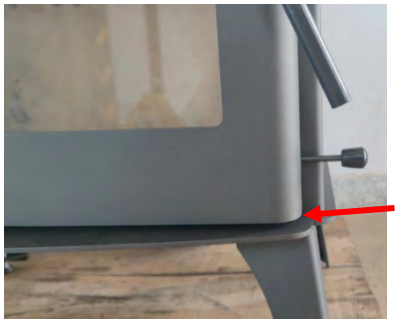

Figure 8

Vous pouvez régler le levier d'entrée d'air selon vos besoins pour ajuster le taux de combustion du bois. Si nécessaire, vous pouvez ouvrir le levier d'entrée d'air inférieur pour augmenter l'air et accélérer l'allumage.

2.4 Travail à faible puissance

Si vous souhaitez simplement que le poêle fonctionne, ajoutez simplement deux morceaux de bois de 50*50*300mm. Une fois que le bois est complètement enflammé, fermez le clapet de manière appropriée après environ 2 minutes.

2.5 Fermeture du poêle

Il suffit de fermer le levier d'entrée d'air et de laisser le combustible restant brûler et s'éteindre naturellement.

3. Recommandations du combustible

Combustible admissible :

1. La matière première bois idéale doit présenter les caractéristiques suivantes :
    1) Bois naturel sec et solide. Humidité du bois ≤20%
    2) Pouvoir calorifique ≥14000kJ/kg
    3) Teneur en cendre ≤1.5%

L'utilisation de bois humide réduira l'effet et entraînera la formation d'un dépôt de goudron.

Il est interdit d'utiliser du bois peint ou traité chimiquement.

Il est interdit d'utiliser du plastique et du tissu.

Il est interdit d'utiliser du carburant liquide.

Le poêle n'est pas un incinérateur, il est donc interdit d'y brûler des déchets.

2. La quantité maximale de bois ajoutée à la fois :

La quantité maximale de bois pouvant être ajoutée dans ce poêle est d'environ 2,0 kg à la fois. Une trop grande quantité de combustible brûlera trop fort et endommagera le poêle, consommera du combustible et augmentera les déchets de gaz.

3. Traitement du bois comme combustible :
1) Préparation : Il est préférable de couper et de fendre le bois avant de l'utiliser, tout en adaptant la longueur du bois à la taille de la chambre de combustion de votre poêle. Nous suggérons que la longueur du bois soit de 25 à 35 cm, ce qui laisse suffisamment d'espace pour la circulation de l'air et facilite la combustion.
2) Stockage : Un stockage correct du bois de chauffage est la principale condition d'une combustion respectueuse de l'environnement, afin d'obtenir une combustion optimale et de ne pas polluer l'environnement. Le bois de chauffage doit être stocké dans un endroit ventilé, ensoleillé et sec. Un espace libre doit être réservé entre chaque couche dans la chambre de combustion pour faciliter la ventilation.

Les peupliers et les épicéas doivent être stockés pendant au moins un an avant d'être utilisés comme combustible. Les tilleuls, les peupliers et les bouleaux doivent être stockés pendant au moins un an et demi avant d'être utilisés comme combustible. Les hêtres, les frênes et les arbres fruitiers doivent être stockés pendant au moins deux ans et demi avant d'être utilisés comme combustible.

3) Température :

(1) Pour une combustion économique et la protection de l'environnement, il convient d'utiliser du bois sec dont l'humidité ne dépasse pas 20 %. Lorsque l'humidité du bois est comprise entre 15 et 18 %, l'effet de combustion est optimal. La valeur de combustion du bois varie en fonction des différents types de bois, ce qui signifie que pour obtenir la même quantité de chaleur, certains bois ont besoin de plus, et la valeur de combustion du hêtre ou du chêne est très élevée, de sorte que le tableau suivant indique les valeurs de combustion d'autres bois par rapport à eux, sur la base de ces derniers :

Type de bois	Bois sec kg/m³	Compare au hêtre
Charme	640	110%
Hêtre/chêne	580	100%
Arbre (cendre)	570	98%
Erable	570	93%
Bouleau	510	88%
Sapin	480	83%
Epicéa	390	67%
Peuplier	380	65%
Pin	370	60%

4. Paramètres techniques

Modèle	DITA 13.1
Largeur	743 mm
Profondeur	431 mm
Hauteur	712 mm
Poids Net	100 kg
Puissance Absorbée	13.1 kw
Puissance Nominal	9.8 kW
Rendement thermique (ηth.nom)	≥ 75 %
Émissions de monoxyde de carbone (CO)	≤114 mg/Nm^3
Emissions d'oxyde d'azote (NOX)	≤97 mg/Nm^3
Emissions de poussières (PM)	≤40 mg/Nm^3
Composés organiques gazeux (OGC)	≤85 mg/Nm^3
Efficacité énergétique	A+
Surface de chauffe	50~140 m^2
Diamètre du conduit	149 mm
Température des fumées	≤ 225°C

5. Maintenance

Cette opération ne doit être effectuée qu'une fois que le poêle est complètement refroidi.

Il est préférable d'essuyer les surfaces peintes avec un chiffon (humide).

6. Défauts fréquents

Question	Raison	Solution
Le poêle dégage de la fumée	L'évacuation de la cheminée est insuffisante. Aucun tuyau d'évacuation ou le tuyau d'évacuation des fumées est inséré à l'arrière de la cheminée ou du conduit de fumée. Le joint du tuyau de fumée n'est pas étanche.	Vérifier la connexion. La hauteur du tuyau de fumée n'est pas suffisante et la force de traction n'est pas suffisante. Refaire l'étanchéité.
Le bois se consume rapidement.	Le levier d'entrée d'air n'est pas réglé conformément aux instructions. Le bois utilisé est de mauvaise qualité.	Réglez le levier d'entrée d'air comme indiqué. Veuillez utiliser du bois de bonne qualité.
De l'huile de fumée est produite sur le verre	Le clapet n'est pas réglé correctement. Du bois humide a été utilisé Le bois est trop gros. Fermez la porte trop rapidement lorsque vous ajoutez du bois.	Réglez le clapet comme indiqué. Veuillez utiliser du bois de bonne qualité. Fermez la porte après la combustion du bois.
Pollution de la cheminée	Utilisation de bois humide. Brûlage excessif de bois.	Veuillez utiliser du bois de bonne qualité.
Le poêle n'est pas chaud.	Du bois humide est utilisé et l'énergie thermique est utilisée pour sécher le bois. La quantité de bois est trop faible. Bois de mauvaise qualité, faible valeur de combustion	Veuillez utiliser du bois de bonne qualité.
Le poêle sent mauvais.	Lorsque le poêle est utilisé pour la première fois, la peinture se solidifie et dégage une odeur.	Elle disparaît après plusieurs utilisations.

7. Garantie

Garantie de 2 ans :

Nous garantissons que les pièces en fer du foyer sont en bon état dans un délai de 2 ans à compter de la date d'achat. Si les pièces en fer cassent ou fissurent pendant la période de garantie, elles peuvent être remplacées gratuitement. L'utilisation d'un bois de qualité inférieure peut entraîner l'annulation de la garantie.

Nous ne garantissons pas les pièces d'usure (revêtement de surface, peinture, verre, brique réfractaire, panneau ignifuge, bande d'étanchéité). Cependant, nous fournissons des services payants, et les composants susmentionnés peuvent être achetés auprès de notre service client qui vous répondrons. Conditions de garantie : Votre cheminée et votre poêle sont installés par des professionnels, et vous devez suivre les instructions du manuel d'utilisation.

EN

SANNOVER

USER MANUAL

Wood-burning stove

DITA 13.1

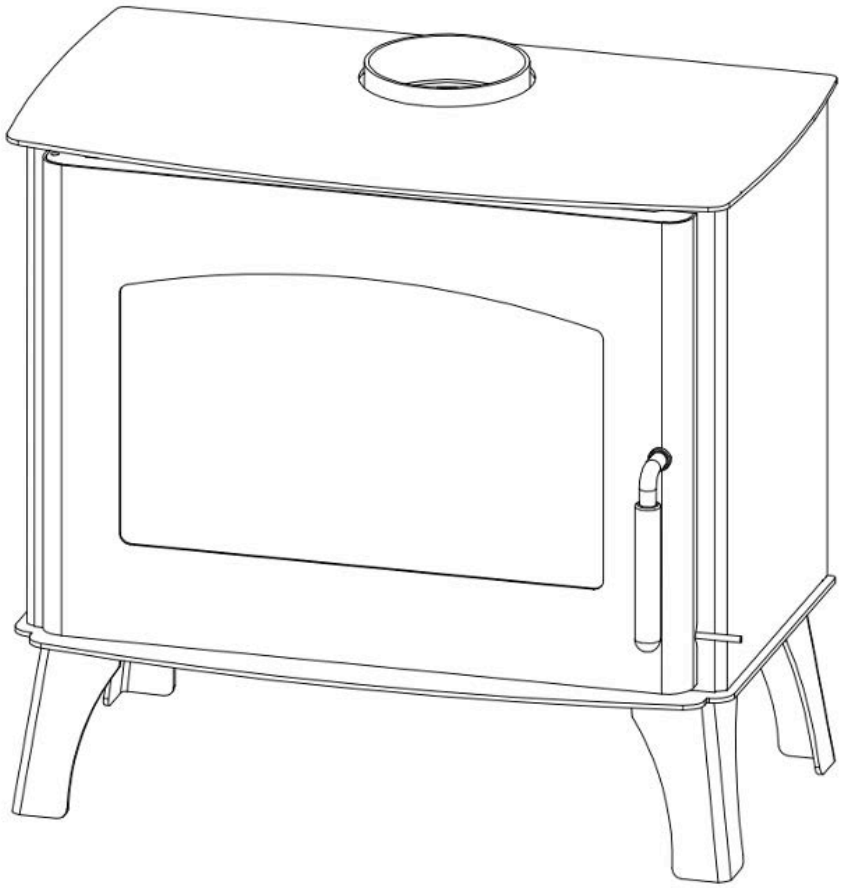

SANNOVER

Thank you for purchasing our wood-burning stove. We hope you will read this user manual carefully and follow all the recommendations before using it. This stove has been certified in accordance with European standards EN16510-1 and EN16510-2-1. Passing these standards means that this wood-burning stove complies with the latest EU eco-design specifications and requirements, produces low pollutant emissions and is economically cost-effective.

Contents

1. Pre-installation instructions

1.1 Dimensions

1.2 Installation distance requirements between the stove and flammable materials

1.3 Connection requirements for flue pipe installation

1.4 Combustion & Ventilation

2. Instructions

2.1 Precautions

2.2 First ignition

2.3 Adding Wood

2.4 Working at low power

2.5 Closing the stove

3. Fuel recommendations

4. Technical parameters

5. Maintenance

6. Frequent defects

7. Warranty

1. Pre-installation instructions

Because of their high combustion efficiency, modern wood-burning stoves have relatively high flue requirements. Users must comply with European and local regulations during installation. You must comply with local regulations on the installation and connection of chimneys. We recommend that you entrust the installation to a qualified professional. Incorrect installation of the chimney will have negative consequences, such as low stove efficiency and a poor user experience.

1. 1 Dimensions

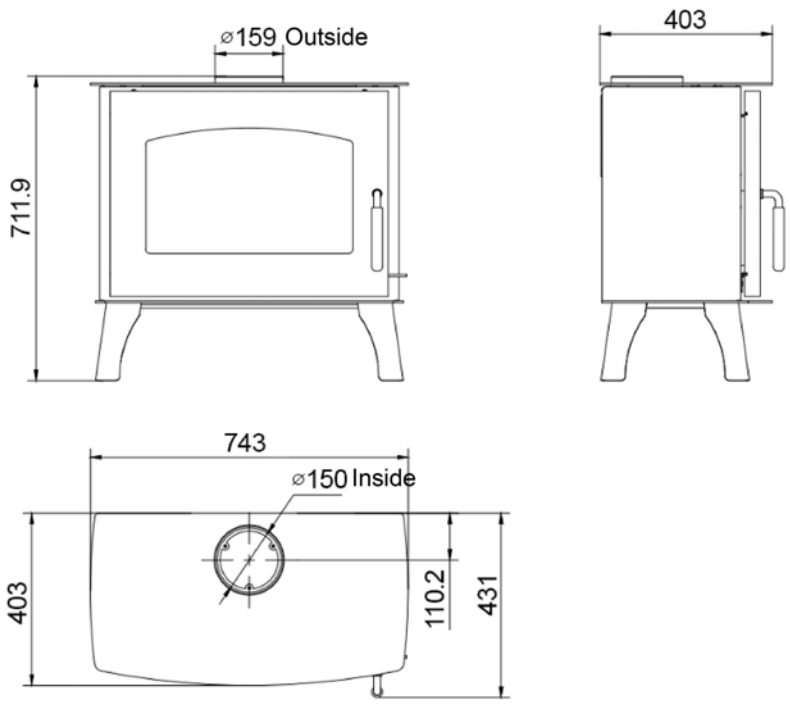

Figure 1

Please note that this stove is suitable for flues with a minimum diameter of 150 mm.

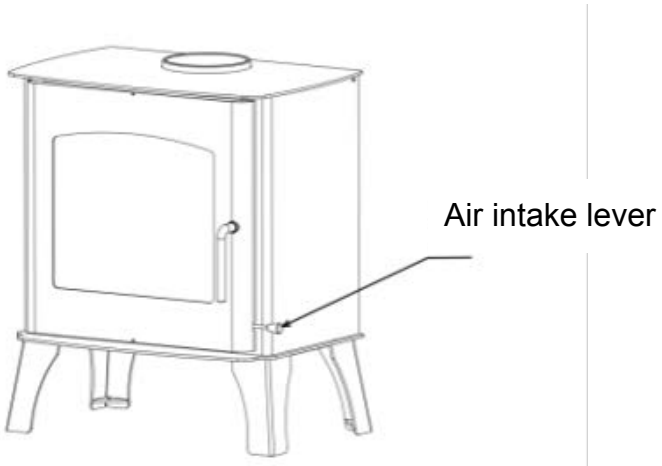

Figure 2

1.2 Installation distance requirements between the protective floor and flammable materials

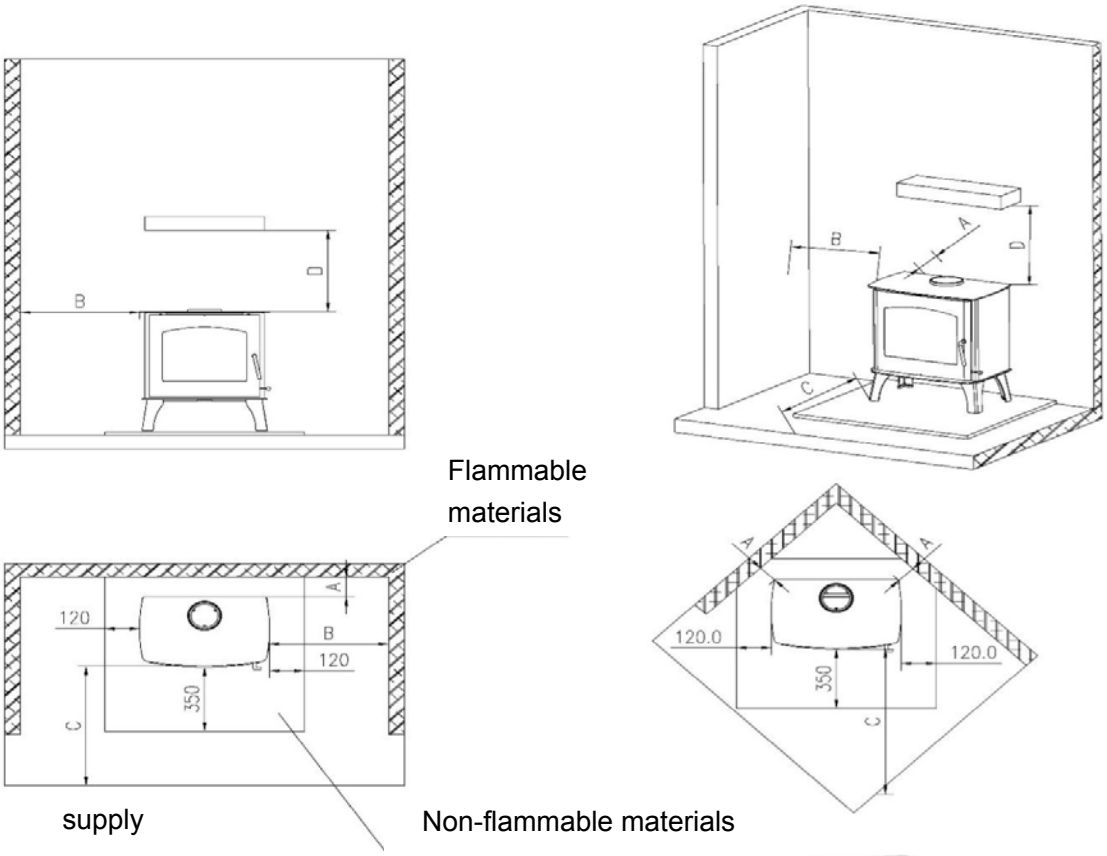

Minimum separation distance from flammable materials (mm)			
A	B	C	D
Back	side	far with furniture	top
150	500	1500	850

Figure 3

1. Installation varies depending on whether the stove is placed against a combustible or non-combustible wall. The stove can be aligned with the wall if the wall is made of a non-flammable material. However, it is recommended that you leave at least 5 cm to allow air to circulate around the fireplace. The minimum distance from combustible materials is shown on the previous page.

2. The non-flammable protective floor must be able to support the weight of the stove and the flue pipe mounted on top, and at the same time the embers that fall when the stove door is open must not affect the surrounding combustible materials, so the protective floor must be made of non-flammable materials, for example. The protective floor must therefore be made of non-combustible materials, such as steel panels, glass panels, stone or tiled floors. The dimensions of the non-combustible protective floor must comply with current national and regional regulations.

1.3 Smoke pipe installation requirements

Notes

1. Always make sure there is enough fresh air inside.
2. When the house exhaust fan is running, it reduces the negative ventilation pressure generated by the chimney. Reducing the ventilation vacuum does not help the combustion characteristics of the stove and fireplace. Opening the stove door may result in insufficient ventilation in the stove and smoke entering the room. As a result, the house's extractor fan must stop working when the chimney is in operation.
3. The diameter of the flue pipe must not be less than 150 mm. If a damper is installed in the flue, there must always be a ventilation channel of at least 20 cm², even if the damper is in the 'closed' position.
4. Two stoves cannot share the same flue pipe.
5. When connecting the stove to the chimney, insert the flue pipe into the chimney and attach it to the opening in the chimney. The flue pipe must not pass through the chimney opening itself and must be flush with the inside of the flue pipe. As shown in Figure 4, the connection between the masonry and the flue pipe must be sealed using fireproof materials or slats.

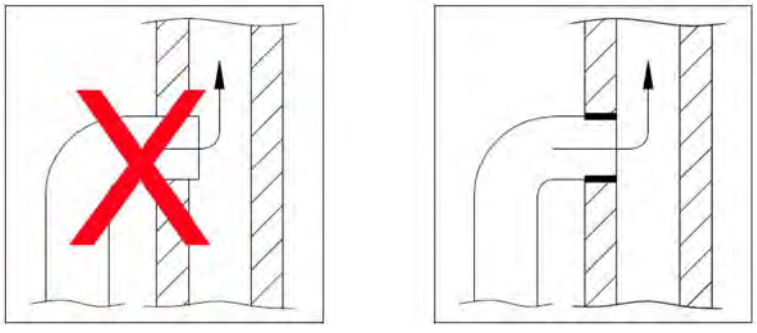

Figure 4

6. When connecting steel pipe chimneys through ceilings, all national and local regulations regarding distance from flammable materials must be observed. It is important that the chimney is fitted with roof supports so that the roof of the fireplace does not have to support the weight of the entire flue, which could damage the fireplace due to the excessive weight of the flue.

1.4 Combustion and ventilation

In accordance with standard EN16510, the chimney must comply with the standards for indoor fireplaces. All the combustion air for the fireplace comes from the room where it is installed. According to building regulations, the room must be adequately ventilated. If the air leakage rate in the room is less than 5 $m^3/h/m^2$, ventilation of 550 mm^2/kW is required.

2. Instructions

Safety warning:

1. Please read these instructions carefully before using your stove, and make sure you follow them.
2. During operation, the temperature of surfaces such as doors, handles, glass, flues and stove surfaces is relatively high. Do not touch these parts without taking the necessary protective measures or without wearing gloves resistant to high temperatures.
3. Make children aware of the dangers of wood stoves and keep them at a safe distance from the stove.
4. It is strictly forbidden to place flammable objects on or around the stove.
5. Do not wear loose or flammable clothing when lighting a fire or adding fuel.

2.1 Precautions during first use

Check that the stove door opens and closes normally. Check that the seal on the stove door is normal.

2.2 First ignition

1) Open the stove door and clean the firebox and ash pan.
2) Performance requirements for using wood:
   1) Wood specifications: cross section of 60*60 mm, 60 mm*30 mm.
   2) Dry natural hardwood (humidity ≤18%) should be used.

Placing and lighting wood :

1) Firstly, place two pieces of wood measuring 60*60*300 mm in the middle of the bottom of the firebox at a vertical distance of 30 mm, then stack four small pieces of wood measuring 60*30 at the top.



Figure 5

2) Pull the air intake lever to the right as shown in Figure 2 to open it 100%.
3) Use a lighter or ignition material to ignite the wood.
4) After lighting the wood, leave the stove door slightly open (the door opening is about 3 cm) for about 3 to 5 minutes. Once the flue pipe is hot, close the stove door.

2.3 Adding wood

Once the wood in the stove has burnt down to charcoal, you can add more wood.

1) Spread the embers over the grate as shown in Figure 6.
2) First of all, place two pieces of wood measuring 60*60*300 mm in the middle of the grate, at the bottom of the combustion chamber, at a vertical distance of 30 mm. Then place a piece of wood horizontally on top of the second layer. The total weight of the material is approximately 2.0 kg. Close the stove door, as shown in Figure 7.



Figure 6



Figure 7

3) Once the wood is fully ignited, after about 2 minutes, close air intake lever in the direction of the arrow, as shown in Figure 8.

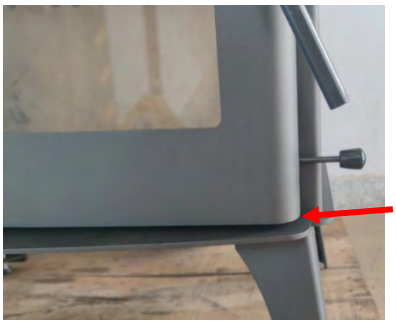

Figure 8

You can adjust the air intake lever as required to adjust the rate of wood combustion. If necessary, you can open the lower main air intake lever to increase the air supply and speed up ignition.

2.4 Working at low power

If you simply want the stove to work, simply add two 50*50*300 mm pieces of wood. Once the wood is fully ignited, close the damper properly after about 2 minutes.

2.5 Closing the stove

Simply close the air intake lever and let the remaining fuel burn off naturally.

3. Fuel recommendations

Suitable fuel:

1. The ideal wood raw material should have the following characteristics:
    1) Dry and solid natural wood. Wood humidity ≤20%
    2) Calorific value ≥14000kJ/kg
    3) Ash content ≤1.5%

Using wet wood will reduce the effect and cause tar deposits to form.

It is forbidden to use painted or chemically treated wood.

The use of plastic and fabric is forbidden.

The use of liquid fuel is forbidden.

The stove is not an incinerator, so it is forbidden to burn waste in it.

2. The maximum amount of wood added at a time:

The maximum amount of wood that can be added to this stove is approximately 2.0 kg at a time. Too much fuel will burn too hot and damage the stove, consume fuel and increase gas waste.

3. Treatment of wood for fuel:

1) Preparation: It is best to cut and split the wood before use, adapting the length of the wood to the size of your stove's firebox. We suggest that the wood should be between 25 and 35 cm long, which leaves enough space for air to circulate and makes combustion easier.

2) Storage: Correct storage of firewood is the main prerequisite for environmentally friendly combustion, in order to achieve optimum combustion and avoid polluting the environment. Firewood should be stored in a ventilated, sunny and dry place. A space should be left between each layer in the combustion chamber to facilitate ventilation.

Poplars and spruces must be stored for at least one year before being used as fuel. Lime, poplar and birch should be stored for at least a year and a half before being used as fuel. Beech, ash and fruit trees must be stored for at least two and a half years before being used as fuel.

3) Temperature ：

(1) For economical combustion and environmental protection, dry wood with a moisture content of no more than 20% should be used. When the moisture content of the wood is between 15 and 18%, the combustion effect is optimal. The wood combustion value varies according to the different types of wood, which means that to obtain the same amount of heat, some woods need more. The combustion value of beech or oak is very high, so the following table shows the combustion values of other woods compared to them, based on these:

Type of wood	Dry wood kg/m³	Compare to beech
Hornbeam	640	110%
Beech/oak	580	100%
Tree (ash)	570	98%
Maple	570	93%
Birch	510	88%
Fir	480	83%
Spruce	390	67%
Poplar	380	65%
Pine	370	60%

4. Technical parameters

Model	DITA 13.1
Width	743 mm
Depth	431 mm
Height	712 mm
Net weight	100 kg
MaximumHeating power	13.1 kW
Heating power	9.8 kW
Thermal efficiency (normal conditions)	≥ 75 %
Emission of carbon monoxide (CO)	≤114 mg/Nm^3
Nitrogen oxide (NOX) emissions	≤97 mg/Nm^3
Dust emissions (PM)	≤40 mg/Nm^3
Gaseous organic compounds (OGC)	≤85 mg/Nm^3
Energy efficiency	A+
Heating surface	50~140 m^2
Flue diameter	149 mm
Flue gas temperature	≤ 225°C

5. Maintenance

This operation should only be carried out once the stove has cooled down completely.

It is best to wipe painted surfaces with a (damp) cloth.

6. Frequent defects

Question	Reason	Solution
The stove gives off smoke	The chimney flue is inadequate. No flue pipe or the flue pipe is inserted at the back of the chimney or flue pipe. The flue pipe seal is leaking.	Check the connection. The height of the flue pipe is not sufficient and the pulling force is not sufficient. Re-seal.
The wood burns quickly.	The air intake lever is not set according to the instructions. The wood used is of poor quality.	Set the air intake lever as indicated. Please use good quality wood.
Smoke oil is produced on the glass	The damper is not set correctly. Wet wood was used The wood is too big. Closing the door too quickly when adding wood.	Set the damper as indicated. Please use good quality wood. Close the door after burning the wood.
Pollution from the chimney	Use of wet wood Excessive burning of wood	Please use good quality wood.
The stove is not hot.	Wet wood is used and thermal energy is used to dry the wood. The quantity of wood is too small. Poor-quality wood, low combustion value	Please use good quality wood.
The stove smells bad.	When the stove is first used, the paint solidifies and gives off an odour.	It disappears after several uses.

7. Warranty

2-year warranty:

All iron parts of the fireplace are guaranteed to be in good condition for a period of 2 years from the date of purchase. If the iron parts break or crack during the warranty period, they can be replaced free of charge. Using inferior quality wood may invalidate the warranty.

We do not guarantee wear parts (surface coating, paint, glass, refractory brick, fireproof panel, sealing strip). However, we do provide services for a fee, and the above-mentioned components can be purchased from our customer service department, who will get back to you.

Warranty conditions: Your fireplace and stove are professionally installed, and you must follow the instructions in the user manual.

DE

SANNOVER

BENUTZERHANDBUCH

Holzofen

DITA 13.1

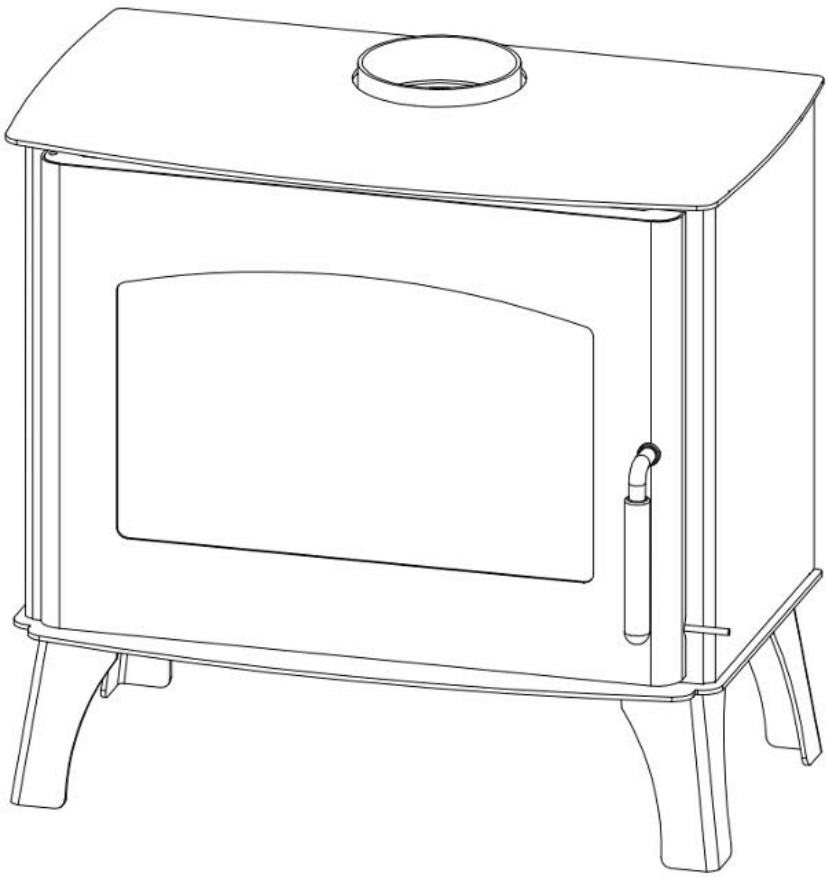

SANNOVER

Vielen Dank für Ihren Kauf unseres Holzofens, der von unserem Unternehmen hergestellt wird. Wir hoffen, dass Sie diese Bedienungsanleitung sorgfältig lesen und alle Empfehlungen zur Verwendung befolgen, bevor Sie ihn benutzen. Dieser Ofen wurde gemäß den europäischen Normen EN16510-1 und EN16510-2-1 zertifiziert. Der Erfolg dieser Standards bedeutet, dass dieser Holzofen den neuesten EU-Spezifikationen und -Anforderungen für die umweltgerechte Ausgestaltung entspricht, geringe Schadstoffemissionen aufweist und wirtschaftlich ist.

Inhaltsverzeichnis

1. Anweisungen vor der Montage

1.1 Abmessungen

1.2 Anforderungen an den Abstand zwischen dem Ofen und brennbaren Stoffen

1.3 Anschlussanforderungen für die Montage von Rauchrohren

1.4 Verbrennung & Belüftung

2. Anweisungen

2.1 Vorsichtsmaßnahmen

2.2 Erstzündung

2.3 Hinzufügen von Holz

2.4 Betrieb bei niedriger Leistung

2.5 Schließen des Ofens

3. Brennstoffempfehlungen

4. Technische Parameter

5. Wartung

6. Häufige Fehler

7. Garantie

1. Anweisungen vor der Montage

Aufgrund ihrer hohen Verbrennungseffizienz stellen moderne Holzöfen relativ hohe Anforderungen an Rauchrohre. Die Benutzer müssen bei der Montage die europäischen und lokalen Vorschriften befolgen. Sie müssen die örtlichen Vorschriften bei der Montage und beim Anschluss von Schornsteinen beachten. Wir empfehlen Ihnen, mit der Montage eine qualifizierte Fachkraft zu beauftragen. Eine unsachgemäße Montage des Schornsteins hat negative Folgen wie eine geringe Energieeffizienz des Ofens und eine schlechte Benutzererfahrung.

1. 1 Abmessungen

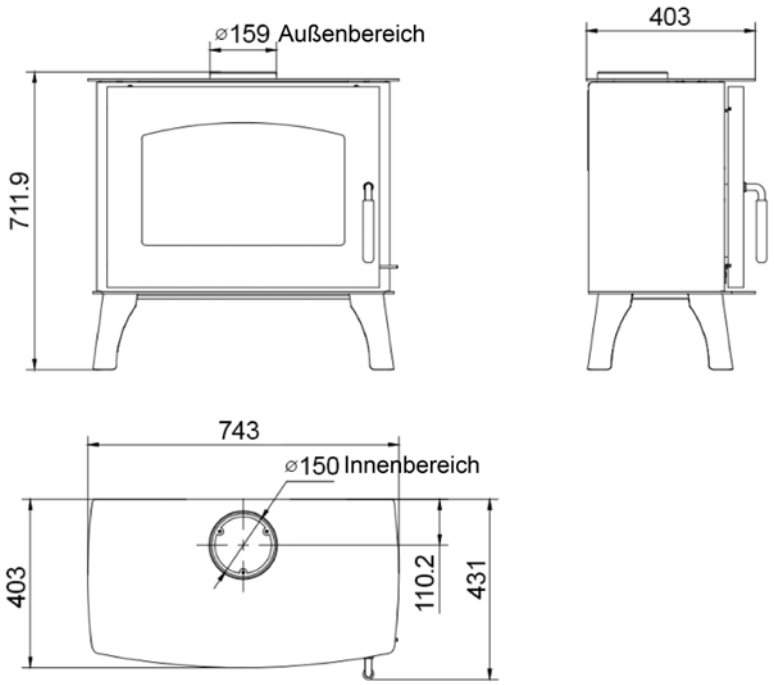

Abbildung 1

Bitte beachten Sie, dass dieser Ofen für Rauchabzüge mit einem Durchmesser von mindestens 150 mm geeignet ist.

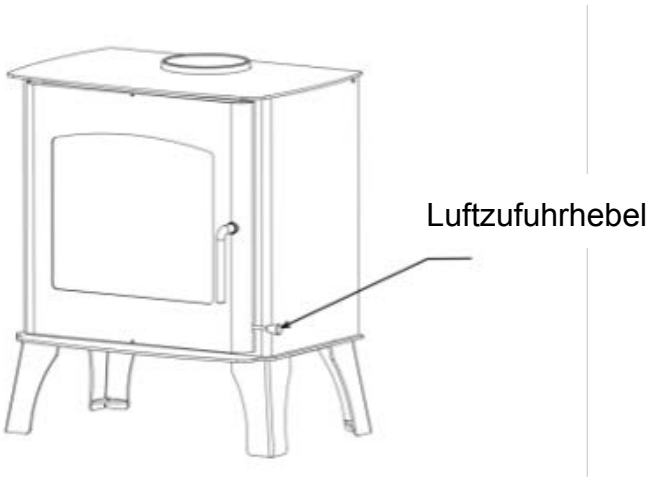

Abbildung 2

1.2 Anforderungen an den Abstand zwischen dem Schutzboden und brennbaren Stoffen

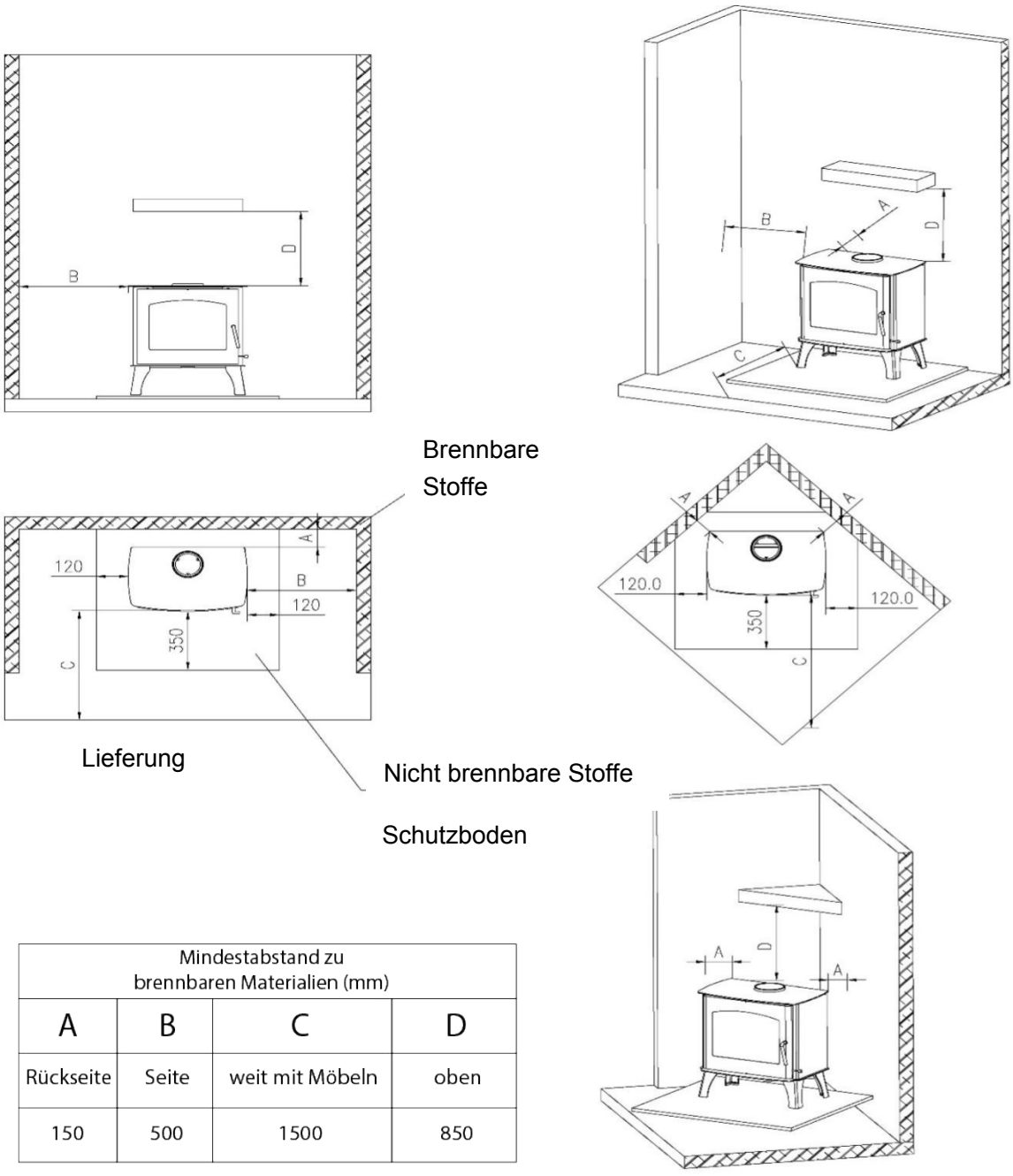

Mindestabstand zu brennbaren Materialien (mm)			
A	B	C	D
Rückseite	Seite	weit mit Möbeln	oben
150	500	1500	850

Abbildung 3

1. Die Installation variiert je nachdem, ob der Ofen an einer brennbaren oder einer nicht brennbaren Wand aufgestellt wird. Der Ofen kann an der Wand ausgerichtet werden, wenn diese aus einem nicht brennbaren Material besteht. Es wird jedoch empfohlen, mindestens 5 cm zu lassen, um die Luftzirkulation um den Kamin herum zu ermöglichen. Der Mindestabstand zu brennbaren Stoffen ist auf der vorherigen Seite angegeben.

2. Der nicht brennbare Schutzboden muss das Gewicht des Ofens und des oben montierten Rauchrohrs tragen können, und gleichzeitig darf die Glut, wenn sie herabfällt, wenn die Tür des Ofens geöffnet wird, keine Auswirkungen auf die umliegenden brennbaren Stoffe haben, sodass der Schutzboden aus nicht brennbaren Stoffen bestehen muss. Der Schutzboden muss daher aus nicht brennbaren Stoffen bestehen, z. B. aus Stahlplatten, Glasplatten, Stein- oder Fliesenböden. Die Abmessungen des nicht brennbaren Schutzbodens müssen den geltenden nationalen und regionalen Vorschriften entsprechen.

1.3 Anschlussanforderungen für die Montage von Rauchrohren

Notes

1. Achten Sie immer auf genügend Frischluft in Innenräumen.
2. Wenn die Abluftvorrichtung des Hauses in Betrieb ist, senkt sie den von der Kaminlüftung erzeugten negativen Druck. Die Senkung des Drucks ist für die Verbrennungseigenschaften des Ofens und des Kamins nicht günstig. Das Öffnen der Tür des Ofens kann zu einem unzureichenden Lüftungsunterdruck im Ofen sowie dazu führen, dass Rauch in den Raum eindringt. Daher darf die Abluftvorrichtung des Hauses nicht betrieben werden, wenn der Kamin in Betrieb ist.
3. Der Durchmesser des Rauchrohrs muss mindestens 150 mm betragen. Wenn eine Klappe im Rauchrohr montiert ist, muss immer ein Belüftungskanal mit mindestens 20 cm² vorhanden sein, auch wenn sich die Klappe in der Position "geschlossen" befindet.
4. Zwei Öfen dürfen nicht mit demselben Rauchrohr betrieben werden.
5. Wenn Sie den Ofen an den Kamin anschließen, stecken Sie das Abluftrohr in den Kamin und befestigen Sie es an der Öffnung im Kamin. Das Rauchrohr darf nicht durch die Öffnung des Schornsteins selbst gehen und muss bündig mit dem Inneren des Schornsteins verbunden sein. Wie in Abbildung 4 dargestellt, muss die Verbindung zwischen dem Mauerwerk und dem Rauchrohr mit feuerfesten Stoffen oder Lamellen abgedichtet werden.

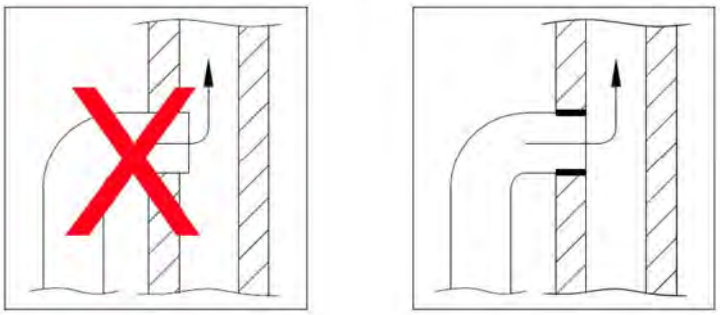

Abbildung 4

6. Bei Anschlüssen von Stahlrohrkaminen durch Decken müssen alle nationalen und lokalen Vorschriften über den Abstand zu brennbaren Stoffen eingehalten werden. Es ist wichtig, dass der Kamin mit Dachstützen ausgestattet ist, damit das Dach des Kamins nicht das Gewicht des gesamten Rauchabzugs tragen muss, was den Kamin aufgrund des übermäßigen Gewichts des Rauchabzugs beschädigen könnte.

1.4 Verbrennung und Belüftung

Gemäß der Norm EN16510 muss der Schornstein den Nutzungsstandards für Innenluftfeuerstätten entsprechen. Die gesamte Verbrennungsluft des Kamins stammt aus dem Raum, in dem er montiert ist. Gemäß den Bauvorschriften muss der Raum ausreichend belüftet sein. Wenn die Luftleckrate des Raumes unter 5 $m^3/h/m^2$ liegt, ist eine Belüftung von 550 mm^2/kW erforderlich.

2. Anweisungen

Sicherheitswarnung:

1. Bitte lesen Sie die Bedienungsanleitung sorgfältig durch, bevor Sie Ihren Ofen benutzen, und achten Sie darauf, sie stets zu befolgen.
2. Wenn der Ofen in Betrieb ist, ist die Temperatur seiner Oberflächen wie Türen, Griffe, Fenster, Rauchrohre und Ofenoberflächen relativ hoch. Berühren Sie diese Teile nicht, ohne die erforderlichen Schutzmaßnahmen zu ergreifen oder dabei hochtemperaturbeständige Handschuhe zu tragen.
3. Machen Sie Kinder auf die Gefahren von Holzöfen aufmerksam und halten Sie einen gewissen Abstand zwischen Kindern und dem Holzofen ein.
4. Es ist strengstens verboten, brennbare Gegenstände auf und um den Ofen herum zu legen.
5. Tragen Sie keine lockere oder brennbare Kleidung, wenn Sie ein Feuer anzünden oder Brennstoff hinzufügen.

2.1 Vorsichtsmaßnahmen bei der ersten Verwendung

Überprüfen Sie, ob sich die Tür des Ofens normal öffnen und schließen lässt.

Überprüfen Sie, ob die Dichtung der Ofentür in Ordnung ist.

2.2 Erstzündung

1) Öffnen Sie die Ofentür und reinigen Sie den Kamin und den Aschenkasten.

2) Leistungsanforderungen für die Verwendung von Holz:

3) Die Holzspezifikationen: 60 x 60 mm Querschnitt, 60 x 30 mm

4) Es muss trockenes natürliches Hartholz (Feuchtigkeit ≤18%) verwendet werden.

Einlegen und Anzünden von Holz:

1）Legen Sie zuerst zwei Holzstücke von 60x60x300 mm in einem vertikalen Abstand von 30 mm in die Mitte des Brennkammerbodens und stapeln Sie dann vier kleine Holzstücke von 60x30 auf die Oberseite.



Abbildung 5

2) Ziehen Sie den Luftzufuhrhebel wie in Abbildung 2 gezeigt nach rechts, um ihn zu 100 % zu öffnen.
3) Verwenden Sie ein Feuerzeug oder Anzündmaterial, um das Holz zu entzünden.
4) Lassen Sie die Holzofens nach dem Anzünden des Holzes für etwa 3 bis 5 Minuten leicht geöffnet (die Türöffnung beträgt etwa 3 cm). Sobald das Rauchrohr heiß ist, schließen Sie die Holzofens.

2.3 Hinzufügen von Holz

Sobald das Holz im Ofen bis zur Kohle verbrannt ist, können Sie weiteres Holz einlegen.

1) Verteilen Sie die Glut auf dem Rost wie in Abbildung 6 gezeigt.
2) Legen Sie zuerst zwei Holzstücke von 60x60x300 mm in einem vertikalen Abstand von 30 mm in die Mitte des Rostes am Boden der Brennkammer. Legen Sie dann ein Stück Holz horizontal auf die zweite Schicht. Die Gesamtmasse des Materials beträgt etwa 2,0 kg. Schließen Sie die Ofentür, wie in Abbildung 7 dargestellt.



Abbildung 6



Abbildung 7

3) Sobald das Holz vollständig entflammt ist, schließen Sie nach etwa 2 Minuten den Lufteinlasshebel in Pfeilrichtung, wie in Abbildung 8 dargestellt.

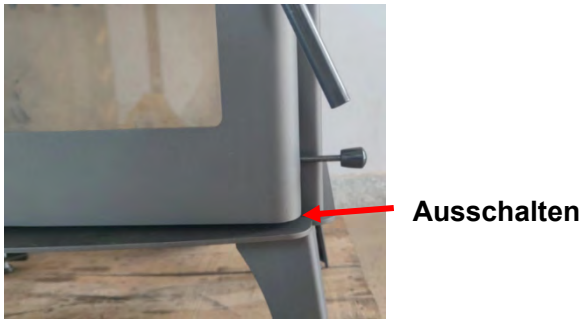

Abbildung 8

Sie können den Lufteinlasshebel nach Bedarf einstellen, um die Verbrennungsgeschwindigkeit des Holzes anzupassen. Bei Bedarf können Sie den unteren Lufteinlasshebel öffnen, um die Luftzufuhr zu erhöhen und das Anzünden zu beschleunigen.

2.4 Betrieb bei niedriger Leistung

Wenn Sie nur möchten, dass der Ofen funktioniert, fügen Sie einfach zwei Holzstücke von 50x50x300mm hinzu. Sobald das Holz vollständig entzündet ist, schließen Sie ordnungsgemäß nach etwa 2 Minuten die Klappe.

2.5 Schließen des Ofens

Schließen Sie einfach den Lufteinlasshebel und lassen Sie den restlichen Brennstoff auf natürliche Weise verbrennen und erlöschen.

3. Brennstoffempfehlungen

Zulässiger Brennstoff:

1. Der ideale Rohstoff Holz muss folgende Eigenschaften aufweisen:
    1) Trockenes und festes Naturholz. Holzfeuchte ≤20 %
    2) Heizwert ≥14000kJ/kg
    3) Aschegehalt ≤1,5 %

Die Verwendung von feuchtem Holz verringert die Wirkung und führt zur Bildung von Teerablagerungen.

Lackiertes oder chemisch behandeltes Holz darf nicht verwendet werden.

Kunststoff und Textilien dürfen nicht verwendet werden.

Flüssiger Brennstoff darf nicht verwendet werden.

Der Ofen ist keine Verbrennungsanlage, daher ist das Verbrennen von Abfällen verboten.

2. Die maximale Holzmenge, die auf einmal hinzugefügt werden kann:

Die maximale Menge an Holz, die diesem Ofen hinzugefügt werden kann, beträgt jeweils etwa 2,0 kg. Zu viel Brennstoff verbrennt zu stark und beschädigt den Ofen, zehrt den Brennstoff auf und erhöht den Gasabfall.

3. Behandlung von Holz als Brennstoff:

1) Vorbereitung: Es ist besser, das Holz vor dem Gebrauch zu schneiden und zu spalten, wobei die Länge des Holzes an die Größe der Brennkammer Ihres Ofens angepasst wird. Wir empfehlen, dass die Länge des Holzes 25-35 cm beträgt, was genügend Raum für die Luftzirkulation lässt und die Verbrennung erleichtert.

2) Lagerung: Die ordnungsgemäße Lagerung von Brennholz ist die wichtigste Voraussetzung für eine umweltfreundliche Verbrennung, um eine optimale Verbrennung zu erzielen und die Umwelt nicht zu verschmutzen. Das Brennholz muss an einem belüfteten, sonnigen und trockenen Ort gelagert werden. Zwischen jeder Schicht in der Brennkammer muss ein freier Raum vorgesehen werden, um die Belüftung zu erleichtern.

Pappeln und Fichten müssen mindestens ein Jahr gelagert werden, bevor sie als Brennstoff verwendet werden. Linden, Pappeln und Birken müssen mindestens eineinhalb Jahre gelagert werden, bevor sie als Brennstoff verwendet werden. Buchen, Eschen und Obstbäume müssen mindestens zweieinhalb Jahre gelagert werden, bevor sie als Brennstoff verwendet werden.

3) Temperatur:

(1) Für eine wirtschaftliche Verbrennung und den Umweltschutz sollte trockenes Holz mit einem Feuchtegrad von nicht mehr als 20% verwendet werden. Wenn die Holzfeuchte zwischen 15 und 18% liegt, ist die Verbrennungswirkung optimal. Der Brennwert des Holzes variiert abhängig von den verschiedenen Holzarten, was bedeutet, dass einige Hölzer mehr Wärme benötigen, um die gleiche Menge an Wärme zu erzeugen. Dabei ist der Brennwert der Buche oder Eiche sehr hoch, sodass die folgende Tabelle die Brennwerte anderer Hölzer in Bezug auf sie angibt:

Holzart	Trockenes Holz kg/m³	Vergleich mit Buche
Carpinus	640	110%
Buche/Eiche	580	100%
Baum (Asche)	570	98%
Ahorn	570	93%
Birke	510	88%
Tanne	480	83%
Fichte	390	67%
Pappel	380	65%
Kiefer	370	60%

4. Technische Parameter

Modell	DITA 13.1
Breite	743 mm
Tiefe	431 mm
Höhe	712 mm
Nettogewicht	100 kg
Maximalleistung	13.1 kW
Heizleistung	9.8 kW
Heizwirkungsgrad (ηth.nominell)	≥ 75 %
Kohlenmonoxid-Emissionen (CO)	≤114 mg/Nm^3
Stickoxidemissionen (NOX)	≤97 mg/Nm^3
Staubemissionen (PM)	≤40 mg/Nm^3
Organische Gasverbindungen (OGC)	≤85 mg/Nm^3
Energieeffizienz	A+
Heizfläche	50~140 m^2
Durchlassdurchmesser	149 mm
Rauchgastemperatur	≤ 225°C

5. Wartung

Dieser Vorgang darf nur durchgeführt werden, wenn der Ofen vollständig abgekühlt ist. Am besten wischen Sie die lackierten Oberflächen mit einem (feuchten) Tuch ab.

6. Häufige Fehler

Problem	Ursache	Abhilfe
Der Ofen gibt Rauch ab	Die Entleerung des Schornsteins ist unzureichend. An der Rückseite des Kamins oder des Rauchabzugs ist kein Abflussrohr oder Rauchabzugsrohr eingesetzt. Die Dichtung des Rauchrohrs ist undicht.	Verbindung prüfen. Die Höhe des Rauchrohrs ist nicht hoch genug und die Zugkraft reicht nicht aus. Dichtung wiederherstellen.
Das Holz brennt schnell ab.	Der Lufteinlasshebel ist nicht gemäß den Anweisungen eingestellt. Das verwendete Holz ist von schlechter Qualität	Stellen Sie den Lufteinlasshebel wie angegeben ein. Bitte verwenden Sie hochwertiges Holz.
Auf dem Glas wird Rauchöl produziert	Die Klappe ist nicht richtig eingestellt. Es wurde feuchtes Holz verwendet Das Holz ist zu groß. Schließen Sie die Tür zu schnell, wenn Sie Holz hinzufügen.	Stellen Sie die Klappe wie angezeigt ein. Bitte verwenden Sie hochwertiges Holz. Schließen Sie die Tür nach dem Verbrennen des Holzes.
Verschmutzung des Schornsteins	Verwendung von feuchtem Holz Übermäßige Verbrennung von Holz	Bitte verwenden Sie hochwertiges Holz.
Der Ofen ist nicht heiß.	Es wird feuchtes Holz verwendet und die Wärmeenergie wird zum Trocknen des Holzes aufgewendet. Die Holzmenge ist zu niedrig. Holz von schlechter Qualität, niedriger Verbrennungswert	Bitte verwenden Sie hochwertiges Holz.
Der Ofen riecht streng.	Wenn der Ofen zum ersten Mal verwendet wird, verfestigt sich die Farbe und stinkt.	Es verschwindet nach mehreren Anwendungen.

7. Garantie

2 Jahre Garantie:
Wir garantieren, dass die Eisenteile des Kamins innerhalb von 2 Jahren ab Kaufdatum in gutem Zustand sind. Wenn die Eisenteile während der Garantiezeit brechen oder reißen, können sie kostenlos ausgetauscht werden. Die Verwendung von minderwertigem Holz kann zum Erlöschen der Garantie führen.
Wir bieten keine Garantie für Verschleißteile (Oberflächenbeschichtung, Farbe, Glas, feuerfester Stein, feuerfeste Platte, Dichtungsstreifen). Wir bieten jedoch kostenpflichtige Dienste an, und die oben genannten Komponenten können von unserem Kundendienst erworben werden, der sich mit Ihnen in Verbindung setzt.
Garantiebedingungen: Ihr Kamin und Ihr Ofen werden fachmännisch montiert, und Sie müssen die Anweisungen in der Bedienungsanleitung befolgen.

ES

SANNOVER

MANUAL USUARIO

Estufa de leña

DITA 13.1

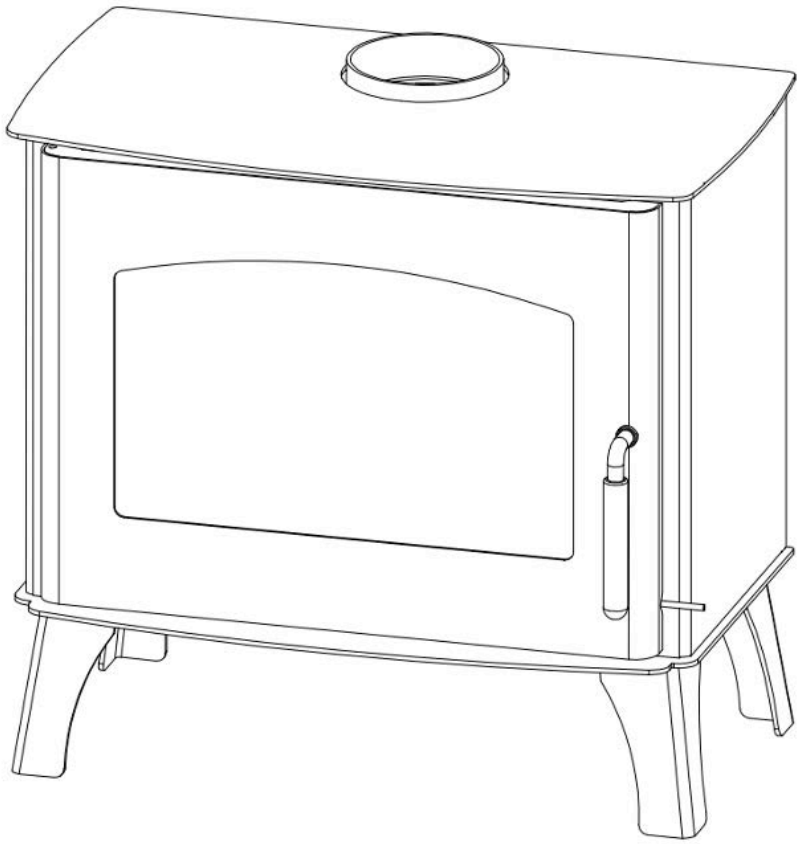

SANNOVER

Gracias por comprar nuestra estufa de leña producida por nuestra empresa. Esperamos que lea atentamente este manual de usuario y siga todas las recomendaciones de uso antes de utilizarlo. Esta estufa ha sido certificada según las normas europeas EN16510-1 y EN16510-2-1. El éxito de estas normas significa que esta estufa de leña cumple con las últimas especificaciones y requisitos de diseño ecológico de la UE, produce pocas emisiones contaminantes y es económicamente rentable.

Índice

1. Instrucción antes de lainstalación

1.1 Dimensiones

1.2 Requisitos relativos a la distancia de instalación entre la estufa y los materiales inflamables

1.3 Requisitos de conexión para la instalación de tubos de humo

1.4 Combustión y ventilación

2. Instrucciones

2.1 Precauciones

2.2 Primer encendido

2.3 Adición de Madera

2.4 Trabajo de baja potencia

2.5 Cierre de la estufa

3. Recomendaciones del combustible

4. Parámetros técnicos

5. Mantenimiento

6. Defectos frecuentes

7. Garantía

1. Instrucciones antes de la instalación

Debido a su alta eficiencia de combustión, las estufas de leña modernas tienen requisitos relativamente altos para los conductos de humos. Los usuarios deben cumplir con las regulaciones europeas y locales durante la instalación. Debe respetar las normativas locales en materia de instalación y conexión de las chimeneas. Recomendamos encargar la instalación a un profesional cualificado. Una instalación incorrecta de la chimenea tendrá consecuencias negativas, como un bajo rendimiento energético de la estufa y una mala experiencia para el usuario.

1. 1 Dimensiones

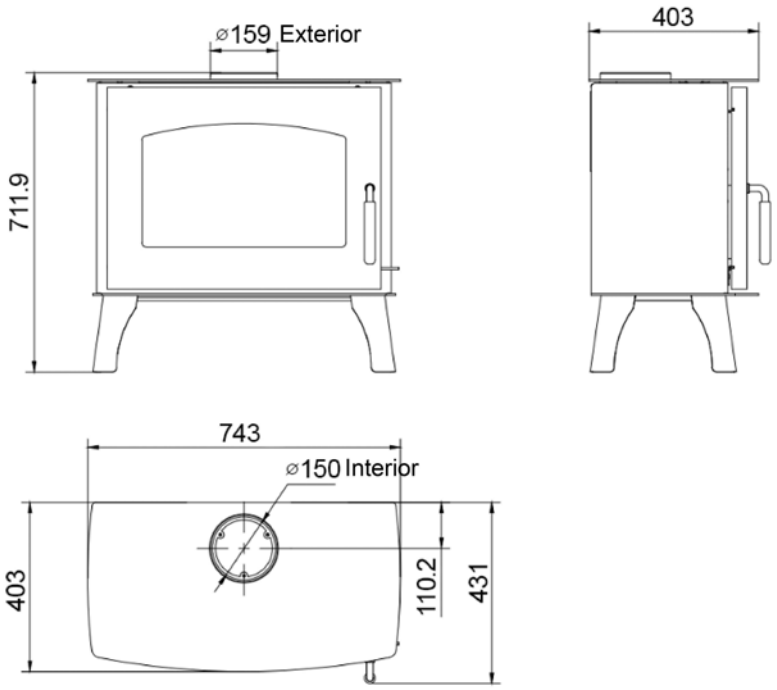

Figura 1

Tenga en cuenta que esta estufa es apta para conductos de humos con un diámetro mínimo de 150 mm.

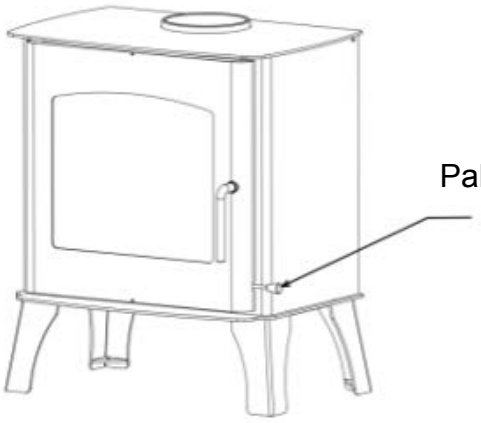

Figura 2

1.2 Requisitos relativos a la distancia de instalación entre el suelo de protección y los materiales inflamables

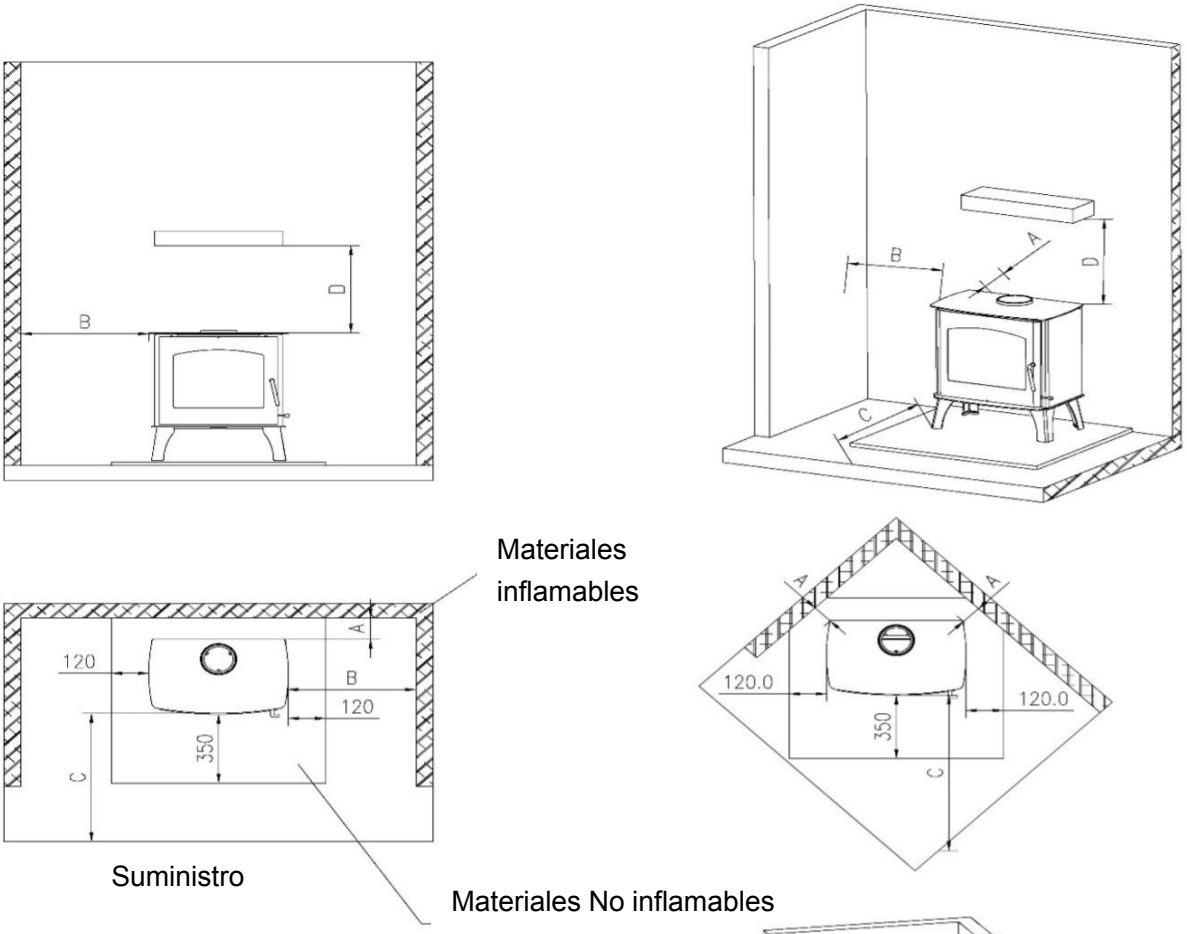

Distancia mínima de separación de materiales inflamables (mm)			
A	B	C	D
Part trasera	lateral	lejos con muebles	parte superior
150	500	1500	850

Figura 3

1. La instalación varía en función de si la estufa se coloca frente a una pared combustible o incombustible. Es posible alinear la estufa con la pared si está hecha de un material no inflamable. Sin embargo, se recomienda dejar al menos 5 cm para permitir la circulación del aire alrededor del hogar. La distancia mínima con respecto a los materiales combustibles se indica en la página anterior.

2. El suelo protector no inflamable debe ser capaz de soportar el peso de la estufa y el tubo de humo montado en la parte superior, y al mismo tiempo, las brasas que caen cuando se abre la puerta de la estufa no deben afectar los materiales combustibles circundantes, por lo que el suelo protector debe estar hecho de materiales no inflamables, por ejemplo. Por lo tanto, el suelo de protección debe estar hecho de materiales no combustibles, por ejemplo, paneles de acero, paneles de vidrio, pisos de piedra o azulejos. Las dimensiones del suelo de protección incombustible deben cumplir con las regulaciones nacionales y regionales vigentes.

1.3 Requisitos de instalación de pipa de humo

Notas

1. Asegúrese siempre de que haya suficiente aire fresco en el interior.
2. Cuando el ventilador de extracción de la casa está funcionando, reduce la presión de ventilación negativa generada por la chimenea. La reducción del vacío de ventilación no favorece las características de combustión de la estufa y la chimenea. La apertura de la puerta de la estufa puede provocar una ventilación insuficiente en la estufa y la entrada de humo en la habitación. En consecuencia, el extractor de la casa debe dejar de funcionar cuando la chimenea está en funcionamiento.
3. El diámetro del tubo de humo no debe ser inferior a 150 mm. Si se instala una válvula en el conducto de humo, siempre debe haber un canal de ventilación de al menos 20 cm², incluso si la válvula está en la posición «cerrada».
4. Dos estufas no pueden compartir el mismo tubo de humos.
5. Al conectar la estufa a la chimenea, inserte la tubería de desagüe en la misma y fíjela a la abertura en el interior de la chimenea. El tubo de humos no debe pasar por la abertura de la chimenea en sí y debe estar rasante en el interior del tubo de la chimenea. Como se muestra en la figura 4, la conexión entre la mampostería y el tubo de humos debe sellarse con materiales o listones ignífugos.

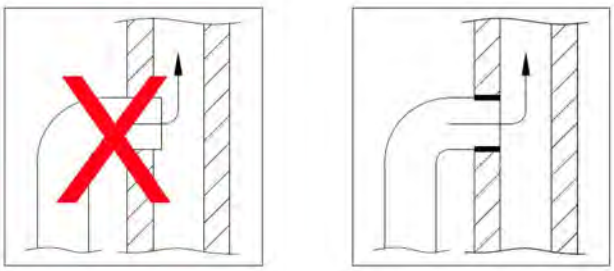

Figura 4

6. Para las conexiones de chimeneas con tuberías de acero a través de los techos, se deben cumplir todas las regulaciones nacionales y locales con respecto a la distancia con respecto a los materiales inflamables. Es importante que la chimenea esté equipada con soportes de techo para que el techo de la chimenea no tenga que soportar el peso de todo el conducto de humos, lo que podría dañar la chimenea debido al peso excesivo del conducto.

1.4 Combustión y ventilación

De acuerdo con la norma EN16510, la chimenea debe cumplir las normas de uso para chimeneas de aire interior. Todo el aire de combustión de la chimenea proviene de la habitación donde está instalado. De acuerdo con las normas de construcción, la habitación debe estar suficientemente ventilada. Si la tasa de fuga de aire de la habitación es inferior a 5 $m^3/h/m^2$, se requiere una ventilación de 550 mm^2/kW.

2. Instrucciones

Aviso de seguridad:

1. Lea atentamente el manual del usuario antes de utilizar la estufa y asegúrese de respetarlo.
2. En funcionamiento, la temperatura de las superficies es relativamente alta, como las puertas, las manijas, los cristales, los conductos de humos y las superficies de la estufa. No toque estas piezas sin tomar las medidas de protección necesarias o sin usar guantes resistentes a las altas temperaturas.
3. Sensibilizar a los niños sobre los peligros de las estufas de leña y mantener una cierta distancia entre los niños y la estufa.
4. Está estrictamente prohibido colocar objetos inflamables sobre y alrededor de la estufa.
5. No use ropa suelta o inflamable cuando encienda un fuego o añada combustible.

2.1 Precauciones durante el primer uso

Compruebe si la puerta de la estufa se abre y cierra normalmente.
Compruebe si la junta de la puerta de la estufa es normal.

2.2 Primer encendido

1) Abra la puerta de la estufa y limpie la chimenea y el cenicero.

2) Requisitos de rendimiento para el uso de la madera:

   1) Las especificaciones de la madera: sección transversal de 60* 60 mm, 60 mm*30 mm
   2) Se debe utilizar madera dura natural seca (humedad ≤18%).

Colocación y encendido de la madera:

1) En primer lugar, coloque dos piezas de madera de 60*60*300 mm en el centro del fondo de la cámara de combustión a una distancia vertical de 30 mm, luego apile cuatro pequeñas piezas de madera de 60*30 en la parte superior.



Figura 5

2) Tire de la palanca de entrada de aire hacia la derecha como se muestra en la figura 2 para abrirla al 100%.
3) Utilice un encendedor de encendido o un equipo de encendido para encender la madera.
4) Después de encender la madera, deje la puerta de la estufa ligeramente abierta (la apertura de la puerta es de unos 3 cm) durante unos 3 a 5 minutos. Una vez que el tubo de humos esté caliente, cierre la puerta de la estufa.

2.3 Adición de madera

Una vez que la madera en la estufa se haya quemado hasta el estado de carbón, puede añadir leña.

1) Distribuya las brasas sobre la rejilla como se muestra en la figura 6.
2) En primer lugar, coloque dos piezas de madera de 60*60*300 mm en el centro de la rejilla, en el fondo de la cámara de combustión, a una distancia vertical de 30 mm. A continuación, coloque un trozo de madera horizontalmente sobre la segunda capa. La masa total del material es de unos 2,0 kg. Cierre la puerta del horno, como se muestra en la figura 7.



Figura 6



Figura 7

3) Una vez que la madera esté completamente encendida, después de unos 2 minutos, cierre la palanca de entrada de aire en el sentido de la flecha, como se muestra en la figura 8.

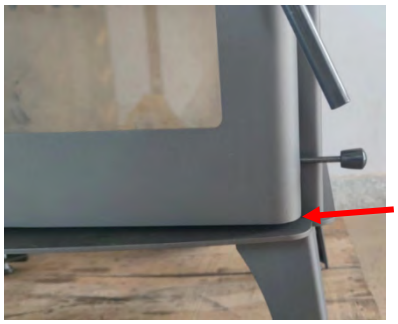

Figura 8

Puede ajustar la palanca de entrada de aire según sus necesidades para ajustar la tasa de combustión de la madera. Si es necesario, puede abrir la palanca de entrada de aire inferior para aumentar el aire y acelerar el encendido.

2.4 Trabajo de baja potencia

Si solo desea que la estufa funcione, simplemente agregue dos piezas de madera de 50*50*300 mm. Una vez que la madera esté completamente encendida, cierre la válvula de forma adecuada después de unos 2 minutos.

2.5 Cierre de la estufa

Basta con cerrar la palanca de entrada de aire y dejar que el combustible restante se queme y se apague de forma natural.

3. Recomendaciones del combustible

Combustible admissible :

1. La materia prima de madera ideal debe tener las siguientes características:
    1) Madera natural seca y sólida. Humedad de la madera ≤20%
    2) Poder calorífico ≥14000kJ/kg
    3) Contenido de cenizas ≤1.5%

El uso de madera húmeda reducirá el efecto y provocará la formación de un depósito de alquitrán.

Está prohibido el uso de madera pintada o tratada químicamente.
Está prohibido el uso de plástico y tela.
Está prohibido el uso de combustible líquido.
La estufa no es un incinerador, por lo que está prohibido quemar residuos en ella.

2. La cantidad máxima de madera añadida a la vez:
La cantidad máxima de madera que se puede añadir a esta estufa es de unos 2,0 kg a la vez. Una cantidad excesiva de combustible quemará demasiado y dañará la estufa, consumirá combustible y aumentará los residuos de gas.

3. Tratamiento de la madera como combustible :

1) Preparación : Es mejor cortar y partir la madera antes de utilizarla, adaptando la longitud de la madera al tamaño de la cámara de combustión de su estufa. Sugerimos que la longitud de la madera sea de 25 a 35 cm, lo que deja suficiente espacio para la circulación del aire y facilita la combustión.

2) Almacenamiento: Un almacenamiento correcto de la leña es la principal condición para una combustión respetuosa con el medioambiente, con el fin de obtener una combustión óptima y no contaminar el medioambiente. La leña debe almacenarse en un lugar ventilado, soleado y seco. Se debe reservar un espacio libre entre cada capa en la cámara de combustión para facilitar la ventilación.

Los álamos y los abetos deben almacenarse durante al menos un año antes de ser utilizados como combustible. Los tilos, los álamos y los abedules deben almacenarse durante al menos un año y medio antes de ser utilizados como combustible. Las hayas, los fresnos y los árboles frutales deben almacenarse durante al menos dos años y medio antes de ser utilizados como combustible.

3) Temperatura：
(1) Para una combustión económica y la protección del medioambiente, conviene utilizar madera seca cuya humedad no supere el 20%. Cuando la humedad de la madera está entre el 15 y el 18%, el efecto de combustión es óptimo. El valor de combustión de la madera varía en función de los diferentes tipos de madera, lo que significa que para obtener la misma cantidad de calor, algunas maderas necesitan más, y el valor de combustión de la haya o el roble es muy alto, por lo que la siguiente tabla muestra los valores de combustión de otras maderas en relación con ellas, en base a estos últimos :

Clase de madera	Madera seca kg/m³	Comparar con el haya
Carpinus	640	110%
Haya/roble	580	100%
Árbol (cenizas)	570	98%
Arce	570	93%
Abedul	510	88%
Abies	480	83%
Picea	390	67%
Populus	380	65%
Pino	370	60%

4. Parámetros técnicos

Modelo	DITA 13.1
Ancho	743 mm
Profundidad	431 mm
Altura	712 mm
Peso neto	100 kg
Potencia térmica máxima	13.1 kW
Potencia térmica	9.8 kW
Rendimiento térmico (ηth.nom)	≥ 75 %
Emisiones de monóxido de carbono (CO)	≤114 mg/Nm^3
Emisiones de óxido de nitrógeno (NOX)	≤97 mg/Nm^3
Emisiones de polvo (PM)	≤40 mg/Nm^3
Compuestos orgánicos gaseosos	≤85 mg/Nm^3
Eficiencia energética (OGC)	A+
Superficie de calentamiento	50~140 m^2
Diámetro del conducto	149 mm
Temperatura de los humos	≤ 225°C

5. Mantenimiento

Esta operación solo debe realizarse una vez que la estufa esté completamente fría. Es preferible limpiar las superficies pintadas con un paño (húmedo).

6. Defectos frecuentes

Consulta	Motivo	Solución
La estufa libera el humo	La evacuación de la chimenea es insuficiente. No se inserta ninguna tubería de evacuación o la tubería de evacuación de humos en la parte trasera de la chimenea o del conducto de humos. La junta del tubo de humos no es estanca.	Compruebe la conexión. El conducto de humos no es lo suficientemente alto y la fuerza de tracción no es suficiente. Repetir la estanqueidad.
La madera se consume rápidamente.	La palanca de entrada de aire no se ajusta de acuerdo con las instrucciones. La madera es de mala calidad.	Ajuste la palanca de entrada de aire como se indica. Utilice madera de buena calidad.
Se produce aceite de humos en el vidrio	La válvula no se ajusta correctamente. Se ha utilizado madera húmeda La madera es demasiado grande. Cierre la puerta demasiado rápido cuando añada madera.	Ajuste la válvula como se indica. Utilice madera de buena calidad. Cierre la puerta después de la combustión de la madera.
Contaminación de la chimenea	Uso de madera húmeda Quema excesiva de madera	Utilice madera de buena calidad.
La estufa no está caliente.	Se utiliza madera húmeda y la energía térmica se utiliza para secar la madera. La cantidad de madera es demasiado baja. Madera de mala calidad, bajo valor de combustión	Utilice madera de buena calidad.
La estufa huele mal.	Cuando la estufa se utiliza por primera vez, la pintura se solidifica y desprende un olor.	Desaparece después de varios usos.

7. Garantía

Garantía de 2 años :

Garantizamos que las piezas de hierro de la chimenea están en buenas condiciones en un plazo de 2 años a partir de la fecha de compra. Si las piezas de hierro casilla o grieta durante el período de garantía, pueden ser reemplazadas de forma gratuita. El uso de un combustible de calidad inferior puede resultar en la cancelación de la garantía.

No garantizamos las piezas de desgaste (revestimiento de superficie, pintura, vidrio, ladrillo refractario, panel ignífugo, banda de sellado). Sin embargo, ofrecemos servicios de pago, y los componentes mencionados anteriormente se pueden comprar a nuestro servicio de atención al cliente, que le responderá.

Condiciones de garantía: Su chimenea y su estufa son instaladas por profesionales, y debe seguir las instrucciones del manual de uso.

PT

SANNOVER

MANUAL DO UTILIZADOR

Estufa a lenha

DITA 13.1

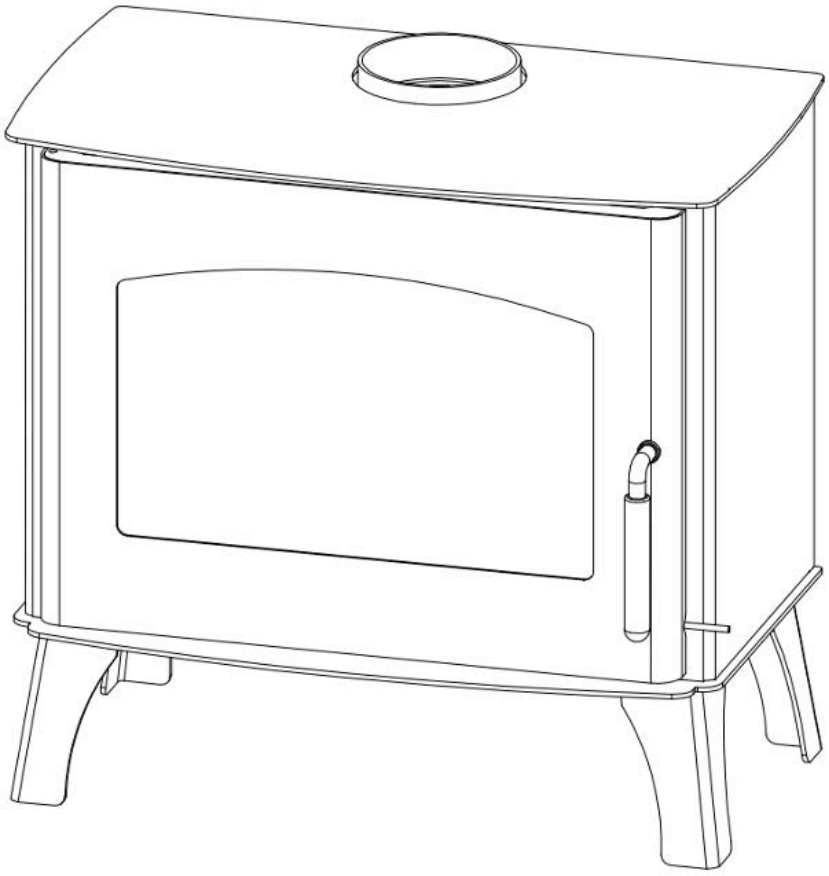

SANNOVER

PT

Agradecemos a sua aquisição da nossa estufa a lenha produzida pela nossa empresa. Antes de a utilizar, esperamos que leia atentamente este manual do utilizador e siga todas as recomendações de utilização. Esta estufa foi certificada de acordo com as normas europeias EN16510-1 e EN16510-2-1. O cumprimento destas normas significa que esta estufa a lenha está em conformidade com as mais recentes especificações e requisitos de design ecológico da UE, produz baixas emissões poluentes e é economicamente sustentável.

Índice

1. Instruções antes da instalação

1.1 Dimensões

1.2 Requisitos de distância de instalação entre a estufa e os materiais inflamáveis

1.3 Requisitos de ligação para a instalação de tubos de fumo

1.4 Combustão e ventilação

2. Instrução

2. 1 Precauções

2.2 Primeiro acendimento

2.3 Adição de madeira

2.4 Trabalho em baixa potência

2.5 Fecho da estufa

3. Recomendações de combustível

4. Parâmetros técnicos

5. Manutenção

6. Falhas frequentes

7. Garantia

SANNOVER

1. Instruções antes da instalação

Devido à sua alta eficiência de combustão, as estufas a lenha modernas têm requisitos relativamente altos quando se trata de tubos de exaustão. Os utilizadores devem cumprir os regulamentos europeus e locais durante a instalação. Deve cumprir os regulamentos locais relativos à instalação e ligação de chaminés. Recomendamos que confie a instalação a um profissional qualificado. A instalação inadequada da estufa terá consequências negativas, como a baixa eficiência energética da estufa e uma má experiência do utilizador.

1. 1 Dimensões

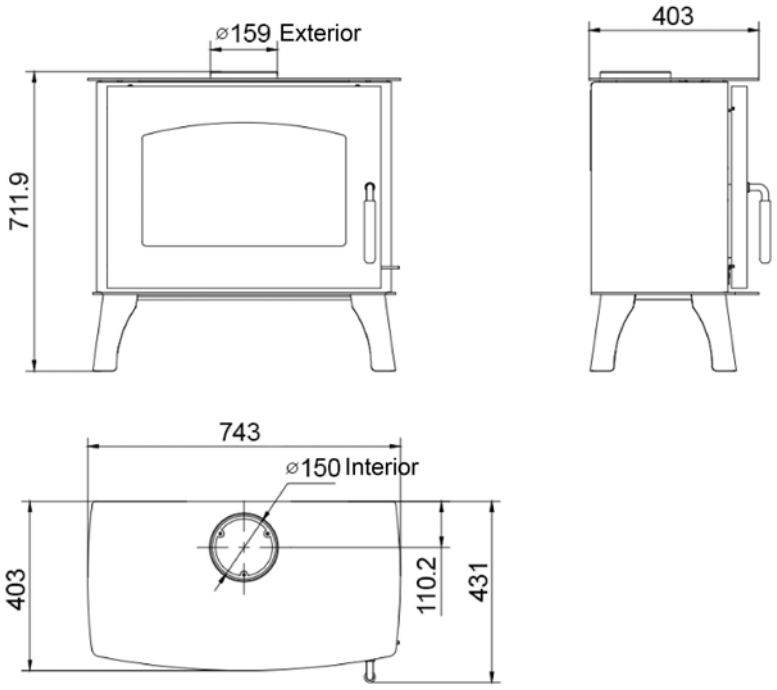

Figura 1

Tenha em atenção que este salamandra é adequado para condutas de fumos com um diâmetro mínimo de 150 mm.



Figura 2

1.2 Requisitos para a distância de instalação entre o piso de proteção e os materiais inflamáveis

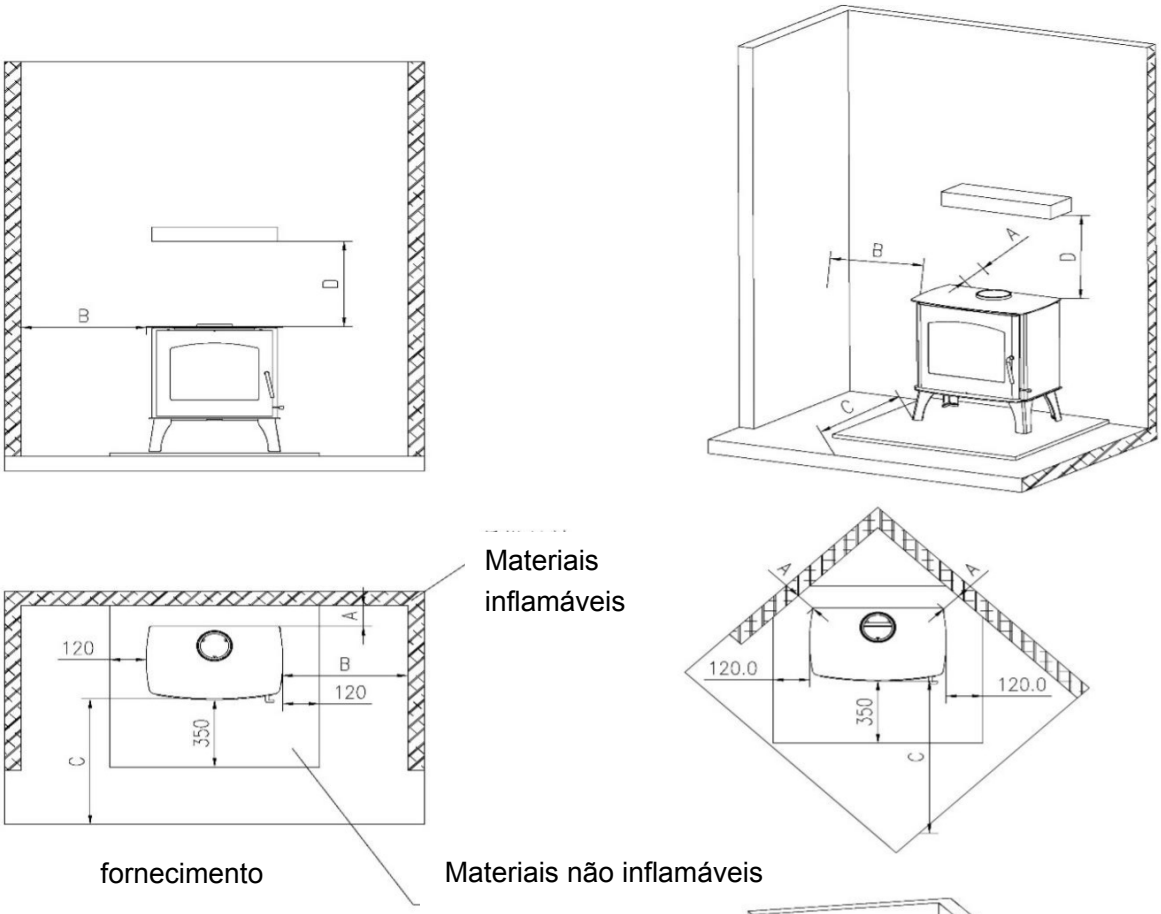

Distância mínima de separação de materiais inflamáveis (mm)			
A	B	C	D
Verso	lado	longe de móveis	topo
150	500	1500	850

Figura 3

1. A instalação varia consoante o salamandra seja colocado contra uma parede combustível ou incombustível. É possível alinhar o salamandra com a parede se esta for feita de um material não inflamável. No entanto, recomenda-se deixar pelo menos 5 cm para permitir a circulação de ar à volta da estufa. A distância mínima dos materiais combustíveis é mostrada na página anterior.

2. O piso de proteção não inflamável deve ser capaz de suportar o peso da estufa e do tubo de fumo montado na parte superior e, ao mesmo tempo, as brasas que caem quando a porta da estufa está aberta não devem afetar os materiais combustíveis circundantes, de modo que o piso de proteção deve ser feito de materiais não inflamáveis, por exemplo. O piso de proteção deve, portanto, ser composto de materiais não combustíveis, por exemplo, painéis de aço, painéis de vidro, pisos de pedra ou mosaicos. As dimensões do piso de proteção não combustível devem estar em conformidade com os regulamentos nacionais e regionais em vigor.

1.3 Requisitos de instalação do tubo de fumo

Observações

1. Certifique-se sempre de que há ar fresco suficiente no interior.
2. Quando o exaustor da casa está a funcionar, reduz a pressão de ventilação negativa gerada pela chaminé. Reduzir a depressão de ventilação não é favorável às características de combustão da estufa e da lareira. Abrir a porta da estufa pode resultar em depressão de ventilação insuficiente na estufa e fazer com que o fumo entre na sala. Portanto, o exaustor da casa deve parar de funcionar quando a chaminé estiver a funcionar.
3. O diâmetro do tubo de fumo não deve ser inferior a 150 mm. Se uma válvula estiver instalada no tubo de fumo, deve haver sempre um canal de ventilação de pelo menos 20 cm², mesmo que a válvula esteja na posição "fechada".
4. Duas estufas não podem partilhar o mesmo tubo de fumo.
5. Ao ligar a estufa à chaminé, insira o tubo de exaustão na chaminé e prenda-o à abertura dentro da chaminé. O tubo de fumo não deve passar pela abertura da própria chaminé e deve estar nivelado com o interior do tubo da chaminé. Conforme mostrado na Figura 4, a ligação entre a alvenaria e o tubo de fumo deve ser vedada usando materiais ignífugos.

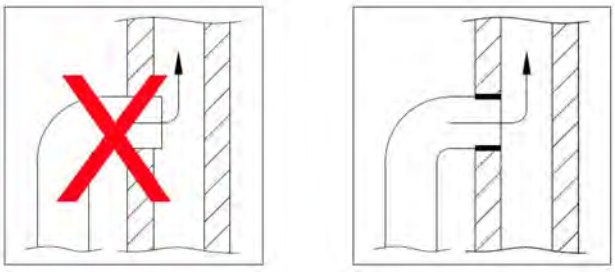

Figura 4

6. Para ligações de chaminés de tubos de aço através de tetos, todas as regulamentações nacionais e locais relativas à distância dos materiais inflamáveis devem ser cumpridas. É importante que a chaminé esteja equipada com suportes de teto para que o teto da estufa não tenha que suportar o peso de toda a chaminé, o que pode danificar a chaminé devido ao peso excessivo do tubo.

1.4 Combustão e ventilação

De acordo com a norma EN16510, a chaminé deve estar em conformidade com as normas de utilização para lareiras com ar interior. Todo o ar de combustão da estufa vem da sala onde está instalada. De acordo com as regras de construção, a sala deve ser suficientemente ventilada. Se a taxa de saída de ar ambiente for inferior a 5 m³/h/m², é necessária uma ventilação de 550 mm²/kW.

2 Instrução

Aviso de segurança:

1. Leia atentamente o manual do utilizador antes de usar a sua estufa e certifique-se de que o segue.
2. Durante a operação, a temperatura das superfícies é relativamente alta, como portas, maçanetas, janelas, condutas de fumo e superfícies da salamandra. Não toque nestas peças sem tomar as medidas de proteção necessárias ou usar luvas resistentes a altas temperaturas.
3. Eduque as crianças sobre os perigos das estufas a lenha e mantenha alguma distância entre as crianças e o salamandra.
4. É estritamente proibido colocar objetos inflamáveis sobre e em redor da estufa.
5. Não use roupas soltas ou inflamáveis ao acender o fogo ou adicionar combustível.

2.1 Precauções na primeira utilização

Verifique se a porta da estufa abre e fecha normalmente. Verifique se a vedação da porta da estufa está normal.

2.2 Primeiro acendimento

1 Abra a porta da estufa e limpe a lareira e o cinzeiro.

2) Requisitos de desempenho para uso de madeira:

3) Especificações da madeira: seção transversal de 60*60mm, 60mm*30mm.

4) Deve ser usada madeira dura natural seca (humidade ≤18%).

Colocação e acendimento da madeira:

1) Primeiro, coloque dois pedaços de madeira de 60*60*300 mm no meio do fundo da câmara de combustão a uma distância vertical de 30 mm e, em seguida, empilhe quatro pequenos pedaços de madeira de 60*30 mm no topo.



Figura 5

2) Puxe a alavanca de entrada de ar para a direita, conforme mostrado na Figura 2, para abri-la 100%.
3) Use um isqueiro de acendimento ou material de acendimento para pegar fogo à madeira.
4) Depois de acender a madeira, deixe a porta do salamandra ligeiramente aberta (a abertura da porta é de cerca de 3 cm) durante cerca de 3-5 minutos. Quando o tudo de fumo estiver quente, feche a porta da salamandra.

2.3 Adição de madeira

Depois da madeira na estufa ter ardido e transformado em carvão, pode adicionar mais madeira.

1) Espalhe as brasas sobre a grelha, conforme mostrado na Figura 6.
2) Primeiro, coloque dois pedaços de madeira de 60*60*300 mm no meio da grelha, no fundo da câmara de combustão, a uma distância vertical de 30 mm. Em seguida, coloque um pedaço de madeira horizontalmente na segunda camada. A massa total do material é de cerca de 2,0 kg. Feche a porta da estufa, conforme mostrado na Figura 7.



Figura 6



Figura 7

3) Depois da madeira completamente inflamada, após cerca de 2 minutos, feche as alavanca de entrada de ar na direção da seta, conforme mostrado na Figura 8.

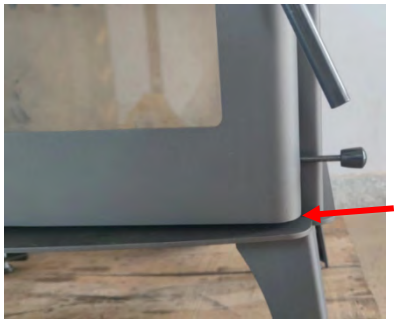

Figura 8

Pode ajustar a alavanca de entrada de ar conforme necessário para ajustar a taxa de combustão da madeira. Se necessário, pode abrir a alavanca de entrada de ar inferior para aumentar o ar e acelerar a ignição.

2.4 Trabalho em baixa potência

Se quiser apenas que a estufa funcione, basta adicionar dois pedaços de madeira de 50*50*300 mm. Quando a madeira estiver completamente acesa, feche a válvula adequadamente após cerca de 2 minutos.

2.5 Fecho da estufa

Basta fechar a alavanca de entrada de ar e permitir que o combustível restante queime e se extinga naturalmente.

3. Recomendações de combustível

Combustível admissível:

1. A matéria-prima de madeira ideal deve ter as seguintes características:
    1) Madeira natural seca e sólida. Humidade da madeira ≤20%
    2) Potência calorífica ≥14 000 kJ/kg
    3) Teor de cinzas ≤1,5%

A utilização de madeira húmida reduzirá o efeito e provocará a formação de um depósito de alcatrão.

É proibido o uso de madeira pintada ou tratada quimicamente.

É proibido o uso de plástico e tecido.

É proibido o uso de combustível líquido.

A estufa não é um incinerador, por isso é proibido queimar resíduos nela.

2. Quantidade máxima de madeira adicionada de cada vez:

a quantidade máxima de madeira que pode ser adicionada a esta estufa é de cerca de 2,0 kg de cada vez. Demasiado combustível queimará com muita força e danificará a estufa, consumirá combustível e aumentará os resíduos gasosos.

3. Tratamento da madeira como combustível:

1) Preparação: é melhor cortar e dividir a madeira antes de usá-la, adaptando o comprimento da madeira ao tamanho da câmara de combustão da sua estufa. Sugerimos que o comprimento da madeira seja de 25 a 35 cm, o que deixa espaço suficiente para a circulação de ar e facilita a combustão.

2) Armazenamento: o armazenamento adequado de lenha é a principal condição para a combustão ecológica, a fim de alcançar a combustão ideal e não poluir o meio ambiente. A lenha deve ser armazenada em local ventilado, ensolarado e seco, devendo ser reservado um espaço livre entre cada camada na câmara de combustão para facilitar a ventilação.

Álamos e abetos devem ser armazenados por pelo menos um ano antes de serem usados como combustível. Tília, álamo e bétula devem ser armazenados por pelo menos um ano e meio antes de serem usados como combustível. Faia, freixo e árvores de fruto devem ser armazenados por pelo menos dois anos e meio antes de serem usados como combustível.

3) Temperatura:

(1) Para uma combustão económica e proteção ambiental, deve ser utilizada madeira seca com um teor de humidade não superior a 20%. Quando o teor de humidade da madeira está entre 15 e 18%, o efeito de combustão é ideal. O valor de combustão da madeira varia dependendo dos diferentes tipos de madeira, o que significa que para obter a mesma quantidade de calor, algumas madeiras precisam de mais, e o valor de queima de faia ou carvalho é muito alto, pelo que a tabela a seguir mostra os valores de combustão de outras madeiras em comparação com estas, com base nelas :

Tipo de madeira	Madeira seca kg/m³	Comparando com faia
Carpinus	640	110%
Faia/Carvalho	580	100%
Árvore (cinzas)	570	98%
Ácer	570	93%
Bétula	510	88%
Abeto	480	83%
Abeto do norte	390	67%
Choupo	380	65%
Pinho	370	60%

4. Parâmetros técnicos

Modelo	DITA 13.1
Largura	743 mm
Profundidade	431 mm
Altura	712 mm
Peso líquido	100 kg
Potência térmica máxima	13.1 kW
Potência térmica	9.8 kW
Eficiência térmica (ηt. nominal)	≥ 75 %
Emissões de monóxido de carbono (CO)	≤114 mg/Nm^3
Emissões de óxido de azoto (NOX)	≤97 mg/Nm^3
Emissões de poeira (PM)	≤40 mg/Nm^3
Compostos orgânicos gasosos (OGC)	≤85 mg/Nm^3
Eficiência energética	A+
Superfície de aquecimento	50~140 m^2
Diâmetro da conduta	149 mm
Temperatura dos fumos	≤ 225°C

5. Manutenção

Esta operação só deve ser feita quando a estufa estiver totalmente arrefecida.
É melhor limpar as superfícies pintadas com um pano (húmido).

6. Falhas frequentes

Pergunta	Motivo	Solução
A estufa emite fumo	A ventilação da chaminé é insuficiente. Nenhum tubo de exaustão ou tubo de evacuação inserido na parte de trás da chaminé ou conduta de fumos. A junta do tubo de fumo não é estanque.	Verifique a ligação. O tubo de combustão não está suficientemente alto e a força de tração não é suficiente. Volte a vedar.
A madeira queima rapidamente.	A alavanca de entrada de ar não está ajustada de acordo com as instruções. A madeira utilizado é de má qualidade.	Ajuste a alavanca de entrada de ar como mostrado. Utilize madeira de boa qualidade.
Há óleo de fumo produzido no vidro	A válvula não está ajustada corretamente. Foi utilizada madeira molhada A madeira é demasiado grande. Porta fechada demasiado cedo ao adicionar madeira.	Ajuste a válvula como mostrado. Utilize madeira de boa qualidade. Feche a porta depois da combustão da madeira.
Poluição da chaminé	Utilização de madeira molhada. Queima excessiva de madeira.	Utilize madeira de boa qualidade.
A estufa não está quente.	Madeira húmida é usada e a energia térmica é gasta a secar a madeira. A quantidade de madeira é demasiado pequena. Madeira de baixa qualidade, baixo valor de combustão	Utilize madeira de boa qualidade.
A estufa cheira mal.	Quando a estufa é usada pela primeira vez, a tinta solidifica e cheira mal.	Desaparece após várias utilizações.

7. Garantia

Garantia de 2 anos:

Garantimos que as peças de ferro da estufa estão em boas condições por prazo de 2 anos a partir da data da compra. Se as peças de ferro partirem ou racharem durante o período de garantia, podem ser substituídas gratuitamente. O uso de combustível abaixo do padrão pode anular a garantia.

Não garantimos peças de desgaste (revestimento de superfície, pintura, vidro, tijolo refratário, painel à prova de fogo, tira de vedação). No entanto, fornecemos serviços pagos e os componentes acima mencionados podem ser adquiridos no nosso serviço de apoio ao cliente, que lhe responderá.

Condições de garantia: a sua chaminé e estufa são instalados profissionalmente e deve seguir as instruções do manual do utilizador.

IT

SANNOVER

MANUALE UTENTE

Stufa a legna

DITA 13.1

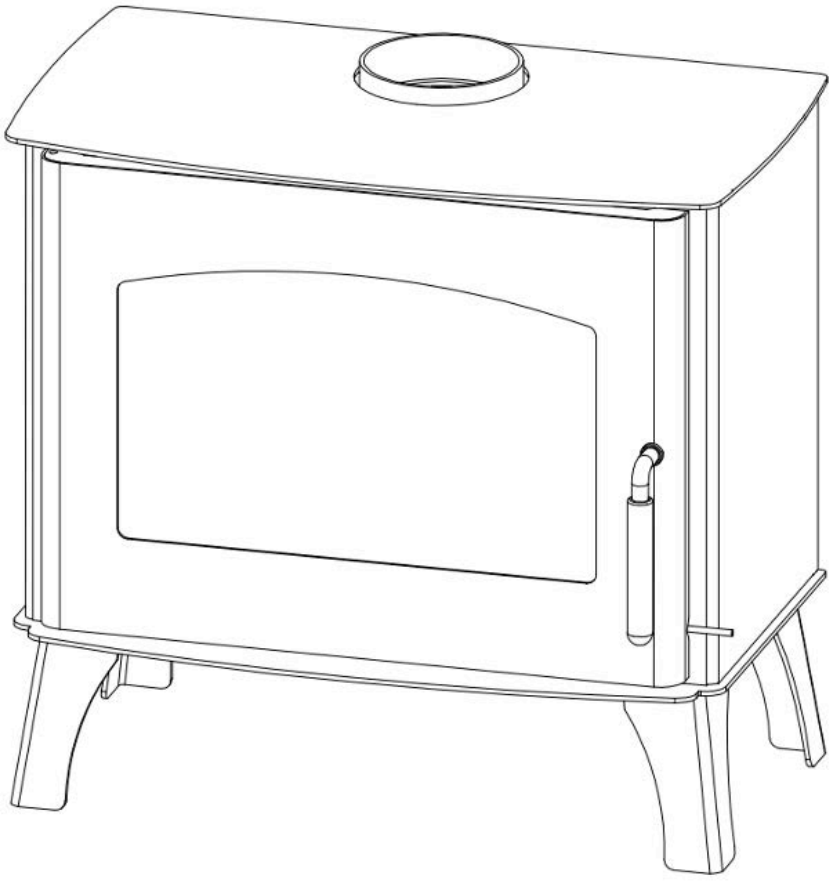

SANNOVER

Grazie per aver acquistato la nostra stufa a legna prodotta dalla nostra azienda. Ci auguriamo che legga attentamente questo manuale d'uso e che segua tutte le raccomandazioni prima di utilizzarlo. Questa stufa è stata certificata conforme alle norme europee EN16510-1 e EN16510-2-1. Il superamento di questi standard significa che questa stufa a legna è conforme alle più recenti specifiche e requisiti di progettazione ecologica dell'UE, produce basse emissioni inquinanti ed è economicamente conveniente.

Indice

1. Istruzioni prima dell'installazione

1.1 Dimensioni

1.2 Requisiti della distanza di installazione tra la stufa e i materiali infiammabili

1.3 Requisiti di allacciamento per l'installazione della canna fumaria

1.4 Combustione e ventilazione

2. Istruzioni

2.1 Precauzioni

2.2 Prima accensione

2.3 Aggiunta di legno

2.4 Funzionamento a bassa potenza

2.5 Spegnimento della stufa

3. Raccomandazioni sul combustibile

4. Parametri tecnici

5. Manutenzione

6. Guasti frequenti

7. Garanzia

1. Istruzioni prima dell'installazione

A causa dell'elevata efficienza di combustione, le moderne stufe a legna hanno requisiti di canna fumaria relativamente elevati. Durante l'installazione, gli utenti devono rispettare le normative europee e locali. È necessario rispettare le norme locali sull'installazione e il collegamento dei camini. Si consiglia di affidare l'installazione a un professionista qualificato. Un'installazione errata della canna fumaria avrà conseguenze negative, come un basso rendimento della stufa e una scarsa esperienza d'uso.

1. 1 Dimensioni

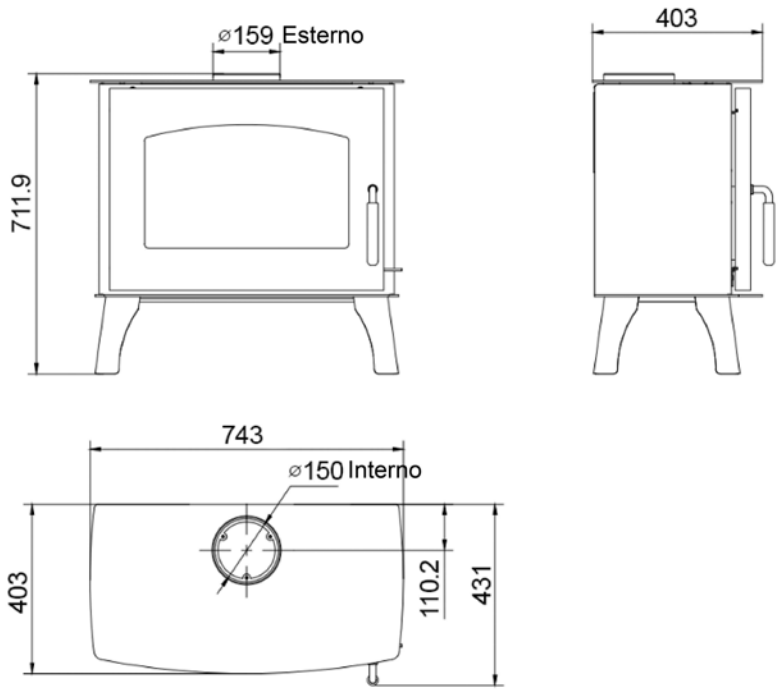

Figura 1

Si prega di notare che questa stufa è adatta a canne fumarie con diametro minimo di 150 mm.

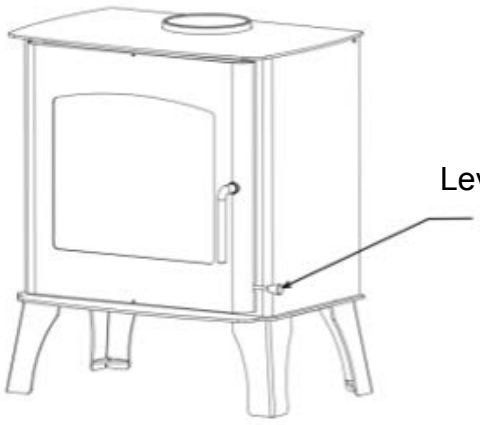

Figura 2

1.2 Requisiti della distanza di installazione tra il pavimento di protezione e i materiali infiammabili

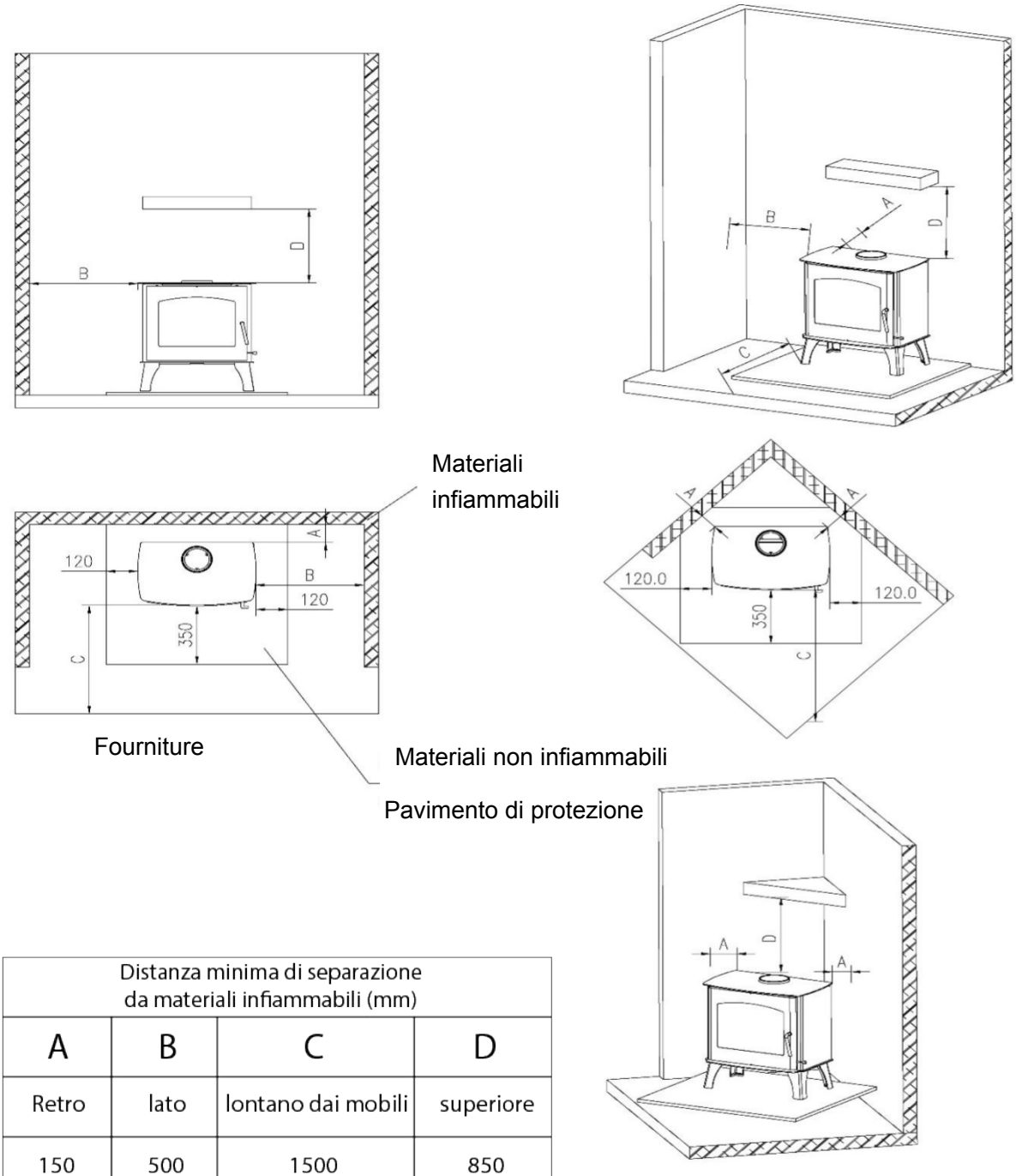

Distanza minima di separazione da materiali infiammabili (mm)			
A	B	C	D
Retro	lato	lontano dai mobili	superiore
150	500	1500	850

Figura 3

1. L'installazione varia a seconda che la stufa sia destinata a una parete combustibile o incombustibile. È possibile allineare la stufa alla parete se questa è realizzata in materiale non infiammabile. Tuttavia, si raccomanda di lasciare almeno 5 cm per consentire all'aria di circolare intorno al caminetto. La distanza minima dai materiali combustibili è indicata nella pagina precedente.

2. Il pavimento protettivo non infiammabile deve essere in grado di sostenere il peso della stufa e della canna fumaria montata sopra, e allo stesso tempo le braci che cadono quando la porta della stufa è aperta non devono intaccare i materiali combustibili circostanti, quindi il pavimento protettivo deve essere realizzato con materiali non infiammabili, ad esempio. Il pavimento protettivo deve quindi essere realizzato con materiali incombustibili, come pannelli di acciaio, pannelli di vetro, pietra o pavimenti piastrellati. Le dimensioni del pavimento protettivo incombustibile devono essere conformi alle normative nazionali e regionali vigenti.

1.3 Requisiti per l'installazione delle canne fumarie

Note

1. Assicurarsi sempre che all'interno ci sia aria fresca a sufficienza.
2. Quando il ventilatore di scarico dell'abitazione è in funzione, riduce la pressione negativa di ventilazione generata dal camino. La riduzione del vuoto di ventilazione non favorisce le caratteristiche di combustione della stufa e del caminetto. L'apertura dello sportello della stufa può provocare una ventilazione insufficiente nella stufa e l'ingresso di fumo nel locale. Di conseguenza, l'aspiratore dell'abitazione deve smettere di funzionare quando il camino è in funzione.
3. Il diametro della canna fumaria non deve essere inferiore a 150 mm. Se nella canna fumaria è installata una valvola, deve essere sempre presente un canale di ventilazione di almeno 20 cm², anche se la valvola è in posizione "chiusa".
4. Due stufe non possono condividere la stessa canna fumaria.
5. Quando si collega la stufa al camino, inserire il tubo di scarico nella stufa e fissarlo all'apertura all'interno del camino. La canna fumaria non deve attraversare l'apertura del camino stesso e deve essere allineata con l'interno della canna fumaria. Come illustrato nella Figura 4, il collegamento tra la muratura e la canna fumaria deve essere sigillato con materiali o listelli ignifughi.

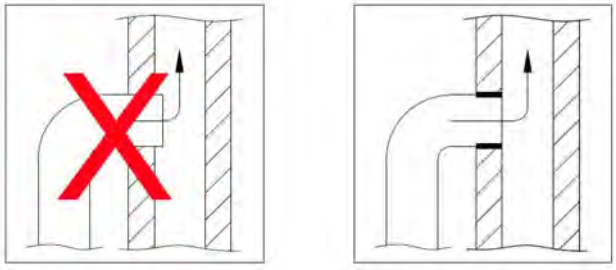

Figura 4

6. Quando si collegano i camini in tubo d'acciaio attraverso i soffitti, è necessario rispettare tutte le norme nazionali e locali relative alla distanza dai materiali infiammabili. È importante che il camino sia dotato di supporti per il tetto, in modo che il tetto del camino non debba sostenere il peso dell'intera canna fumaria, che potrebbe danneggiare il camino a causa del peso eccessivo della canna fumaria.

1.4 Combustione e ventilazione

In conformità alla norma EN16510, il camino deve essere conforme alle norme di utilizzo per i focolari ad aria interna. Tutta l'aria di combustione del caminetto proviene dalla stanza in cui è installato. Secondo le norme edilizie, il locale deve essere adeguatamente ventilato. Se il tasso di perdita d'aria nel locale è inferiore a 5 $m^3/h/m^2$, è necessaria una ventilazione di 550 mm^2/kW.

2 Istruzioni

Avvertenze di sicurezza:

1. Leggere attentamente il manuale d'uso prima di utilizzare la stufa e assicurarsi di rispettarlo.
2. Durante il funzionamento, la temperatura di superfici quali sportelli, maniglie, vetri, canne fumarie e superfici della stufa è relativamente elevata. Non toccare queste parti senza adottare le misure di protezione necessarie o senza indossare guanti resistenti alle alte temperature.
3. Sensibilizzare i bambini sui pericoli delle stufe a legna e mantenere una distanza di sicurezza tra loro e la stufa.
4. È severamente vietato posizionare oggetti infiammabili sopra e intorno alla stufa.
5. Non indossare indumenti larghi o infiammabili quando si accende un fuoco o si aggiunge del combustibile.

2.1 Precauzioni per il primo utilizzo

Controllare che lo sportello della stufa si apra e si chiuda normalmente.
Controllare che la guarnizione dello sportello della stufa sia a posto.

2.2 Prima accensione

1) Aprire lo sportello della stufa e pulire il caminetto e il portacenere.
2) Requisiti di prestazione per l'uso del legno:
   1) Specifiche del legno: sezione trasversale di 60*60 mm, 60 mm*30 mm
   2) Utilizzare legno duro naturale secco (umidità ≤18%).

Posizionare e accendere la legna:

1) Per prima cosa, posizionare due pezzi di legno da 60*60*300 mm al centro del fondo del focolare a una distanza verticale di 30 mm, quindi impilare quattro piccoli pezzi di legno da 60*30 in alto.



Figura 5

2) Tirare la leva di ingresso dell'aria a destra, come mostrato nella Figura 2, per aprirla al 100%.
3) Utilizzare un accendino o un materiale di accensione per accendere la legna.
4) Dopo aver acceso la legna, lasciare lo sportello della stufa leggermente aperto (l'apertura dello sportello è di circa 3 cm) per circa 3-5 minuti. Quando la canna fumaria è calda, chiudere lo sportello della stufa.

2.3 Aggiunta di legno

Una volta che la legna nella stufa si è ridotta a carbone, si può aggiungere altra legna.

1) Distribuire le braci sulla griglia come indicato nella Figura 6.
2) Innanzitutto, posizionare due pezzi di legno di 60*60*300 mm al centro della griglia, sul fondo della camera di combustione, a una distanza verticale di 30 mm. Quindi posizionare un pezzo di legno in orizzontale sopra il secondo strato. La massa totale del materiale è di circa 2,0 kg. Chiudere lo sportello della stufa, come mostrato nella Figura 7.



Figura 6



Figura 7

3) Una volta che la legna è completamente accesa, dopo circa 2 minuti, chiudere la leva di ingresso dell'aria nella direzione della freccia, come mostrato nella Figura 8.

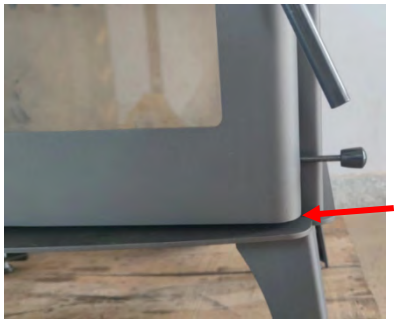

Figura 8

È possibile regolare la leva di ingresso dell'aria di regolazione in base alle esigenze per adattare il tasso di combustione della legna. Se necessario, è possibile aprire la leva di ingresso dell'aria principale inferiore per aumentare l'alimentazione dell'aria e accelerare l'accensione.

2.4 Funzionamento a bassa potenza

Se si desidera semplicemente che la stufa funzioni, è sufficiente aggiungere due pezzi di legno da 50*50*300 mm. Una volta che la legna è completamente accesa, chiudere bene la serranda dopo circa 2 minuti.

2.5 Spegnimento della stufa

Basta chiudere la leva di ingresso dell'aria e lasciare che il combustibile residuo si spenga naturalmente.

3. Raccomandazioni sul combustibile

Combustibile ammissibile:

1. La materia prima di legno ideale deve avere le seguenti caratteristiche:
    1) Legno naturale secco e solido. Umidità del legno ≤20%
    2) Potere calorifico ≥14000 kJ/kg
    3) Contenuto di ceneri ≤1,5%

L'uso di legna umida ridurrà l'effetto e causerà la formazione di un deposito di catrame.

È vietato utilizzare legno verniciato o trattato chimicamente.
È vietato utilizzare plastica e tessuto.
È vietato l'uso di combustibili liquidi.
La stufa non è un inceneritore, quindi è vietato bruciare rifiuti.

2. La quantità massima di legna aggiunto in una sola volta:
La quantità massima di legna che può essere aggiunta a questa stufa è di circa 2,0 kg alla volta. Una quantità eccessiva di combustibile brucia troppo calda e danneggia la stufa, consuma combustibile e aumenta lo spreco di gas.

3. Trattamento del legno come combustibile:
1) Preparazione: prima dell'uso è meglio tagliare e spaccare la legna, adattando la lunghezza della legna alle dimensioni del focolare della stufa. È consigliabile che la legna sia lunga tra i 25 e i 35 cm, in modo da lasciare spazio sufficiente alla circolazione dell'aria e facilitare la combustione.

2) Stoccaggio: il corretto stoccaggio della legna da ardere è il presupposto principale per una combustione ecologica, al fine di ottenere una combustione ottimale ed evitare di inquinare l'ambiente. La legna da ardere deve essere conservata in un luogo ventilato, soleggiato e asciutto. Uno spazio libero deve essere riservato tra ogni strato nella camera di combustione per facilitare la ventilazione.

Pioppi e abeti rossi devono essere conservati per almeno un anno prima di essere utilizzati come combustibile. Tigli, pioppi e betulle devono essere conservati per almeno un anno e mezzo prima di essere utilizzati come combustibile. Faggi, frassini e alberi da frutto devono essere conservati per almeno due anni e mezzo prima di essere utilizzati come combustibile.

3) Temperatura:
(1) Per una combustione economica e per la tutela dell'ambiente, è necessario utilizzare legna secca con un contenuto di umidità non superiore al 20%. Quando il contenuto di umidità del legno è compreso tra il 15 e il 18%, l'effetto di combustione è ottimale. Il valore di combustione del legno varia a seconda dei diversi tipi di legno, il che significa che per ottenere la stessa quantità di calore, alcuni legni hanno bisogno di una quantità maggiore, e il valore di combustione del faggio o della quercia è molto alto, quindi la tabella seguente mostra i valori di combustione di altri legni rispetto ad essi, in base a questi:

Tipo di legno	Legno secco kg/m³	Confronto con il faggio
Carpino bianco	640	110%
Faggio/rovere	580	100%
Frassino (Albero di ceneri)	570	98%
Acero	570	93%
Betulla	510	88%
Abete	480	83%
Abete rosso	390	67%
Pioppo	380	65%
Pino	370	60%

4. Parametri tecnici

Modello	DITA 13.1
Larghezza	743 mm
Profondità	431 mm
Altezza	712 mm
Peso netto	100 kg
Potenza termica massima	13.1 kW
Potenza termica	9.8 kW
Rendimento termico (ηth.nom)	≥ 75 %
Emissioni di monossido di carbonio (CO)	≤114 mg/Nm^3
Emissioni di ossido di azoto (NOX)	≤97 mg/Nm^3
Emissioni di polveri (PM)	≤40 mg/Nm^3
Composti organici gassosi (OGC)	≤85 mg/Nm^3
Efficienza energetica	A+
Superficie di riscaldamento	50~140 m^2
Diametro del condotto	149 mm
Temperatura fumi	≤ 225°C

5. Manutenzione

Questa operazione deve essere eseguita solo quando la stufa si è raffreddata completamente.
È preferibile pulire le superfici verniciate con un panno (umido).

6. Guasti frequenti

Domanda	Causa	Soluzione
La stufa emette fumo	Lo scarico del camino è inadeguato. Nessun tubo di scarico o il tubo di scarico è inserito sul retro del camino o della canna fumaria. La guarnizione della canna fumaria non è sigillata.	Controllare il raccordo. La canna fumaria non è sufficientemente alta e la forza di trazione non è sufficiente. Sigillare di nuovo.
Il legno si consuma rapidamente.	La leva di ingresso dell'aria non è regolata secondo le istruzioni. La legna utilizzata è di scarsa qualità.	Regolare la leva di ingresso dell'aria come indicato. Utilizzare legno di buona qualità.
Sul vetro si produce olio di fumo	La valvola non è regolata correttamente. È stato utilizzato legno umido Il legno è di dimensioni troppo grandi. Chiudere lo sportello troppo velocemente quando si aggiunge la legna.	Regolare la valvola come indicato. Utilizzare legno di buona qualità. Chiudere lo sportello dopo la combustione della legna.
Inquinamento del camino	Utilizzo di legno umido. Eccessiva combustione di legno.	Utilizzare legno di buona qualità.
La stufa non è calda.	Viene utilizzato legno umido e l'energia termica viene utilizzata per asciugare il legno. La quantità di legno è troppo bassa. Legno di scarsa qualità, basso valore di combustione	Utilizzare legno di buona qualità.
La stufa ha un cattivo odore.	Quando la stufa viene utilizzata per la prima volta, la vernice si solidifica ed emana un odore.	Scompare dopo diversi utilizzi.

7. Garanzia

Due anni di garanzia:
Garantiamo che le parti in ferro del caminetto sono in buone condizioni per 2 anni dalla data di acquisto. Se le parti in ferro si rompono o si danneggiano durante il periodo di garanzia, possono essere sostituite gratuitamente. L'uso di legna di qualità inferiore può invalidare la garanzia. Non garantiamo le parti soggette a usura (rivestimento superficiale, vernice, vetro, mattone refrattario, pannello ignifugo, nastro di tenuta). Tuttavia, forniamo servizi a pagamento e i componenti di cui sopra possono essere acquistati presso il nostro servizio clienti, che si metterà in contatto con te.
Condizioni di garanzia: il caminetto e la stufa sono stati installati da professionisti e l'utente deve seguire le istruzioni contenute nel manuale d'uso.

NL

SANNOVER

GEBRUIKERHANDLEIDING

Houtkachel

DITA 13.1

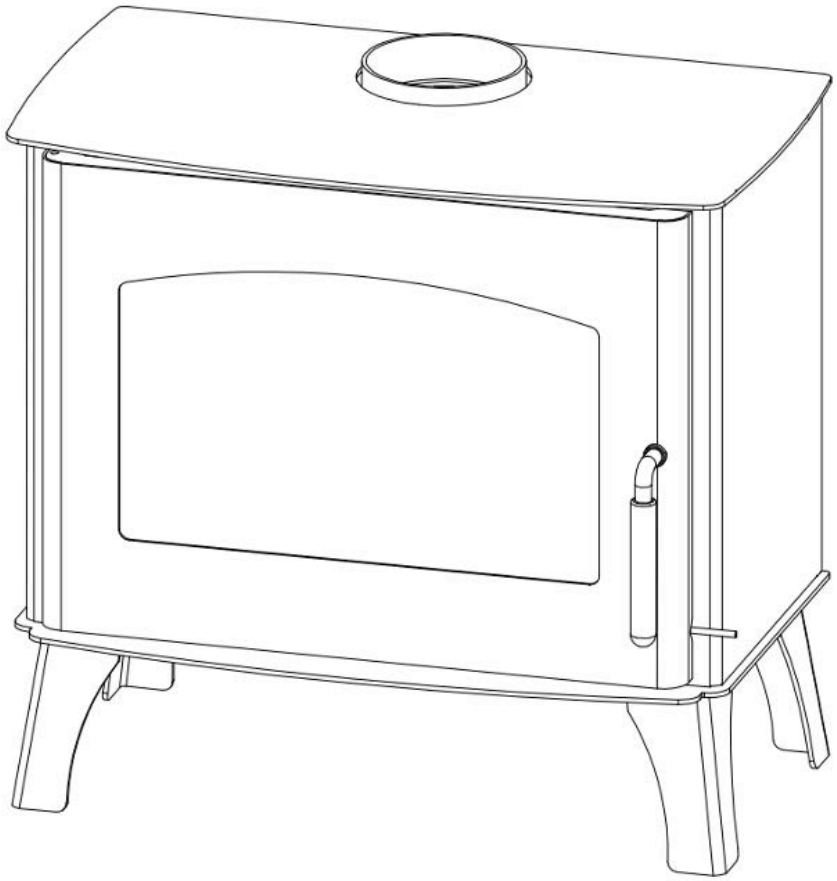

SANNOVER

Bedankt voor uw aankoop van onze houtkachel. We hopen dat u deze gebruikershandleiding zorgvuldig zult lezen en alle aanbevelingen voor gebruik zult opvolgen voordat u deze gebruikt. Deze kachel is gecertificeerd volgens de Europese normen EN16510-1 en EN16510-2-1. Dit betekent dat deze houtkachel voldoet aan de nieuwste EU eco-ontwerpspecificaties en -vereisten, lage vervuilende emissies produceert en kosteneffectief is.

Inhoud

1. Instructie voorinstallatie

1.1 Afmetingen

1.2 Vereisten voor de installatieafstand tussen de kachel en ontvlambare materialen

1.3 Aansluitvoorschriften voor de installatie van rookleidingen

1.4 Verbranding & Ventilatie

2. Instructie

2.1 Voorzorgen

2.2 Eerste ontsteking

2.3 Hout toevoegen

2.4 Werken op laag vermogen

2.5 De kachel sluiten

3. Brandstofaanbevelingen

4. Technische parameters

5. Onderhoud

6. Vaker voorkomende storingen

7. Garantie

1. Instructie voor installatie

Moderne houtkachels stellen door hun hoge verbrandingsefficiëntie relatief hoge eisen aan rookkanalen. De installatie moet voldoen aan de Europese en lokale voorschriften. U moet voldoen aan de lokale voorschriften met betrekking tot de installatie en aansluiting van schoorstenen. We raden u aan de installatie toe te vertrouwen aan een gekwalificeerde professional. Onjuiste installatie van de schoorsteen zal negatieve gevolgen hebben, zoals een lage energie-efficiëntie van de kachel en een slechte gebruikerservaring.

1. 1 Afmetingen

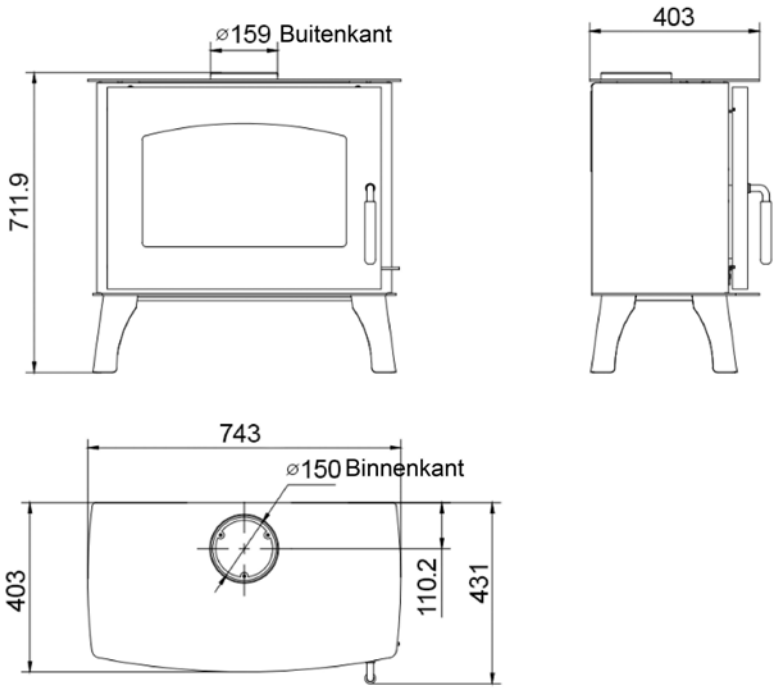

Figuur 1

Houd er rekening mee dat deze kachel geschikt is voor rookkanalen met een diameter van minimaal 150 mm.



Figuur 2

1.2 Vereisten voor de installatieafstand tussen de beschermvloer en ontvlambare materialen

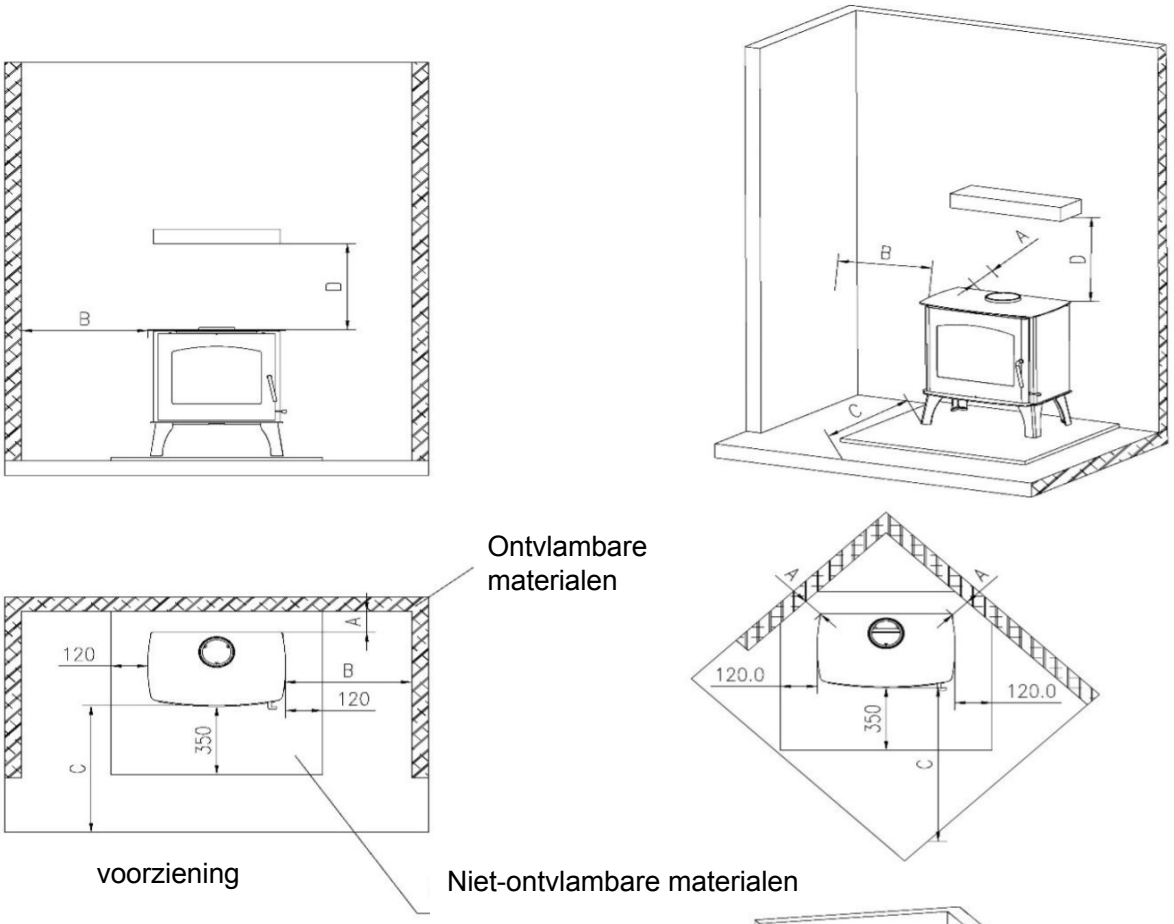

Minimumafstand tot brandbare materialen			
A	B	C	D
achterkant	zijkant	weg van meubels	bovenste
150	500	1500	850

Afbeelding 3

1. De installatie verschilt naargelang de kachel tegen een brandbare of onbrandbare muur wordt geplaatst. De kachel kan tegen de muur worden geplaatst als deze uit onbrandbaar materiaal bestaat. Het wordt echter aanbevolen om ten minste 5 cm vrij te laten om luchtcirculatie rond de open haard mogelijk te maken. De minimale afstand tot brandbare materialen wordt weergegeven op de vorige pagina.

2. De niet-ontvlambare beschermvloer moet het gewicht van de kachel en de aan de bovenkant gemonteerde rookpijp kunnen dragen, en tegelijkertijd moeten de sintels die vallen wanneer de kacheldeur open is, geen impact hebben op de omringende brandbare materialen, dus de beschermvloer moet bijvoorbeeld van niet-ontvlambare materialen zijn gemaakt. De beschermvloer moet dus bestaan uit onbrandbare materialen, bijvoorbeeld stalen panelen, glaspanelen, steen- of tegelvloeren. De afmetingen van de onbrandbare beschermvloer moeten voldoen aan de geldende nationale en regionale regelgeving.

1.3 Eisen aan de installatie van de rookbuis

Opmerkingen

1. Zorg er altijd voor dat er voldoende frisse lucht binnen is.
2. Wanneer de afzuigventilator van het huis draait, vermindert deze de negatieve ventilatiedruk die door de schoorsteen wordt gegenereerd. Het verminderen van de ventilatiedemping is niet gunstig voor de verbrandingseigenschappen van de kachel en de open haard. Het openen van de kacheldeur kan leiden tot onvoldoende ventilatie in de kachel en rook in de kamer veroorzaken. Daarom moet de afzuigventilator van het huis worden uitgeschakeld wanneer de schoorsteen actief is.
3. De diameter van de rookpijp mag niet minder zijn dan 150 mm. Als er een klep in het rookkanaal is geïnstalleerd, moet er altijd een ventilatiekanaal van ten minste 20 cm² zijn, zelfs als de klep in de "gesloten" stand staat.
4. Twee kachels kunnen niet dezelfde rookpijp delen.
5. Steek bij het aansluiten van de kachel op de schoorsteen de uitlaatpijp in de schoorsteen en bevestig deze aan de opening in de schoorsteen. De rookpijp mag niet door de opening van de schoorsteen zelf gaan en moet gelijk zijn met de binnenkant van de schoorsteenpijp. Zoals getoond in figuur 4, moet de verbinding tussen het metselwerk en de rookpijp worden afgedicht met behulp van vlamvertragende materialen of lamellen.

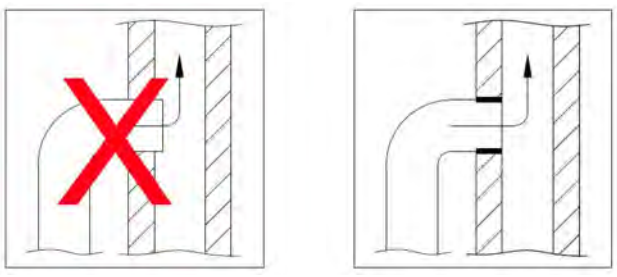

Figuur 4

6. Bij het aansluiten van stalen pijpschoorstenen door plafonds moeten alle nationale en lokale voorschriften met betrekking tot de afstand tot brandbare materialen worden nageleefd. Het is belangrijk dat de schoorsteen is uitgerust met daksteunen, zodat het dak van de haard niet het gewicht van het gehele rookkanaal hoeft te dragen, wat de haard zou kunnen beschadigen door het overmatige gewicht van het rookkanaal.

1.4 Verbranding en ventilatie

In overeenstemming met de norm EN16510 moet de schoorsteen voldoen aan de gebruiksnormen voor haarden met binnenlucht. Alle verbrandingslucht in de haard komt uit de ruimte waar deze is geïnstalleerd. Volgens de bouwregels moet de ruimte voldoende geventileerd zijn. Als de luchtlekkage in de ruimte minder is dan 5 $m^3/u/m^2$, is ventilatie van 550 mm^2/kW vereist.

2 Instructie

Beveiligingswaarschuwing:

1. Lees de gebruikershandleiding zorgvuldig door voordat u uw kachel gebruikt en zorg ervoor dat u deze volgt.
2. Tijdens het gebruik is de temperatuur van oppervlakken relatief hoog, zoals deuren, handgrepen, ramen, rookkanalen en ovenoppervlakken. Raak deze onderdelen niet aan zonder de nodige beschermende maatregelen te nemen of handschoenen te dragen die bestand zijn tegen hoge temperaturen.
3. Maak kinderen bewust van de gevaren van houtkachels en houd kinderen op een bepaalde afstand van de houtkachel.
4. Het is ten strengste verboden om brandbare voorwerpen op en rond de kachel te plaatsen.
5. Draag geen losse of brandbare kleding bij het aansteken van een vuur of het toevoegen van brandstof.

2.1 Voorzorgsmaatregelen bij het eerste gebruik

Controleer of de kacheldeur normaal opent en sluit.
Controleer of de afdichting van de kacheldeur normaal is.

2.2 Eerste ontsteking

1) Open de kacheldeur en maak de open haard en aslade schoon.

2) Prestatie-eisen voor houtgebruik:

1) Houtspecificaties: doorsnede 60 x 60 mm, 60 mm x 30mm

2) Er moet droog natuurlijk hardhout worden gebruikt (vochtgehalte ≤18%).

Plaatsing en aansteken van het hout：

1） Plaats eerst twee stukken hout van 60 x 60 x 300 mm in het midden van de bodem van de verbrandingskamer op een verticale afstand van 30 mm en stapel vervolgens vier kleine stukjes hout van 60 x 30 mm aan de bovenkant.



Figura 5

2) Trek de luchttoevoerhendel naar rechts zoals weergegeven in afbeelding 2 om deze 100% te openen.
3) Gebruik een aansteker of ontstekingsapparatuur om het hout te ontsteken.
4) Nadat het hout is aangestoken, laat u de deur van de kachel ongeveer 3 tot 5 minuten op een kier staan (de opening van de deur is ongeveer 3 cm). Zodra de rookslang heet is, sluit u de ovendeur.

2.3 Hout toevoegen

Zodra het hout in de kachel is opgebrand tot houtskool, kunt u hout toevoegen.

1) Verdeel de sintels over het rooster zoals weergegeven in figuur 6.
2) Plaats eerst twee stukken hout van 60 x 60 x 300 mm in het midden van het rooster, op de bodem van de verbrandingskamer, op een verticale afstand van 30mm. Plaats vervolgens een stuk hout horizontaal op de tweede laag. De totale massa van het materiaal is ongeveer 2,0 kg. Sluit de ovendeur, zoals getoond in figuur 7.



Figura 6



Figura 7

3) Zodra het hout volledig is ontbrand, na ongeveer 2 minuten, sluit u de luchttoevoerhendel in de richting van de pijl, zoals aangegeven in figuur 8.

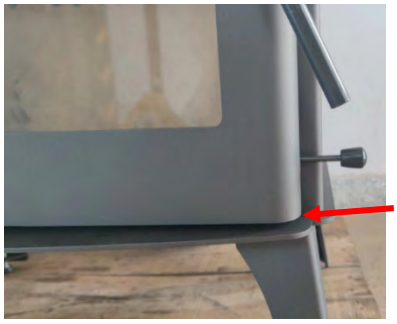

Figura 8

U kunt de luchttoevoerhendel naar behoefte aanpassen om de verbrandingssnelheid van het hout te regelen. Indien nodig kunt u de onderste luchttoevoerhendel openen om de luchttoevoer te verhogen en het ontbranden te versnellen.

2.4 Werken op laag vermogen

Als u alleen wilt dat de kachel werkt, voegt u gewoon twee stukken hout van 50 x 50 x 300 mm toe. Zodra het hout volledig is ontstoken, sluit u de klep na ongeveer 2 minuten op de juiste manier.

2.5 De kachel sluiten

Sluit gewoon de luchttoevoerhendel en laat de resterende brandstof op natuurlijke wijze uitbranden en doven.

3. Brandstofaanbevelingen

Brandstof die in aanmerking komt :

1. De ideale houtgrondstof moet de volgende eigenschappen hebben:
    1) Droog en massief natuurlijk hout. Houtvochtigheid ≤20%
    2) Calorische waarde ≥14000kJ/kg
    3) Asgehalte ≤1,5%

Het gebruik van vochtig hout vermindert het effect en leidt tot de vorming van teer.

Het is verboden om geverfd of chemisch behandeld hout te gebruiken.

Het is verboden om plastic en stof te gebruiken.

Het is verboden om vloeibare brandstof te gebruiken.

De kachel is geen verbrandingsoven, dus het is verboden om er afval in te verbranden.

2. De maximale hoeveelheid hout die tegelijkertijd kan worden toegevoegd:

De maximale hoeveelheid hout die aan deze kachel kan worden toegevoegd, is ongeveer 2,0 kg per keer. Te veel brandstof verbrandt te hard en beschadigt de kachel, verbruikt brandstof en verhoogt het gasafval.

3. Behandeling van hout als brandstof:

1) Voorbereiding: het is het beste om het hout te zagen en te splitsen voordat u het gebruikt, terwijl u de lengte van het hout aanpast aan de grootte van de verbrandingskamer van uw kachel. We raden aan om hout te gebruiken met een lengte van 25 tot 35 cm, wat voldoende ruimte laat voor luchtcirculatie en verbranding vergemakkelijkt.

2) Opslag: Een goede opslag van brandhout is de belangrijkste voorwaarde voor milieuvriendelijke verbranding, om een optimale verbranding te bereiken en het milieu niet te vervuilen. Het brandhout moet worden opgeslagen op een geventileerde, zonnige en droge plaats. Tussen elke laag in de verbrandingskamer moet een vrije ruimte worden gelaten om de ventilatie te vergemakkelijken.

Populieren en sparren moeten ten minste één jaar worden bewaard voordat ze als brandstof worden gebruikt. Linden, populieren en berken moeten ten minste anderhalf jaar worden bewaard voordat ze als brandstof worden gebruikt. Beuken, essen en fruitbomen moeten ten minste twee en een half jaar worden bewaard voordat ze als brandstof worden gebruikt.

3) Temperatuur:
(1) Voor een zuinige verbranding en ter bescherming van het milieu moet droog hout worden gebruikt met een vochtgehalte van maximaal 20%. Wanneer het vochtgehalte van het hout tussen 15 en 18% ligt, is het verbrandingseffect optimaal. De verbrandingswaarde van hout varieert naargelang de houtsoort, wat betekent dat voor sommige houtsoorten een grotere hoeveelheid nodig is om dezelfde hoeveelheid warmte te verkrijgen. De verbrandingswaarde van beuk of eik is erg hoog, dus de onderstaande tabel toont de verbrandingswaarden van andere houtsoorten in vergelijking daarmee, op basis van deze waarden:

Houtsoort	Droog hout kg/m³	Vergelijking met beuk
Haagbeuk	640	110%
Beuk/eik	580	100%
Boom (as)	570	98%
Esdoorn	570	93%
Berk	510	88%
Zilverspar	480	83%
Fijnspar	390	67%
Populier	380	65%
Den	370	60%

4. Technische parameters

Model	DITA 13.1
Breedte	743 mm
Diepte	431 mm
Hoogte	712 mm
Nettogewicht	100 kg
Maximaal thermisch vermogen	13.1 kW
Thermische kracht	9.8 kW
Thermisch rendement (ηth.nom)	≥ 75 %
Uitstoot van koolmonoxide (CO)	≤114 mg/Nm^3
Stikstofoxide-emissies (NOX)	≤97 mg/Nm^3
Stofemissies (PM)	≤40 mg/Nm^3
Gasvormige organische verbindingen (OGC)	≤85 mg/Nm^3
Energie-efficiëntie	A+
Verwarmingsoppervlak	50~140 m^2
Diameter kanaal	149 mm
Rooktemperatuur	≤ 225°C

5. Onderhoud

Dit mag alleen worden gedaan als de kachel volledig is afgekoeld.

Het is het beste om geverfde oppervlakken af te vegen met een (vochtige) doek.

6. Vaker voorkomende storingen

Vraag	Reden	Oplossing
De kachel geeft rook af	De ontluchting van de schoorsteen is onvoldoende. Aan de achterkant van de schoorsteen of het rookkanaal is geen uitlaatpijp of rookkanaal ingebracht. De pakking van de rookpijp is niet dicht.	Controleer de aansluiting. Opnieuw afdichten.
Het hout brandt snel op.	De luchttoevoerhendel is niet volgens de instructies ingesteld. Het gebruikte hout is van slechte kwaliteit.	Stel de luchttoevoerhendel in zoals aangegeven. Gebruik hout van goede kwaliteit.
Op het glas wordt rookolie geproduceerd	De klep is niet goed afgesteld. Er is nat hout gebruikt Het hout is te groot. Sluit de deur te snel bij het toevoegen van hout.	Stel de klep af zoals afgebeeld. Gebruik hout van goede kwaliteit. Sluit de deur na het verbranden van het hout.
Schoorsteen vervuiling	Gebruik van nat hout. Overmatig verbranden van hout.	Gebruik hout van goede kwaliteit.
De kachel is niet heet.	Er wordt nat hout gebruikt en er wordt thermische energie gebruikt om het hout te drogen. De hoeveelheid hout is te klein. Hout van slechte kwaliteit, lage brandwaarde	Gebruik hout van goede kwaliteit.
De kachel stinkt	Wanneer de kachel voor het eerst wordt gebruikt, stolt en ruikt de verf.	Dit verdwijnt na verschillende toepassingen.

7. Garantie

Jaar garantie:

Wij garanderen dat de ijzeren onderdelen van de haard binnen 2 jaar na aankoopdatum in goede staat verkeren. Als de ijzeren onderdelen breken of barsten tijdens de garantieperiode, kunnen ze gratis worden vervangen. Het gebruik van hout van slechte kwaliteit kan leiden tot het vervallen van de garantie.

Wij geven geen garantie op slijtdelen (oppervlaktecoating, verf, glas, vuurvaste baksteen, brandwerend paneel, afdichtstrip). We bieden echter betaalde services en de bovengenoemde componenten kunnen worden gekocht bij onze klantenservice die op u zal reageren.

Garantievoorwaarden: uw schoorsteen en kachel zijn professioneel geïnstalleerd en u moet de instructies in de gebruikershandleiding volgen.

PL

SANNOVER

INSTRUKCJA OBSŁUGI

Piec na drewno

DITA 13.1

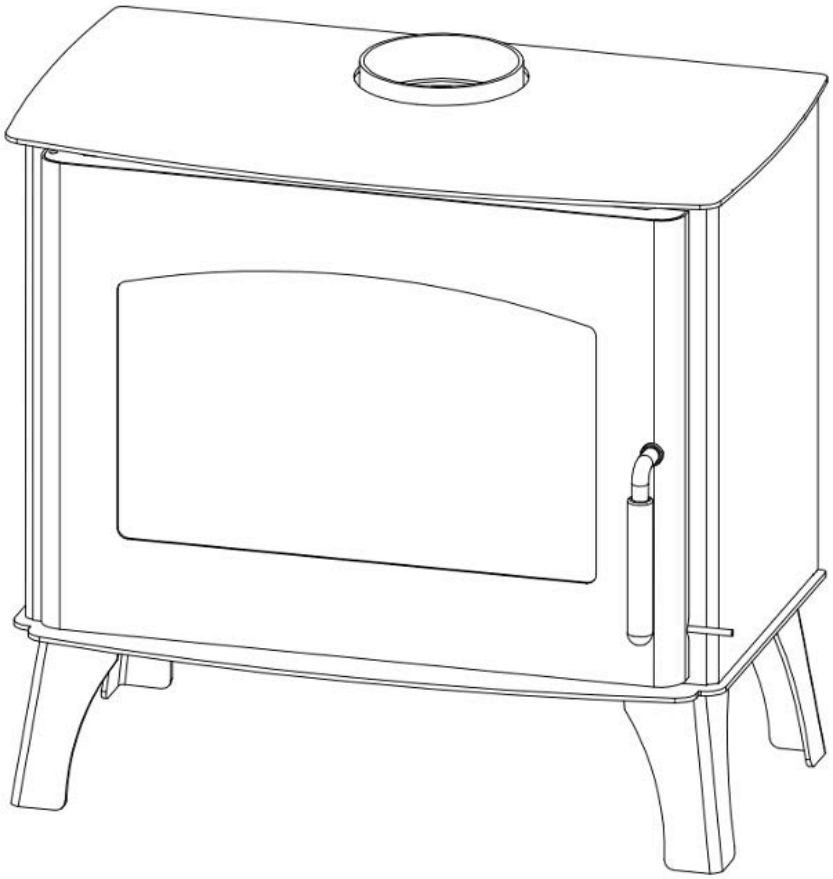

SANNOVER

Dziękujemy za zakup naszego pieca opalanego drewnem. Mamy nadzieję, że uważnie przeczytasz niniejszą instrukcję obsługi i zastosujesz się do wszystkich zaleceń przed jego użyciem. Ten piec został certyfikowany zgodnie z europejskimi normami EN16510-1 i EN16510-2-1. Spełnienie tych norm oznacza, że ten piec opalany drewnem jest zgodny z najnowszymi specyfikacjami i wymogami UE w zakresie ekoprojektu, wytwarza niską emisję zanieczyszczeń i jest ekonomicznie opłacalny.

Treść

1. Instrukcje przedinstalacyjne

1.1 Wymiary

1.2 Wymagania dotyczące odległości między piecem a materiałami łatwopalnymi

1.3 Wymagania dotyczące podłączenia instalacji kominowej

1.4 Spalanie i wentylacja

2. Instrukcje

2.1 Środki ostrożności

2.2 Pierwszy zapłon

2.3 Dokładanie drewna

2.4 Praca przy niskiej mocy

2.5 Zamykanie pieca

3. Zalecenia dotyczące paliwa

4. Parametry techniczne

5. Konserwacja

6. Częste usterki

7. Gwarancyjna

1. Instrukcje przedinstalacyjne

Ze względu na wysoką wydajność spalania, nowoczesne piece opalane drewnem mają stosunkowo wysokie wymagania dotyczące przewodów kominowych. Podczas instalacji użytkownicy muszą przestrzegać przepisów europejskich i lokalnych. Należy przestrzegać lokalnych przepisów dotyczących instalacji i podłączania kominów. Zalecamy powierzenie instalacji wykwalifikowanemu specjaliście. Nieprawidłowa instalacja komina będzie miała negatywne konsekwencje, takie jak niska wydajność pieca i złe wrażenia użytkownika.

1. 1 Wymiary

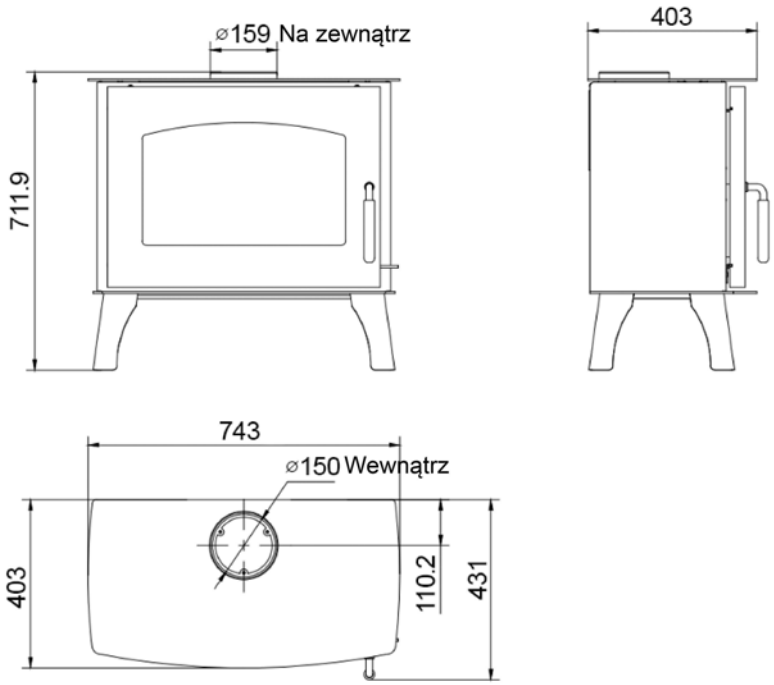

Rysunek 1

Należy pamiętać, że piec ten jest przystosowany do przewodów kominowych o średnicy co najmniej 150 mm.

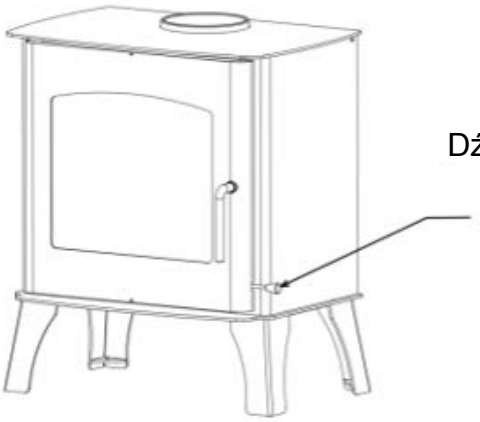

Dźwignia dopływu powietrza

Rysunek 2

1.2 Wymagania dotyczące odległości między podłogą ochronną a materiałami łatwopalnymi

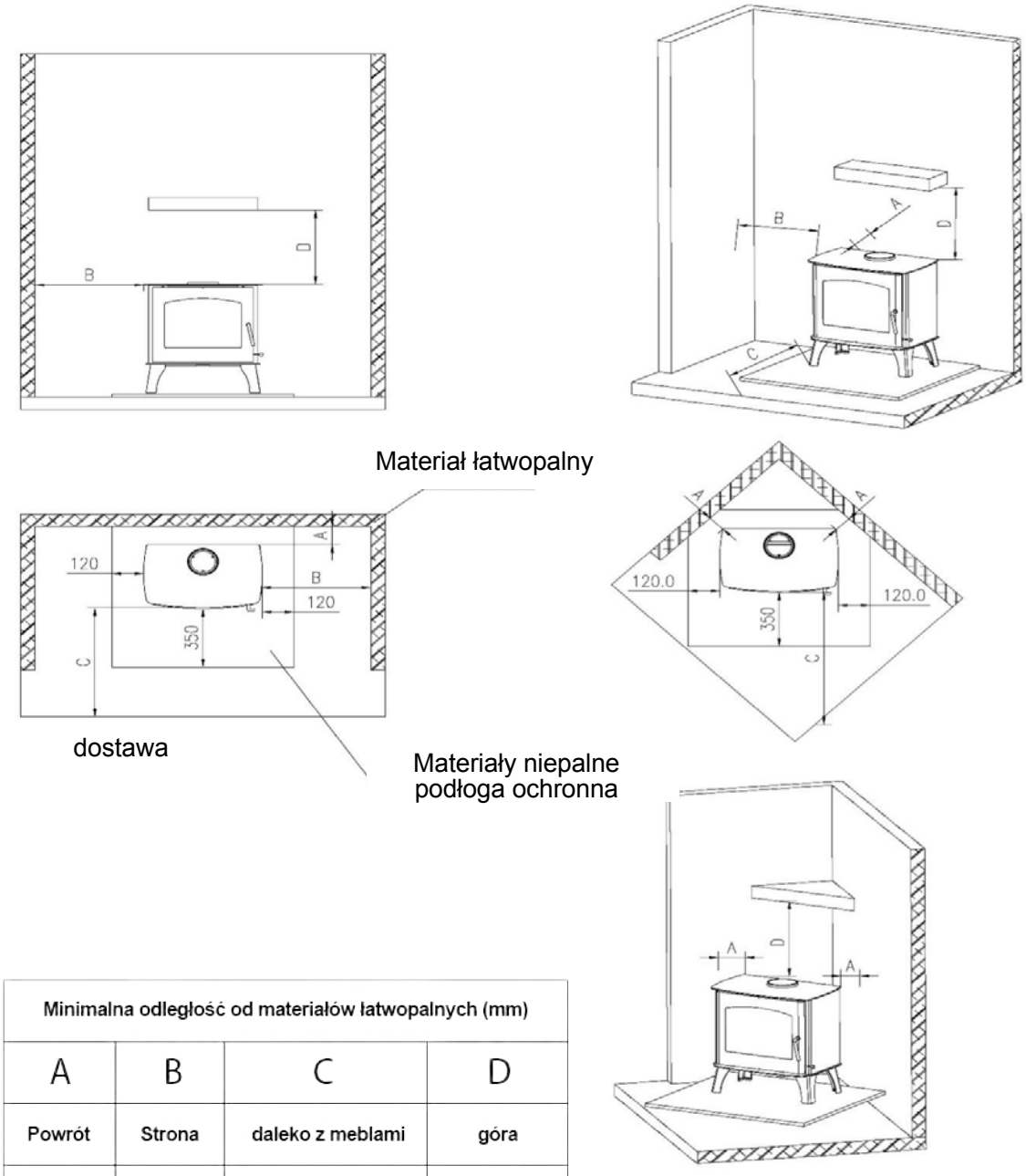

Minimalna odległość od materiałów łatwopalnych (mm)			
A	B	C	D
Powrót	Strona	daleko z meblami	góra
150	500	1500	850

Rysunek 3

1. Instalacja różni się w zależności od tego, czy piec jest przeznaczony do montażu przy ścianie palnej, czy niepalnej. Piec można ustawić równo ze ścianą, jeśli jest ona wykonana z materiału niepalnego. Zaleca się jednak pozostawienie co najmniej 5 cm, aby umożliwić cyrkulację powietrza wokół kominka. Minimalna odległość od materiałów palnych została przedstawiona na poprzedniej stronie.

2. Niepalna podłoga ochronna musi być w stanie utrzymać ciężar pieca i przewodu kominowego zamontowanego na górze, a jednocześnie żar, który spada, gdy drzwiczki pieca są otwarte, nie może wpływać na otaczające materiały palne, więc podłoga ochronna musi być wykonana na przykład z materiałów niepalnych. Podłoga ochronna musi być zatem wykonana z materiałów niepalnych, takich jak panele stalowe, panele szklane, podłogi kamienne lub wyłożone kafelkami. Wymiary niepalnej podłogi ochronnej muszą być zgodne z obowiązującymi przepisami krajowymi i regionalnymi.

1.3 Wymagania dotyczące instalacji rur dymowych

Uwagi

1. Zawsze należy upewnić się, że wewnątrz jest wystarczająca ilość świeżego powietrza.
2. Gdy wentylator wyciągowy jest włączony, zmniejsza podciśnienie wentylacyjne generowane przez komin. Zmniejszenie podciśnienia wentylacyjnego nie wpływa korzystnie na charakterystykę spalania pieca i kominka. Otwarcie drzwiczek pieca może skutkować niewystarczającą wentylacją pieca i przedostawaniem się dymu do pomieszczenia. W rezultacie wentylator wyciągowy domu musi przestać działać, gdy komin jest włączony.
3. Średnica przewodu kominowego nie może być mniejsza niż 150 mm. Jeśli w przewodzie kominowym zainstalowana jest przepustnica, zawsze musi istnieć kanał wentylacyjny o powierzchni co najmniej 20 cm², nawet jeśli przepustnica jest w pozycji „zamkniętej”.
4. Dwa piece nie mogą korzystać z tego samego przewodu kominowego.
5. Podłączając piec do komina, należy włożyć rurę spalinową do komina i przymocować ją do otworu w kominie. Rura spalinowa nie może przechodzić przez sam otwór kominowy i musi znajdować się w jednej płaszczyźnie z wewnętrzną stroną rury spalinowej. Jak pokazano na rysunku 4, połączenie między murem a rurą spalinową musi być uszczelnione za pomocą materiałów ognioodpornych lub listew.

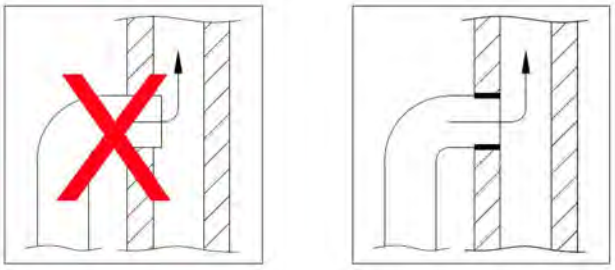

Rysunek 4

6. Podczas podłączania kominów z rur stalowych przez stropy należy przestrzegać wszystkich krajowych i lokalnych przepisów dotyczących odległości od materiałów łatwopalnych. Ważne jest, aby komin był wyposażony we wsporniki dachowe, aby dach kominka nie musiał utrzymywać ciężaru całego przewodu kominowego, co mogłoby spowodować uszkodzenie kominka z powodu nadmiernego ciężaru przewodu kominowego.

1.4 Spalanie i wentylacja

Zgodnie z normą EN16510 komin musi być zgodny z normami użytkowania dla kominków z powietrzem wewnętrznym. Całe powietrze do spalania w kominku pochodzi z pomieszczenia, w którym jest on zainstalowany. Zgodnie z przepisami budowlanymi, pomieszczenie musi być odpowiednio wentylowane. Jeśli współczynnik przecieku powietrza w pomieszczeniu jest mniejszy niż 5 $m^3/h/m^2$, wymagana jest wentylacja 550 mm^2/kW.

2. Instrukcje

Ostrzeżenie dotyczące bezpieczeństwa:

1. Przed użyciem pieca należy uważnie przeczytać niniejszą instrukcję i postępować zgodnie z nią.
2. Podczas pracy pieca temperatura powierzchni takich jak drzwiczki, uchwyty, szyba, przewody kominowe i powierzchnia pieca jest stosunkowo wysoka. Nie należy dotykać tych elementów bez podjęcia niezbędnych środków ochronnych lub bez założenia rękawic odpornych na wysokie temperatury.
3. Należy uświadomić dzieciom niebezpieczeństwa związane z piecami opalanymi drewnem i utrzymywać bezpieczną odległość między nimi a piecem.
4. Surowo zabrania się umieszczania łatwopalnych przedmiotów na piecu lub w jego pobliżu.
5. Podczas rozpalania ognia lub dodawania paliwa nie należy nosić luźnej lub łatwopalnej odzieży.

2.1 Środki ostrożności podczas pierwszego użycia

Sprawdź, czy drzwiczki kuchenki otwierają się i zamykają normalnie.
Sprawdź, czy uszczelka drzwiczek kuchenki działa prawidłowo.

2.2 Pierwszy zapłon

1) Otwórz drzwiczki kuchenki i wyczyść palenisko oraz popielnik.
2) Wymogi dotyczące wydajności przy stosowaniu drewna:
   1) Specyfikacja drewna: przekrój 60*60 mm, 60 mm*30 mm.
   2) Należy stosować suche naturalne drewno liściaste (wilgotność ≤18%).

Umieszczanie i zapalanie drewna:

1） Najpierw umieść dwa kawałki drewna o wymiarach 60*60*300 mm na środku dna paleniska w odległości 30 mm w pionie, a następnie ułóż cztery małe kawałki drewna o wymiarach 60*30 na górze.



Rysunek 5

2) Pociągnąć dźwignię wlotu powietrza w prawo, jak pokazano na rysunku 2, aby otworzyć ją w 100%.

3) Użyj zapalniczki lub materiału zapłonowego do podpalenia drewna.

4) Po rozpaleniu drewna pozostawić drzwiczki pieca lekko otwarte (otwór drzwiczek wynosi około 3 cm) przez około 3 do 5 minut. Gdy przewód kominowy będzie gorący, zamknij drzwiczki piecyka.

2.3 Dodawanie drewna

Gdy drewno w piecu wypali się na węgiel drzewny, można dodać więcej drewna.

1) Rozłóż żar na ruszcie, jak pokazano na rysunku 6.

2) Najpierw umieść dwa kawałki drewna o wymiarach 60*60*300 mm na środku rusztu, na dnie komory spalania, w odległości 30 mm w pionie. Następnie umieść kawałek drewna poziomo na drugiej warstwie. Całkowita waga materiału wynosi około 2,0 kg. Zamknąć drzwiczki pieca, jak pokazano na rysunku 7.



Rysunek 6



Rysunek 7

3) Gdy drewno całkowicie się zapali, po około 2 minutach zamknąć dźwignię dopływu powietrza zgodnie z kierunkiem strzałki, jak pokazano na rysunku 8.

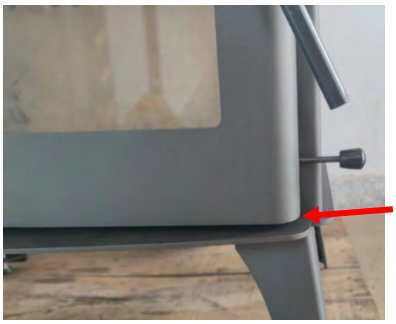

Rysunek 8

Dźwignię dopływu powietrza można regulować zgodnie z potrzebami, aby dostosować tempo spalania drewna. W razie potrzeby można otworzyć dolną dźwignię dopływu powietrza, aby zwiększyć dopływ powietrza i przyspieszyć rozpalanie.

2.4 Praca przy niskiej mocy

Jeśli chcesz, aby piec po prostu działał, po prostu dodaj dwa kawałki drewna o wymiarach 50*50*300 mm. Po całkowitym rozpaleniu drewna należy zamknąć przepustnicę po około 2 minutach.

2.5 Zamykanie kuchenki

Wystarczy zamknąć dźwignię dopływu powietrza i pozostawić pozostałe paliwo, aby spaliło się i wygasło w naturalny sposób.

3. Zalecenia dotyczące paliwa

Odpowiednie paliwo:

1. Idealny surowiec drzewny powinien charakteryzować się następującymi cechami:
    1) Suche i lite drewno naturalne. Wilgotność drewna ≤20%
    2) Wartość opałowa ≥14000kJ/kg
    3) Zawartość popiołu ≤1,5%

Użycie wilgotnego drewna zmniejszy efekt i spowoduje tworzenie się osadu smoły.
Zabrania się stosowania drewna malowanego lub poddanego obróbce chemicznej.
Zabrania się używania plastiku i tkanin.
Zabrania się używania paliwa płynnego.
Piec nie jest spalarnią odpadów, dlatego zabronione jest spalanie w nim odpadów.

2. Maksymalna ilość drewna dodawanego jednorazowo:

Maksymalna ilość drewna, jaką można dodać do tego pieca, wynosi około 2,0 kg na raz. Zbyt duża ilość paliwa spowoduje zbyt wysokie temperatury spalania i uszkodzenie pieca, zwiększy zużycie paliwa i emisję spalin.

3. Treatment of wood for fuel:

1) Przygotowanie: Najlepiej jest pociąć i rozłupać drewno przed użyciem, dostosowując jego długość do rozmiaru paleniska kuchenki. Sugerujemy, aby drewno miało długość od 25 do 35 cm, co pozostawia wystarczająco dużo miejsca na cyrkulację powietrza i ułatwia spalanie.

2) Przechowywanie: Prawidłowe przechowywanie drewna opałowego jest głównym warunkiem przyjaznego dla środowiska spalania, w celu osiągnięcia optymalnego spalania i uniknięcia zanieczyszczenia środowiska. Drewno opałowe powinno być przechowywane w wentylowanym, nasłonecznionym i suchym miejscu. Pomiędzy każdą warstwą w komorze spalania należy pozostawić wolną przestrzeń w celu ułatwienia wentylacji.

Topola i świerk muszą być przechowywane przez co najmniej rok przed użyciem jako paliwo. Lipa, topola i brzoza powinny być przechowywane przez co najmniej półtora roku przed użyciem jako opał. Buk, jesion i drzewa owocowe muszą być przechowywane przez co najmniej dwa i pół roku, zanim zostaną wykorzystane jako paliwo.

3) Temperatura:

(1) W celu zapewnienia ekonomicznego spalania i ochrony środowiska należy stosować suche drewno o wilgotności nieprzekraczającej 20%. Gdy zawartość wilgoci w drewnie wynosi od 15 do 18%, efekt spalania jest optymalny. Wartość spalania drewna różni się w zależności od różnych rodzajów drewna, co oznacza, że aby uzyskać taką samą ilość ciepła, niektóre rodzaje drewna potrzebują go więcej. Wartość spalania buku lub dębu jest bardzo wysoka, więc poniższa tabela przedstawia wartości spalania innych gatunków drewna w porównaniu do nich:

Rodzaj drewna	Suche drewno kg/m³	W porównaniu z bukiem
Grab	640	110%
Buk / dąb	580	100%
Drzewo (jesion)	570	98%
Klon	570	93%
Brzoza	510	88%
Jodła	480	83%
Świerk	390	67%
Topola	380	65%
Sosna	370	60%

4. Parametry techniczne

Model	DITA 13.1
Szerokość	743 mm
Głębokość	431 mm
Wysokość	712 mm
Waga netto	100 kg
Waga netto	13.1 kW
Moc grzewcza	9.8 kW
Sprawność cieplna (warunki normalne)	≥ 75 %
Emisja tlenku węgla (CO)	≤114 mg/Nm^3
Emisje tlenków azotu (NOX)	≤97 mg/Nm^3
Emisje pyłu (PM)	≤40 mg/Nm^3
Gazowe związki organiczne (OGC)	≤85 mg/Nm^3
Efektywność energetyczna	A+
Powierzchnia grzewcza	50~140 m^2
Średnica przewodu kominowego	149 mm
Temperatura gazów spalinowych	≤ 225°C

5. Konserwacja

Czynność tę należy wykonać dopiero po całkowitym ostygnięciu pieca.

Pomalowane powierzchnie najlepiej przetrzeć (wilgotną) szmatką.

6. Częste usterki

Pytanie	Powód	Rozwiązanie
Z pieca wydobywa się dym	Przewód kominowy jest nieodpowiedni. Brak rury spalinowej lub rura spalinowa jest włożona z tyłu komina lub rury spalinowej. Uszczelka przewodu kominowego jest nieszczelna.	Sprawdź połączenie. Wysokość rury spalinowej nie jest wystarczająca, a siła ciągnięcia nie jest wystarczająca. Ponownie uszczelnić.
Drewno spala się szybko.	Dźwignia dopływu powietrza nie jest ustawiona zgodnie z instrukcją. Użyte drewno jest złej jakości.	Ustaw dźwignię dopływu powietrza zgodnie z instrukcją. Należy używać drewna dobrej jakości.
Na szybie wytwarzany jest olej dymny	Przepustnica nie jest ustawiona prawidłowo. Użyto mokrego drewna Drewno jest zbyt duże Zbyt szybkie zamykanie drzwiczek podczas dokładania drewna	Ustaw przepustnicę zgodnie ze wskazówkami. Należy używać drewna dobrej jakości. Po spaleniu drewna należy zamknąć drzwiczki. Ustaw przepustanicę zgodnie ze wskazówkami. Używaj drewna dobrej jakości. Zamknij drzwiczki po spaleniu drewna.
Zanieczyszczenia z komina	Używanie mokrego drewna Nadmierne spalanie drewna	Należy używać drewna dobrej jakości.
Piec nie jest gorący.	Używane jest mokre drewno, a do jego wysuszenia wykorzystywana jest energia cieplna. Ilość drewna jest zbyt mała. Drewno niskiej jakości, niska wartość spalania	Należy używać drewna dobrej jakości.
Z pieca brzydko pachnie.	Podczas pierwszego użycia pieca farba zastyga i wydziela nieprzyjemny zapach.	Znika po kilku użyciach.

7. Gwarancyjna

2-letnia gwarancja:

Wszystkie żeliwne części kominka są objęte gwarancją dobrego stanu przez okres 2 lat od daty zakupu

Jeśli żeliwne części pękną lub złamią się w okresie gwarancyjnym, mogą zostać bezpłatnie wymienione.

Użycie drewna niskiej jakości może spowodować utratę gwarancji.

Nie gwarantujemy części zużywających się (powłoka powierzchniowa, farba, szkło, cegła ogniotrwała, panel ognioodporny, taśma uszczelniająca). Świadczymy jednak usługi za opłatą, a wyżej wymienione komponenty można nabyć w naszym dziale obsługi klienta, który skontaktuje się z Tobą.

Warunki gwarancji: Kominek i piec zostały profesjonalnie zainstalowane i należy postępować zgodnie z instrukcjami zawartymi w podręczniku użytkownika.

CZ

SANNOVER

NÁVOD K POUŽITÍ

Kamna na dřevo

DITA 13.1

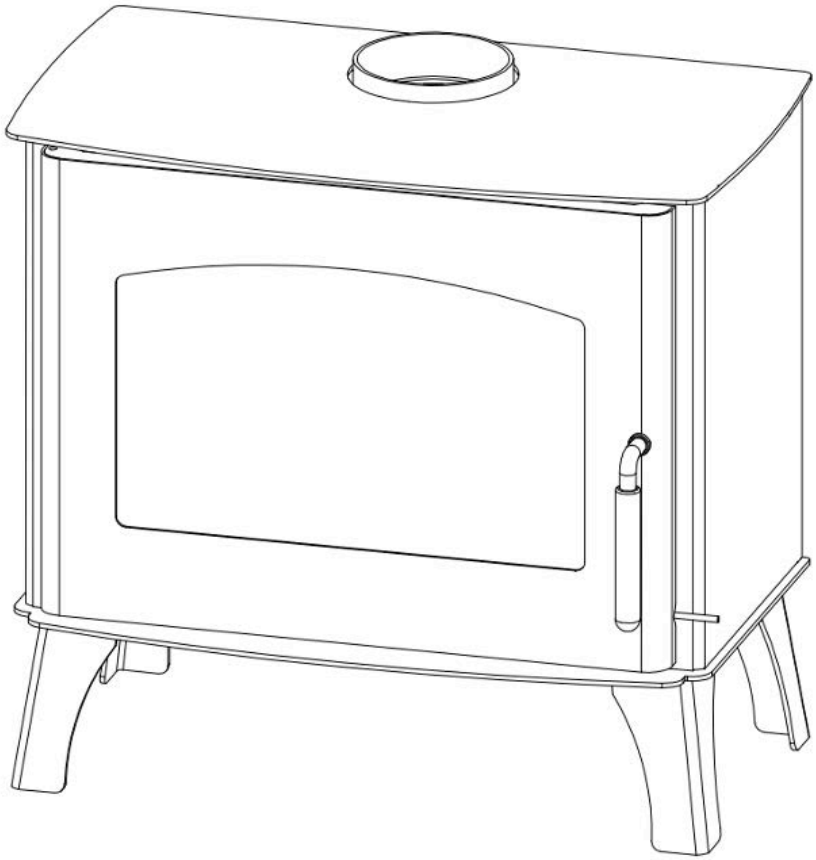

SANNOVER

Děkujeme vám za zakoupení kamna na dřevo vyrobená naší společností. Před použitím kamna si prosím pečlivě přečtěte tento návod k použití a dodržujte všechna doporučení pro používání. Tato kamna byla certifikována jako vyhovující evropským normám EN16510-1 a EN16510-2-1. Splnění těchto norem znamená, že tato kamna na dřevo vyhovují nejnovějším specifikacím a požadavkům EU v oblasti ekodesignu, produkují nízké emise znečišťujících látek a jsou ekonomicky rentabilní.

Obsah

1. Pokyny před instalací
   1.1 Rozměry
   1.2 Požadavky na instalační vzdálenost mezi kamny a hořlavými materiály
   1.3 Požadavky na připojení pro instalaci kouřovodů
   1.4 Spalování a větrání
2. Pokyny
   2.1 Bezpečnostní opatření
   2.2 První zapálení
   2.3 Přidávání dřeva
   2.4 Práce při nízkém výkonu
   2.5 Uzavření kamen
3. Doporučení ohledně paliva
4. Technické parametry
5. Údržba
6. Časté poruchy
7. Záruční

1. Pokyny před instalací

Vzhledem k vysoké účinnosti spalování mají moderní kamna na dřevo relativně vysoké požadavky relativně vysoké požadavky na kouřovody. Uživatelé musí při instalaci dodržovat evropské a místní předpisy. Musíte dodržovat místní předpisy týkající se instalace a připojení komínů. Doporučujeme, aby instalaci provedl kvalifikovaný odborník. Nesprávná instalace komína bude mít negativní důsledky, jako je nízká energetická účinnost kamen a špatná zkušenost pro uživatele.

1.1 Rozměry

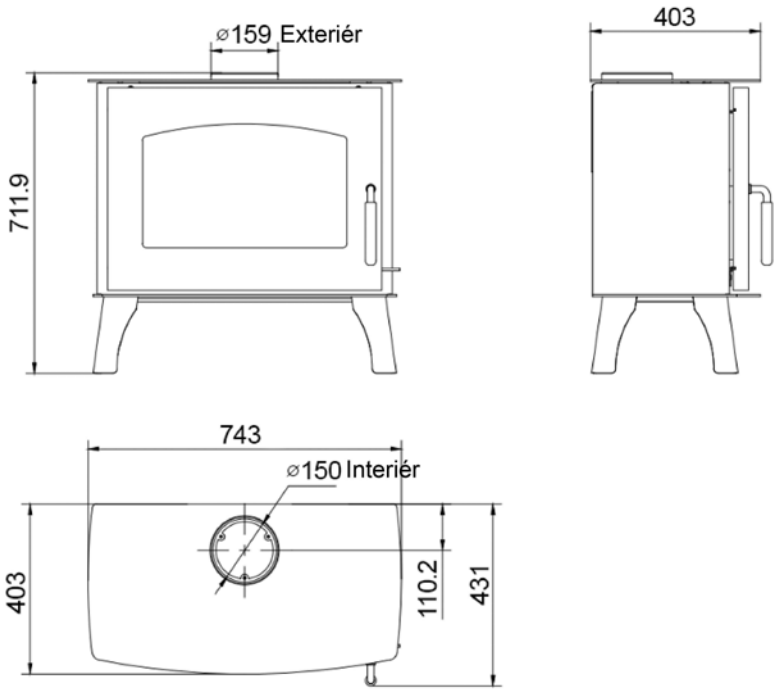

Obrázek 1

Upozorňujeme, že tato kamna jsou vhodná pro kouřovody o průměru minimálně 150 mm.

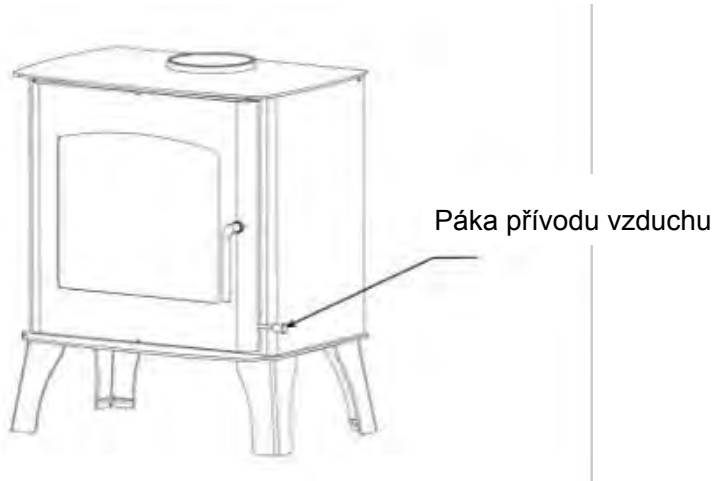

Obrázek 2

1.2 Požadavky na instalační vzdálenost mezi ochrannou podlahou a hořlavými materiály

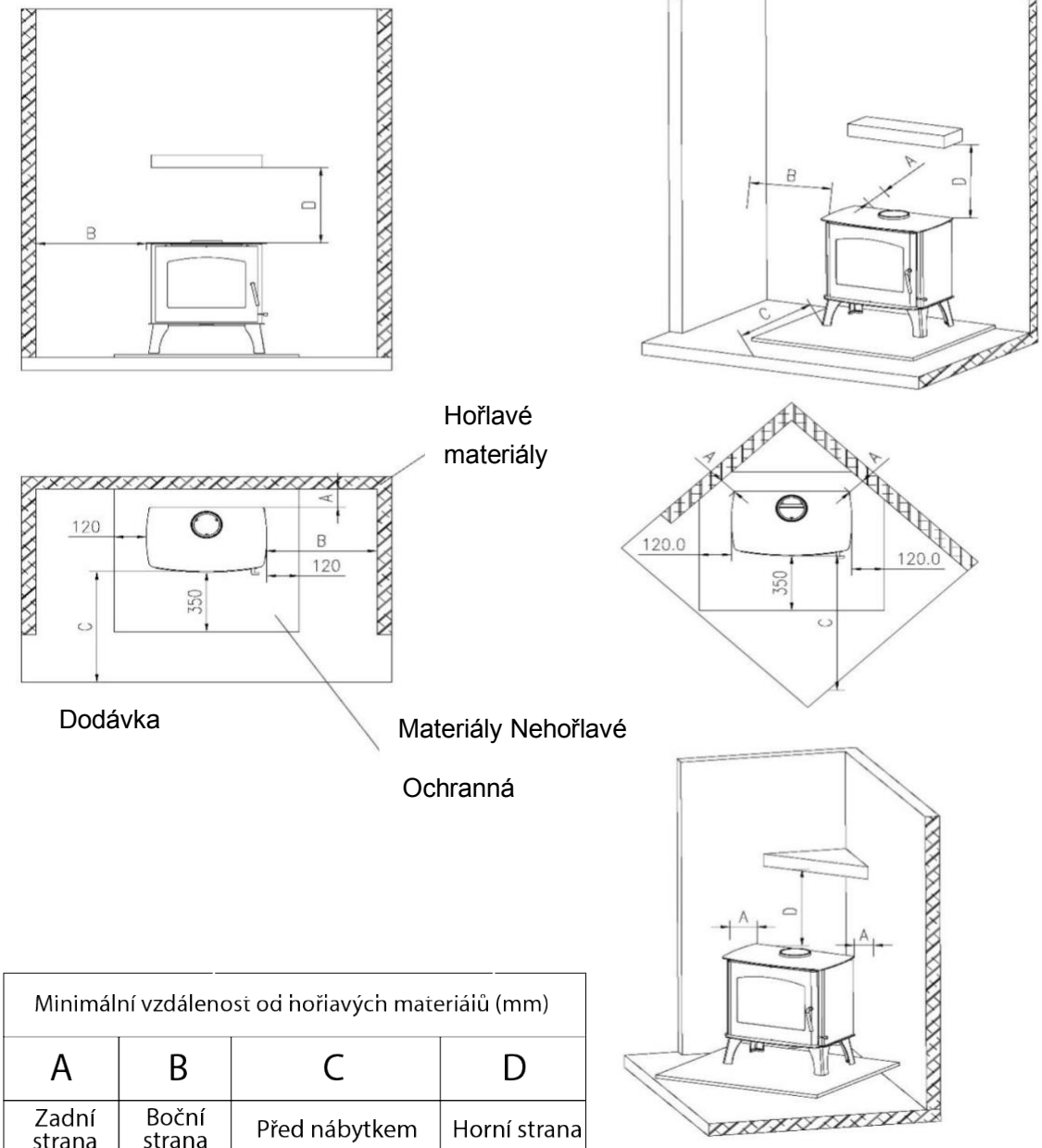

Minimální vzdálenost od hořlavých materiálů (mm)			
A	B	C	D
Zadní strana	Boční strana	Před nábytkem	Horní strana
150	500	1500	850

Obrázek 3

1. Instalace se liší v závislosti na tom, zda jsou kamna umístěna u hořlavé nebo nehořlavé stěny. Kamna lze vyrovnat se stěnou, pokud je stěna vyrobena z nehořlavého materiálu. Doporučuje se však ponechat alespoň 5 cm volného prostoru, aby mohl kolem krbu cirkulovat vzduch. Minimální vzdálenost od hořlavých materiálů je uvedena na předchozí stránce.

2. Nehořlavá ochranná podlaha musí být schopna unést hmotnost kamen a kouřovodu namontovaného na vrchu a zároveň nesmí žhavé uhlíky padající při otevření dvířek kamen ohrozit okolní hořlavé materiály, takže ochranná podlaha musí být vyrobena z nehořlavých materiálů, např. Ochranná podlaha musí být proto vyrobena z nehořlavých materiálů, například ocelových desek, skleněných desek, kamenných nebo dlaždicových podlah. Rozměry nehořlavé ochranné podlahy musí být v souladu s platnými národními a regionálními předpisy.

1.3 Požadavky na připojení pro instalaci kouřovodů

Poznámky

1. Vždy zajistěte dostatečný přísun čerstvého vzduchu do vnitřních prostor.
2. Když je odtahový ventilátor v domě v provozu, snižuje podtlak ve ventilaci vytvářený komínem. Snížení podtlaku ve ventilaci není příznivé pro spalovací vlastnosti kamen a krbu. Otevření dvířek kamen může způsobit nedostatečný podtlak ve spálišti a vniknutí kouře do místnosti. Proto musí být odsávací ventilátor v domě vypnut, když je komín v provozu.
3. Průměr kouřovodu nesmí být menší než 150 mm. Pokud je v kouřovodu nainstalována klapka, musí být vždy k dispozici ventilační kanál o velikosti nejméně 20 cm², i když je klapka v poloze „zavřeno“.
4. Dvě kamna nemohou sdílet stejný kouřovod.
5. Při připojování kamen k komínu vložte odvodní trubku do komína a upevněte ji k otvoru uvnitř komína. Kouřovod nesmí procházet otvorem komína a musí být zarovnaný s vnitřkem komínové trubky. Jak je znázorněno na obrázku 4, spoj mezi zdivem a kouřovodem musí být utěsněn pomocí nehořlavých materiálů nebo latí.

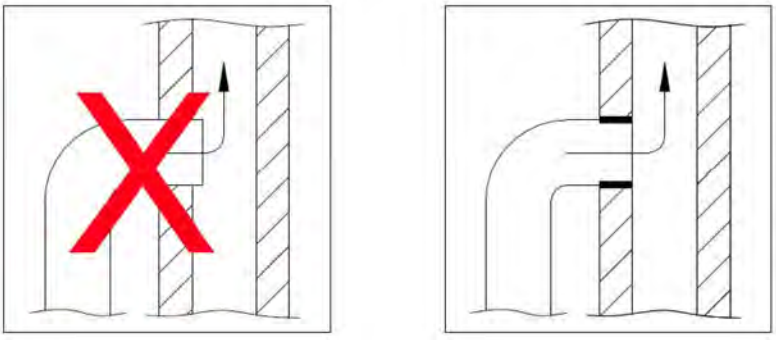

Obrázek 4

6. Při připojení komínů s ocelovými trubkami přes stropy je nutné dodržovat všechny národní a místní předpisy týkající se vzdálenosti od hořlavých materiálů. Je důležité, aby byl komín vybaven střešními podpěrami, aby střecha krbu nemusela nést celou hmotnost kouřovodu, což by mohlo krb poškodit kvůli nadměrné hmotnosti kouřovodu.

1.4 Spalování a větrání

V souladu s normou EN16510 musí komín splňovat normy pro použití v interiéru. Veškerý vzduch pro spalování v krbu pochází z místnosti, ve které je krb instalován. Podle stavebních předpisů musí být místnost dostatečně větrána. Pokud je míra úniku vzduchu z místnosti nižší než 5 m³/h/m², je nutné zajistit větrání o velikosti 550 mm²/kW.

2 Pokyny

Bezpečnostní upozornění:

1. Před použitím kamen si pečlivě přečtěte návod k použití a dodržujte jej.
2. Během provozu je teplota povrchů relativně vysoká, například u dvířek, rukojetí, skel, kouřovodů a povrchů kamen. Nedotýkejte se těchto částí bez přijetí nezbytných ochranných opatření nebo bez použití rukavic odolných vůči vysokým teplotám.
3. Upozorněte děti na nebezpečí plynoucí z kamen na dřevo a udržujte mezi nimi a kamny určitý odstup.
4. Je přísně zakázáno umisťovat hořlavé předměty na kamna a do jejich okolí.
5. Při zapalování ohně nebo přidávání paliva nenoste volné nebo hořlavé oblečení.

2.1 Bezpečnostní opatření při prvním použití

Zkontrolujte, zda se dvířka kamen normálně otevírají a zavírají.
Zkontrolujte, zda je těsnění dvířek kamen v pořádku.

2.2 První zapálení

1) Otevřete dvířka kamen a vyčistěte topeniště a popelník.

2) Požadavky na výkon při použití dřeva:

   1) Specifikace dřeva: průřez 60*60 mm, 60 mm*30 mm.

   2) Je třeba použít suché přírodní tvrdé dřevo (vlhkost ≤18 %).

Umístění a zapálení dřeva:

1） Nejprve vložte dva kusy dřeva o rozměrech 60 × 60 × 300 mm do středu dna spalovací komory ve vertikální vzdálenosti 30 mm a poté na ně naskládejte čtyři malé kusy dřeva o rozměrech 60 × 30 mm.



Obrázek 5

2) Vytáhněte páčku přívodu vzduchu doprava, jak je znázorněno na obrázku 2, aby se otevřela na 100 %.

3) K zapálení dřeva použijte zapalovač nebo zapalovací materiál.

4) Po zapálení dřeva nechte dvířka kamen mírně pootevřená (otevření dvířek je přibližně 3 cm) po dobu asi 3 až 5 minut. Jakmile je kouřovod zahřátý, zavřete dvířka pece.

2.3 Přidávání dřeva

Jakmile dřevo v kamnech shoří na uhlí, můžete přidat další dřevo.

1) Rozložte uhlíky na rošt, jak je znázorněno na obrázku 6.

2) Nejprve umístěte dva kusy dřeva o rozměrech 60 × 60 × 300 mm do středu roštu, na dno spalovací komory, ve vertikální vzdálenosti 30 mm. Poté položte jeden kus dřeva vodorovně na druhou vrstvu. Celková hmotnost materiálu je přibližně 2,0 kg. Zavřete dvířka pece, jak je znázorněno na obrázku 7.



Obrázek 6



Obrázek 7

3) Jakmile je dřevo zcela zapálené, přibližně po 2 minutách, zavřete páčku přívodu vzduchu ve směru šipky, jak je znázorněno na obrázku 8.

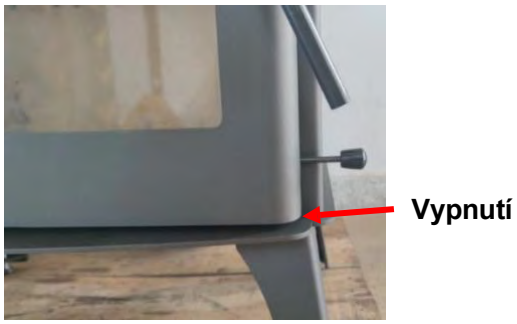

Obrázek 8

Páčku přívodu vzduchu můžete nastavit podle potřeby, abyste upravili rychlost hoření dřeva. V případě potřeby můžete otevřít spodní páčku přívodu vzduchu, abyste zvýšili přívod vzduchu a urychlili zapálení.

2.4 Práce s nízkým výkonem

Pokud chcete, aby kamna pouze fungovala, přidejte dva kusy dřeva o rozměrech 50 × 50 × 300 mm. Jakmile je dřevo zcela zapálené, přibližně po 2 minutách klapku řádně uzavřete.

2.5 Uzavření kamen

Stačí zavřít páčku přívodu vzduchu a nechat zbývající palivo shořet a přirozeně zhasnout.

3. Doporučení ohledně paliva

Přípustné palivo:

1. Ideální surovina pro výrobu dřeva musí mít následující vlastnosti:
    1) Přírodní suché a pevné dřevo. Vlhkost dřeva ≤20 %
    2) Výhřevnost ≥14000kJ/kg
    3) Obsah popela ≤1,5 %

Použití vlhkého dřeva sníží účinek a způsobí tvorbu dehtového nánosu.
Je zakázáno používat natřené nebo chemicky ošetřené dřevo.
Je zakázáno používat plasty a textilie.
Je zakázáno používat kapalné palivo.
Kamna nejsou spalovna, proto je zakázáno v nich spalovat odpad.

2. Maximální množství dřeva přidaného najednou:

Maximální množství dřeva, které lze do těchto kamen přidat, je přibližně 2,0 kg najednou. Příliš velké množství paliva bude hořet příliš silně a poškodí kamna, spotřebuje palivo a zvýší množství odpadních plynů.

3. Zpracování dřeva jako paliva:

1) Příprava: Dřevo je nejlepší před použitím nařezat a rozštípnout a přizpůsobit jeho délku velikosti spalovací komory vašich kamen. Doporučujeme délku dřeva 25 až 35 cm, což ponechává dostatek prostoru pro cirkulaci vzduchu a usnadňuje spalování.
2) Skladování: Správné skladování palivového dřeva je hlavní podmínkou ekologického spalování, aby bylo dosaženo optimálního spalování a nedocházelo k znečišťování životního prostředí. Palivové dřevo musí být skladováno na větraném, slunném a suchém místě. Mezi jednotlivými vrstvami v spalovací komoře musí být ponechán volný prostor, aby bylo zajištěno větrání.

Topoly a smrky musí být před použitím jako palivo skladovány nejméně jeden rok. Lípy, topoly a břízy musí být před použitím jako palivo skladovány nejméně jeden a půl roku. Buky, jasany a ovocné stromy musí být před použitím jako palivo skladovány nejméně dva a půl roku.

1) Teplota :

(1) Pro úsporné spalování a ochranu životního prostředí je vhodné používat suché dřevo, jehož vlhkost nepřesahuje 20 %. Při vlhkosti dřeva mezi 15 a 18 % je spalovací účinek optimální. Hodnota spalování dřeva se liší v závislosti na různých druzích dřeva, což znamená, že k dosažení stejného množství tepla některé druhy dřeva potřebují více, a hodnota spalování buku nebo dubu je velmi vysoká, takže následující tabulka uvádí hodnoty spalování jiných druhů dřeva ve srovnání s nimi, na základě těchto hodnot :

Druh dřeva	Suché dřevo kg/m³	Porovnání s bukem
Šarm	640	110
Buk/dub	580	100
Strom (jasan)	570	98
Javor	570	93
Bříza	510	88
Jedle	480	83
Smrk	390	67
Topol	380	65
Borovice	370	60

4. Technické parametry

Model	DITA 13.1
Šířka	743 mm
Hloubka	431 mm
Výška	712 mm
Čistá hmotnost	100 kg
Maximální výkon	13.1 kW
Jmenovitý výkon	9.8 kW
Tepelný výkon (ηth.nom)	≥ 75 %
Emise oxidu uhelnatého (CO)	≤114 mg/Nm^3
Emise oxidu dusíku (NOX)	≤97 mg/Nm^3
Emise prachu (PM)	≤40 mg/Nm^3
Plynné organické sloučeniny (OGC)	≤85 mg/Nm^3
Energetická účinnost	A+
Vytápěná plocha	50~140 m^2
Průměr potrubí	149 mm
Teplota spalin	≤ 225°C

5. Údržba

Tento úkon smí být proveden pouze po úplném vychladnutí kamen. Natřené povrchy je lepší otřít (vlhkým) hadříkem.

6. Časté závady

Otázka	Důvod	Řešení
Kamna kouří	Odvod kouře z komína je nedostatečný. Na zadní straně komína nebo kouřovodu není zasunuta žádná odvodní trubka nebo trubka pro odvod kouře. Těsnění kouřovodu není těsné.	Zkontrolujte připojení. Výška kouřovodu není dostatečná a tahová síla není dostatečná. Znovu utěsněte.
Dřevo hoří příliš rychle.	Páčka přívodu vzduchu není nastavena podle pokynů. Použité dřevo je nekvalitní.	Nastavte páčku přívodu vzduchu podle pokynů. Používejte dřevo dobré kvality.
Na skle se tvoří kouřový olej.	Ventil není správně nastaven. Bylo použito vlhké dřevo. Dřevo je příliš velké. Při přidávání dřeva zavírejte dvířka příliš rychle.	Nastavte klapku podle pokynů. Používejte dřevo dobré kvality. Zavřete dvířka po spálení dřeva.
Znečištění komína	Používání vlhkého dřeva. Nadměrné spalování dřeva.	Používejte dřevo dobré kvality.
Kamna nejsou horká.	Používá se vlhké dřevo a tepelná energie se využívá k jeho vysušení. Množství dřeva je příliš malé. Dřevo špatné kvality, nízká výhřevnost	Používejte dřevo dobré kvality.
Kamna zapáchají.	Při prvním použití kamna barva ztvrdne a uvolňuje zápach.	Po několika použitích zápach zmizí.

7. Záruční

Záruka 2 roky:

Zaručujeme, že železné části topeniště budou v dobrém stavu po dobu 2 let od data zakoupení. Pokud se během záruční doby na železných částech objeví praskliny nebo trhliny, mohou být bezplatně vyměněny. Použití nekvalitního dřeva může vést ke zrušení záruky.

Nezaručujeme opotřebitelné díly (povrchová úprava, nátěr, sklo, žáruvzdorná cihla, protipožární panel, těsnicí páska). Poskytujeme však placené služby a výše uvedené komponenty lze zakoupit u našeho zákaznického servisu, který vám rád odpoví.

Záruční podmínky: Váš krb a kamna jsou instalovány profesionály a musíte dodržovat pokyny uvedené v návodu k použití.

SANNOVER

Made in PRC

MULTI-THERMIQUE SAS
300 ROUTE DE CERTINES
01250 MONTAGNAT – FRANCE

SANNOVER

